(19)中华人民共和国国家知识产权局

(12)实用新型专利

(10)授权公告号 CN 208009815 U
(45)授权公告日 2018.10.26

(21)申请号 201820419912.6

(22)申请日 2018.03.27

(73)专利权人 福建腾辉石业有限公司
地址 362100 福建省泉州市崇武镇龙西工业区

(72)发明人 王锦辉 王琼辉

(74)专利代理机构 泉州协创知识产权代理事务所(普通合伙) 35231
代理人 陈铄

(51)Int.Cl.
E04F 13/23(2006.01)

权利要求书1页 说明书3页 附图1页

(54)实用新型名称

一种T型石材干挂件

(57)摘要

本实用新型涉及一种T型石材干挂件，包括墙体，所述墙体一侧设有固定钢板，所述固定钢板顶部与底部对称设有调节螺纹孔，所述调节螺纹孔通过螺纹连接有调节螺母，且所述调节螺母贯穿调节螺纹孔，所述调节螺母贯穿调节螺纹孔的一端固定设有平衡垫板，所述平衡垫板下方设有第一螺纹杆，且所述第一螺纹杆固定设置在固定钢板底部，所述第一螺纹杆远离固定钢板的一端通过螺纹连接有第一螺纹滚筒，所述第一螺纹滚筒另一端通过螺纹连接有第二螺纹杆，所述第二螺纹杆远离螺纹滚筒的一端固定设有挂件型材，所述挂件型材通过石胶连接有石材，所述第二螺纹杆的底部通过转轴连接有第三螺纹杆，能够实现对石材的固定。

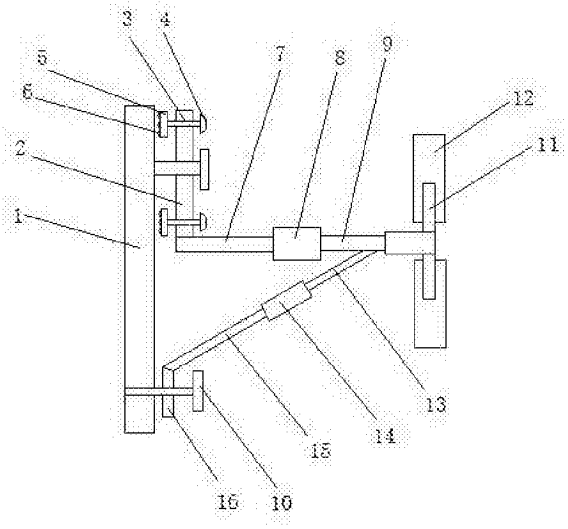

CN 208009815 U

1.一种T型石材干挂件，包括墙体(1)，其特征在于，所述墙体(1)一侧设有固定钢板(2)，所述固定钢板(2)顶部与底部对称设有调节螺纹孔(3)，所述调节螺纹孔(3)通过螺纹连接有调节螺母(4)，且所述调节螺母(4)贯穿调节螺纹孔(3)，所述调节螺母(4)贯穿调节螺纹孔(3)的一端固定设有平衡垫板(5)，所述平衡垫板(5)下方设有第一螺纹杆(7)，且所述第一螺纹杆(7)固定设置在固定钢板(2)底部，所述第一螺纹杆(7)远离固定钢板(2)的一端通过螺纹连接有第一螺纹滚筒(8)，所述第一螺纹滚筒(8)另一端通过螺纹连接有第二螺纹杆(9)，所述第二螺纹杆(9)远离第一螺纹滚筒(8)的一端固定设有挂件型材(11)，所述挂件型材(11)通过石胶连接有石材(12)，所述第二螺纹杆(9)的底部通过转轴连接有第三螺纹杆(13)，所述第三螺纹杆(13)另一端通过螺纹连接有第二螺纹滚筒(14)，所述第二螺纹滚筒(14)另一端通过螺纹连接有第四螺纹杆(15)，所述第四螺纹杆(15)远离第二螺纹滚筒(14)的一端通过转轴连接有固定片(16)，所述固定片(16)内腔水平穿设有固定螺母(10)。

2.根据权利要求1所述的一种T型石材干挂件，其特征在于：所述调节螺纹孔(3)的个数为四个，且调节螺纹孔(3)分布在固定钢板(2)四角处。

3.根据权利要求1所述的一种T型石材干挂件，其特征在于：所述平衡垫板(5)一侧等距固定设有若干锯齿(6)。

4.根据权利要求1所述的一种T型石材干挂件，其特征在于：所述第一螺纹滚筒(8)与第二螺纹滚筒(14)均为空心结构，且第一螺纹滚筒(8)与第二螺纹滚筒(14)的长度为3-5厘米。

5.根据权利要求1所述的一种T型石材干挂件，其特征在于：所述固定钢板(2)通过膨胀螺丝与墙体(1)固定连接。

6.根据权利要求1所述的一种T型石材干挂件，其特征在于：所述调节螺母(4)一侧固定设有十字凹槽。

一种T型石材干挂件

技术领域

[0001] 本实用新型涉及一种T型石材干挂件，属于建材器材领域。

背景技术

[0002] 目前建筑装修中的墙面石材施工方法有湿贴法、挂贴法、干挂法三种。湿贴法是在墙面抹灰找平后，用水泥砂浆或掺建筑胶水的水泥砂浆将石材粘贴于墙体抹灰面，这种方法水泥砂浆粘结力低，而石材一般重量大，故容易发生石材粘结失效而脱落事故；水泥砂浆抹灰层也存在与基层粘结力低而产生粘结失效的现象，随着时间推移，抹灰层在热胀冷缩和建筑物变形的影响下易发生空鼓现象，从而加剧了抹灰层与基层的粘结失效现象，导致其面层的石材粘贴层脱落；水泥砂浆粘结层易产生“泛碱”现象，导致石材表面局部变白，影响石材表面的装修效果。挂贴法是在湿贴法的基础上在石材顶端增加铜丝固定件，固定件通过钢钉钉入墙体内，该方法适用范围小，只能在混凝土基层上采用钉钢钉固定，对于填充墙砌体，采用空心砖、多孔砖等砌筑的，钢钉钉入后易出现钉头悬空现象，影响钢钉的悬挂力；其次，该方法同样会产生“泛碱”现象。干挂法适用范围广，施工安全可靠，是目前广泛采用的墙面石材施工方法，干挂件被广泛运用在墙体装饰行业，用于悬挂大理石等装饰石材，为了美观起见，石材必须整齐划一，干挂件作为墙体和石材的中间介质，就意味着每单个干挂件的与石材和墙体的角度、尺寸、位置要求必须一致，由于一般承挂石材的墙体均为毛坯，其表面平整度不高，难以做到干挂件都处于同一平面上，另外人工钻孔存在误差，使得干挂件在上下位置上不能做到统一，这样就必须用手工切割的方式调整石材的槽口，整个操作流程对工的技术要求很高，且极为费时费力，因此，需要进一步改进。

实用新型内容

[0003] 本实用新型要解决的技术问题克服现有的缺陷，提供一种T型石材干挂件，能够实现对石材的固定，固定钢板通过膨胀螺丝与墙体固定连接，稳定度高，通过在固定钢板四角处均设置调节螺纹孔，提高固定强度，通过设置调节螺母可以对固定钢板的水平度进行调节，防止因墙体不平引起挂件倾斜，通过在平衡垫板一侧设置锯齿可以增大平衡垫板与墙体间的摩擦力，提高稳定度，通过设置第一螺纹杆、第一螺纹滚筒、第二螺纹杆三者螺纹连接，可以根据具体情况对其长度进行调节，使挂件型材达到施工要求，通过设置第三螺纹杆、第二螺纹滚筒、第四螺纹杆三者螺纹连接，可以对第二螺纹杆进行支撑，防止受力过大变形，可以有效解决背景技术中的问题。

[0004] 为了解决上述技术问题，本实用新型提供了如下的技术方案：

[0005] 一种T型石材干挂件，包括墙体，所述墙体一侧设有固定钢板，所述固定钢板顶部与底部对称设有调节螺纹孔，所述调节螺纹孔通过螺纹连接有调节螺母，且所述调节螺母贯穿调节螺纹孔，所述调节螺母贯穿调节螺纹孔的一端固定设有平衡垫板，所述平衡垫板下方设有第一螺纹杆，且所述第一螺纹杆固定设置在固定钢板底部，所述第一螺纹杆远离固定钢板的一端通过螺纹连接有第一螺纹滚筒，所述第一螺纹滚筒另一端通过螺纹连接有

第二螺纹杆，所述第二螺纹杆远离螺纹滚筒的一端固定设有挂件型材，所述挂件型材通过石胶连接有石材，所述第二螺纹杆的底部通过转轴连接有第三螺纹杆，所述第三螺纹杆另一端通过螺纹连接有第二螺纹滚筒，所述第二螺纹滚筒另一端通过螺纹连接有第四螺纹杆，所述第四螺纹杆远离第二螺纹滚筒的一端通过转轴连接有固定片，所述固定片内腔水平穿设有固定螺母。

[0006] 进一步而言，所述调节螺纹孔的个数为四个，且调节螺纹孔分布在固定钢板四角处。

[0007] 进一步而言，所述平衡垫板一侧等距固定设有若干锯齿。

[0008] 进一步而言，所述第一螺纹滚筒与第二螺纹滚筒均为空心结构，且第一螺纹滚筒与第二螺纹滚筒的长度为3-5厘米。

[0009] 进一步而言，所述固定钢板通过膨胀螺丝与墙体固定连接。

[0010] 进一步而言，所述调节螺母一侧固定设有十字凹槽。

[0011] 本实用新型有益效果：本实用新型所涉及的一种T型石材干挂件，结构简单，设计合理，能够实现对石材的固定，固定钢板通过膨胀螺丝与墙体固定连接，稳定度高，通过在固定钢板四角处均设置调节螺纹孔，提高固定强度，通过设置调节螺母可以对固定钢板的水平度进行调节，防止因墙体不平引起挂件倾斜，通过在平衡垫板一侧设置锯齿可以增大平衡垫板与墙体间的摩擦力，提高稳定度，通过设置第一螺纹杆、第一螺纹滚筒、第二螺纹杆三者螺纹连接，可以根据具体情况对其长度进行调节，使挂件型材达到施工要求，通过设置第三螺纹杆、第二螺纹滚筒、第四螺纹杆三者螺纹连接，可以对第二螺纹杆进行支撑，防止受力过大变形。

附图说明

[0012] 附图用来提供对本实用新型的进一步理解，并且构成说明书的一部分，与本实用新型的实施例一起用于解释本实用新型，并不构成对本实用新型的限制。

[0013] 图1是本实用新型一种T型石材干挂件主视图。

[0014] 图2是本实用新型一种T型石材干挂件的第一螺纹滚筒剖视图。

[0015] 图中标号：1、墙体；2、固定钢板；3、调节螺纹孔；4、调节螺母；5、平衡垫板；6、锯齿；7、第一螺纹杆；8、第一螺纹滚筒；9、第二螺纹杆；10、固定螺母；11、挂件型材；12、石材；13、第三螺纹杆；14、第二螺纹滚筒；15、第四螺纹杆；16、固定片。

具体实施方式

[0016] 以下结合附图对本实用新型的优选实施例进行说明，应当理解，此处所描述的优选实施例仅用于说明和解释本实用新型，并不用于限定本实用新型。

[0017] 如图1-图2所示的一种T型石材干挂件，包括墙体1，所述墙体1一侧设有固定钢板2，所述固定钢板2顶部与底部对称设有调节螺纹孔3，所述调节螺纹孔3通过螺纹连接有调节螺母4，且所述调节螺母4贯穿调节螺纹孔3，所述调节螺母4贯穿调节螺纹孔3的一端固定设有平衡垫板5，所述平衡垫板5下方设有第一螺纹杆7，且所述第一螺纹杆7固定设置在固定钢板2底部，所述第一螺纹杆7远离固定钢板2的一端通过螺纹连接有第一螺纹滚筒8，所述第一螺纹滚筒8另一端通过螺纹连接有第二螺纹杆9，所述第二螺纹杆9远离第一螺纹滚

筒8的一端固定设有挂件型材11，所述挂件型材11通过石胶连接有石材12，所述第二螺纹杆9的底部通过转轴连接有第三螺纹杆13，所述第三螺纹杆13另一端通过螺纹连接有第二螺纹滚筒14，所述第二螺纹滚筒14另一端通过螺纹连接有第四螺纹杆15，所述第四螺纹杆15远离第二螺纹滚筒14的一端通过转轴连接有固定片16，所述固定片16内腔水平穿设有固定螺母10。

[0018] 所述调节螺纹孔3的个数为四个，且调节螺纹孔3分布在固定钢板2四角处，稳定度高，所述平衡垫板5一侧等距固定设有若干锯齿6，防止滑动，所述第一螺纹滚筒8与第二螺纹滚筒14均为空心结构，且第一螺纹滚筒8与第二螺纹滚筒14的长度为3-5厘米，长度调节方便，所述固定钢板2通过膨胀螺丝与墙体1固定连接，稳定性高，所述调节螺母4一侧固定设有十字凹槽，调节方便。

[0019] 本实用新型工作原理：根据墙体1表面平滑程度，用十字螺丝刀通过十字凹槽对调节螺母4进行调节，调节平衡后，通过膨胀螺丝把固定钢板2与墙体1固定连接，根据石材安装要求对第一螺纹杆7、第一螺纹滚筒8、第二螺纹杆9三者连接后的长度进行调节，转动第一螺纹滚筒8调节即可，最后对第三螺纹杆13、第二螺纹滚筒14、第四螺纹杆15三者调节，再把固定片16通过固定螺母10固定在墙体1上即可，通过在平衡垫板5一侧设置锯齿6可以增大平衡垫板5与墙体1间的摩擦力，提高稳定度。

[0020] 以上为本实用新型较佳的实施方式，本实用新型所属领域的技术人员还能够对上述实施方式进行变更和修改，因此，本实用新型并不局限于上述的具体实施方式，凡是本领域技术人员在本实用新型的基础上所作的任何显而易见的改进、替换或变型均属于本实用新型的保护范围。

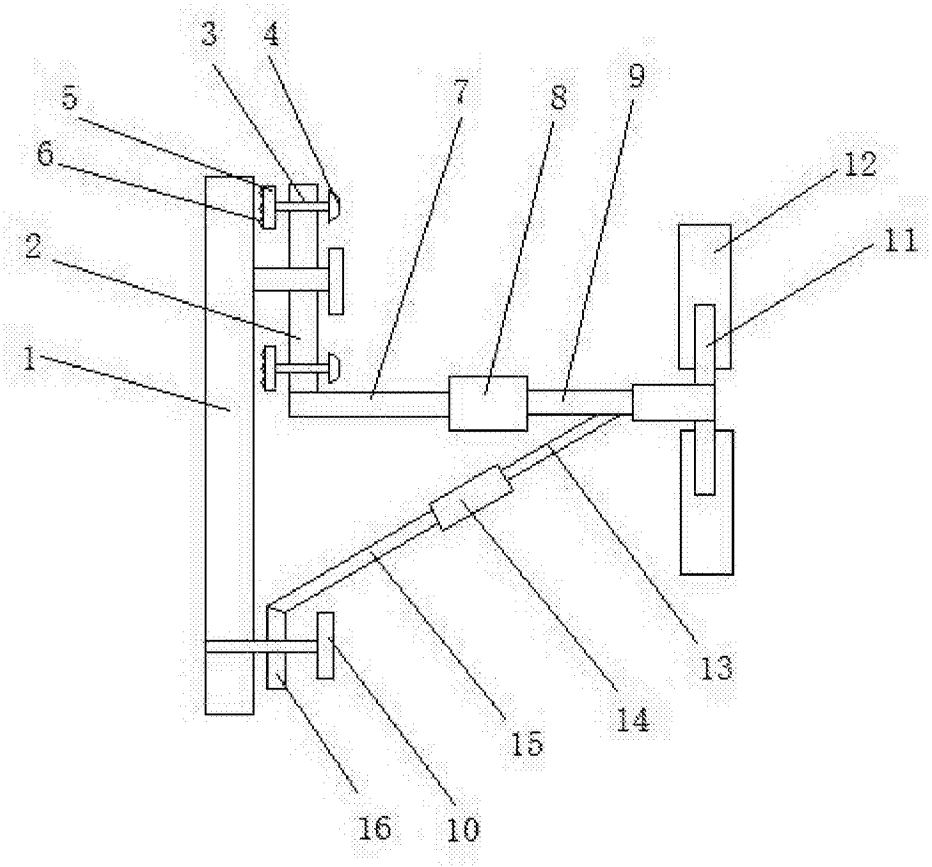

图1

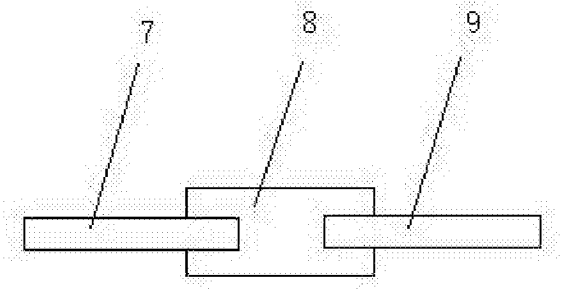

图2