(19)中华人民共和国国家知识产权局

(12)实用新型专利

(10)授权公告号 CN 201900641 U
(45)授权公告日 2011.07.20

(21)申请号 201020696826.3

(22)申请日 2010.12.25

(73)专利权人 浙江省磐安县绿海工艺厂
地址 322300 浙江省磐安县环城北路 44 号绿海工艺厂

(72)发明人 金国庆

(74)专利代理机构 杭州华鼎知识产权代理事务所（普通合伙） 33217
代理人 韩洪

(51)Int.Cl.
B25H 3/02(2006.01)

权利要求书 1 页 说明书 2 页 附图 1 页

(54)实用新型名称

立体工具箱

(57)摘要

本实用新型的目的是提供一种立体工具箱，改变现有技术中工具箱中物品难以找到的现状。使得工具箱中存放物品归类更为方便。为达到所述效果，本实用新型立体工具箱，包括箱体，所述箱体由包括高位储存盒和低位储存盒组成，高位储存盒和低位储存盒通过左右两侧安装的侧板固定在一起。由于采用了所述技术方案，本实用新型高位储存盒和低位储存盒分别能存放大小不同的物品。高位储存盒和低位储存盒通过左右两侧安装的侧板固定在一起，结构简单，占用的有效空间大，方便使用者寻找所需要的物品。

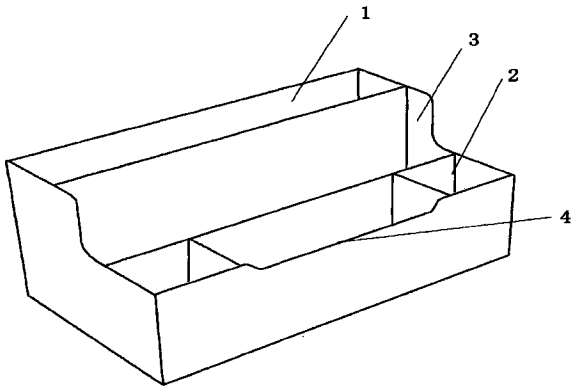

CN 201900641 U

1. 立体工具箱，包括箱体，其特征在于：所述箱体由包括高位储存盒 (1) 和低位储存盒 (2) 组成，高位储存盒 (1) 和低位储存盒 (2) 通过左右两侧安装的侧板 (3) 固定在一起。

2. 如权利要求 1 所述的立体工具箱，其特征在于：所述高位储存盒 (1) 和低位储存盒 (2) 之间留有空隙。

3. 如权利要求 1 所述的立体工具箱，其特征在于：所述侧板 (3) 为 L 形侧板 (3)。

4. 如权利要求 1-3 其中任一所述的立体工具箱，其特征在于：所述低位储存盒 (2) 前盒体中部开有凹槽 (4)。

立体工具箱

技术领域

[0001] 本实用新型涉及一种立体工具箱。

背景技术

[0002] 工具箱用途非常广泛，尤其适合作为收纳箱使用。但是现在的工具箱通常开口高低一致。这样的话如果要找东西的话必须站起来从上往下翻找，或者需要将工具箱里的东西全部倒出来才能找到，非常不方便。但是如果将工具箱的结构做复杂的话，成本就会上升。

实用新型内容

[0003] 本实用新型的目的是提供一种立体工具箱，改变现有技术中工具箱中物品难以找到的现状。使得工具箱中存放物品归类更为方便。

[0004] 为达到所述效果，本实用新型立体工具箱，包括箱体，所述箱体由包括高位储存盒和低位储存盒组成，高位储存盒和低位储存盒通过左右两侧安装的侧板固定在一起。

[0005] 优选的，所述高位储存盒和低位储存盒之间留有空隙。这样的空隙和侧板一起构成了一个新的空间，在节省材料的前提下，得到了最大的空间利用。

[0006] 优选的，所述侧板为L形侧板。L形侧板配合高位储存盒和低位储存盒之间的高低位置，这样从侧面取低位储存盒内的物品时不会被侧板挡住。

[0007] 优选的，所述低位储存盒前盒体中部开有凹槽。低位储存盒前盒体中部开有凹槽不仅在外观上更为美观，而且还使得从前方取物更为方便。

[0008] 由于采用了所述技术方案，本实用新型高位储存盒和低位储存盒分别能存放大小不同的物品。高位储存盒和低位储存盒通过左右两侧安装的侧板固定在一起，结构简单，占用的有效空间大，方便使用者寻找所需要的物品。

附图说明

[0009] 下面结合附图对本实用新型作进一步说明：

[0010] 图1为本实用新型立体工具箱的示意图。

具体实施方式

[0011] 如图1所示，本实用新型立体工具箱，包括箱体，所述箱体由包括高位储存盒1和低位储存盒2组成，高位储存盒1和低位储存盒2通过左右两侧安装的侧板3固定在一起。所述高位储存盒1和低位储存盒2之间留有空隙。所述侧板3为L形侧板3。所述低位储存盒2前盒体中部开有凹槽4。

[0012] 通过这样的结构使用者可以将较大的东西放入高位储存盒1，较小的东西放入低位储存盒2，寻找起来也非常方便。而且还可以充分利用起所述高位储存盒1和低位储存盒2之间所留空隙和侧板3围成的空间。侧板3为L形侧板3，方便从侧面取用低位储存盒2

里的物品。所述低位储存盒 2 前盒体中部开有凹槽 4。不仅在外观上更为美观，而且还使得从前方取物更为方便。

[0013] 以上所述仅为本实用新型的具体实施例，但本实用新型的技术特征并不局限于此，任何本领域的技术人员在本实用新型的领域内，所作的变化或修饰皆涵盖在本实用新型的专利范围之中。

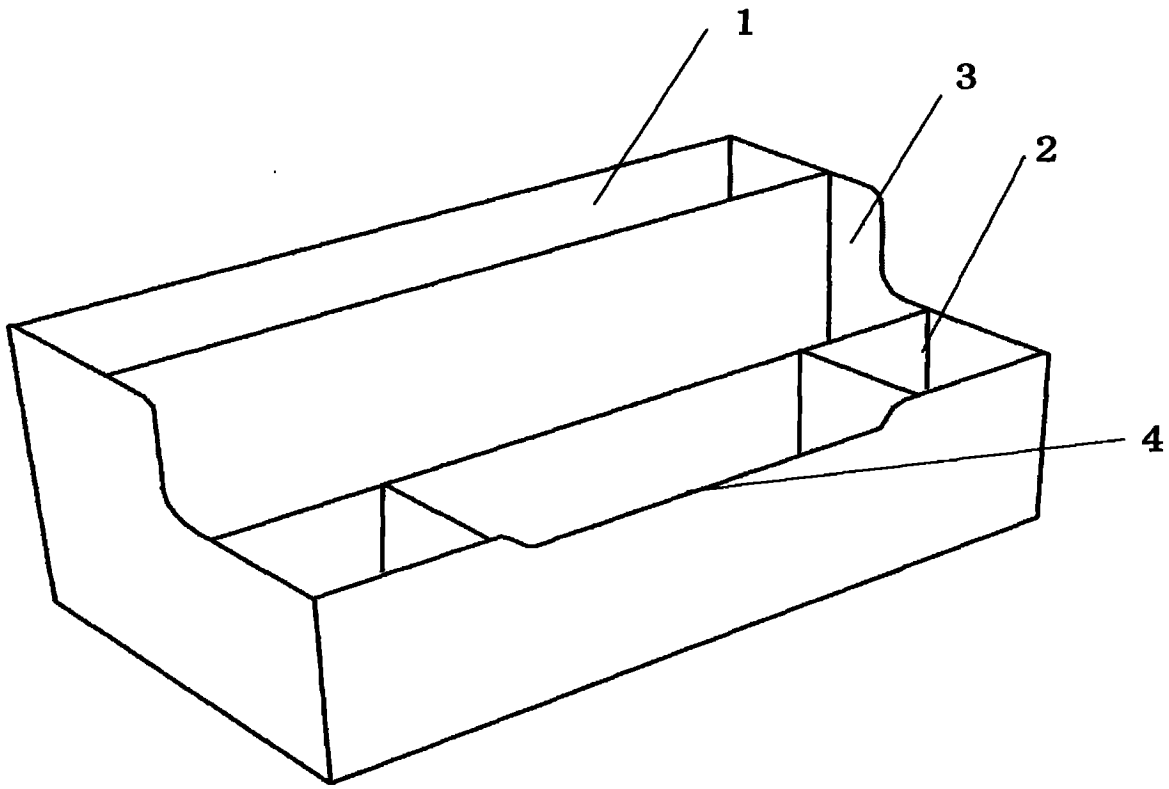

图 1