(19)中华人民共和国国家知识产权局

(12)实用新型专利

(10)授权公告号 CN 204333813 U
(45)授权公告日 2015.05.13

(21)申请号 201420749628.7

(22)申请日 2014.12.03

(73)专利权人 重庆荣威电气成套设备有限公司
地址 400000 重庆市大渡口区八桥镇桥梓塘村三社

(72)发明人 杨大俊

(51)Int.Cl.
H02G 3/04(2006.01)

权利要求书1页 说明书3页 附图1页

(54)实用新型名称

可调式的垂直三通桥架

(57)摘要

本实用新型提供一种可调式的垂直三通桥架，所述垂直三通桥架包括底板、第一侧板、第二侧板、第一盖板及第二盖板，所述第一侧板和第二侧板分别固定连接于所述底板的两侧边上，所述第一盖板和第二盖板依次覆盖于所述第一侧板和第二侧板之间，且所述第一盖板和第二盖板与所述第一侧板和第二侧板之间为活动连接。本实用新型避免了现有技术中通过多个槽条来拼接成三通的情况，同时也很好地解决了现有三通桥架不便于后续维修的问题。

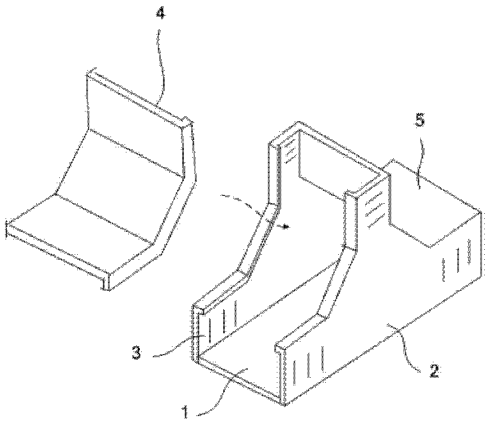

CN 204333813 U

1. 一种可调式的垂直三通桥架，其特征在于，所述垂直三通桥架包括底板（1）、第一侧板（2）、第二侧板（3）、第一盖板（4）及第二盖板（5），所述第一侧板（2）和第二侧板（3）分别固定连接于所述底板（1）的两侧边上，所述第一盖板（4）和第二盖板（5）依次覆盖于所述第一侧板（2）和第二侧板（3）之间，且所述第一盖板（4）和第二盖板（5）与所述第一侧板（2）和第二侧板（3）之间为活动连接。

2. 根据权利要求 1 所述的可调式的垂直三通桥架，其特征在于，所述第一侧板（2）包括第一条口部（21）、第二条口部（22）及第三条口部（23），所述第一条口部（21）分别与第二条口部（22）和第三条口部（23）之间通过一倾斜部（24）呈过渡连接，所述第二条口部（22）和第三条口部（23）之间为直线连接，且第一条口部（21）与第二条口部（22）之间呈垂直连接，第一条口部（21）与第三条口部（23）之间呈垂直连接，第二条口部（22）和第三条口部（23）之间呈水平连接。

3. 根据权利要求 1 所述的可调式的垂直三通桥架，其特征在于，所述第一盖板（4）包括第一板体（41）、第二板体（42）、第三板体（43）及第一连接件（44）和第二连接件（45），其中，所述第二板体（42）分别通过第一连接件（44）与所述第一板体（41）相活动连接，所述第二板体（42）分别通过第二连接件（45）与所述第三板体（43）相活动连接。

4. 根据权利要求 3 所述的可调式的垂直三通桥架，其特征在于，所述第一连接件（44）和第二连接件（45）为铰链。

可调式的垂直三通桥架

技术领域

[0001] 本实用新型涉及线缆铺设领域，主要是指用于安装线缆的设备，更具体地来说，特别是涉及一种可调式的垂直三通桥架。

背景技术

[0002] 电缆桥架分为槽式、托盘式和梯架式、网格式等结构，由支架、托臂和安装附件等组成。建筑物内桥架可以独立架设，也可以附设在各种建（构）筑物和管廊支架上，应体现结构简单，造型美观、配置灵活和维修方便等特点，全部零件均需进行镀锌处理，安装在建筑物外露天的桥架。

[0003] 其中，在桥架中又分直线段、弯通、三通、四通等组件，这些组件在电缆的安装过程中应用于不同的场合。对于三通的桥架，现有中往往是通过槽体来进行组合安装，其在安装之前需要进行一定的组装，而且在电缆铺设好以后，再将盖体盖上以作封装。这种现有的三通桥架，所存在的不足是，需要预先进行一定的组装使得在实际安装过程中施工效率较低，另外，在后期维修检测时，如果进行故障排查时，进行拆开检测时，需要进行整块的将盖体拆下，十分地麻烦。

实用新型内容

[0004] 鉴于以上所述，本实用新型的目的在于提供一种可调式的垂直三通桥架，用于解决现有技术中三通桥架需要预先进行一定的组装使得在实际安装过程中施工效率较低的问题，另外，还用于在后期维修检测时，如果进行故障排查时，进行拆开检测时，需要进行整块的将盖体拆下，十分地麻烦的问题。

[0005] 为实现上述目的及其他相关目的，本实用新型提供以下技术方案：

[0006] 一种可调式的垂直三通桥架，所述垂直三通桥架包括底板、第一侧板、第二侧板、第一盖板及第二盖板，所述第一侧板和第二侧板分别固定连接于所述底板的两侧边上，所述第一盖板和第二盖板依次覆盖于所述第一侧板和第二侧板之间，且所述第一盖板和第二盖板与所述第一侧板和第二侧板之间为活动连接。

[0007] 优选地，在上述可调式的垂直三通桥架中，所述第一侧板包括第一条口部、第二条口部及第三条口部，所述第一条口部分别与第二条口部和第三条口部之间通过一倾斜部呈过渡连接，所述第二条口部和第三条口部之间为直线连接，且第一条口部与第二条口部之间呈垂直连接，第一条口部与第三条口部之间呈垂直连接，第二条口部和第三条口部之间呈水平连接。

[0008] 优选地，在上述可调式的垂直三通桥架中，所述第一盖板包括第一板体、第二板体、第三板体及第一连接件和第二连接件，其中，所述第二板体分别通过第一连接件与所述第一板体相活动连接，所述第二板体分别通过第二连接件与所述第三板体相活动连接。

[0009] 如上所述，本实用新型具有以下有益效果：避免了现有技术中通过多个槽条来拼接成三通的情况，在后期检修时，不需要将第一盖板或者第二盖板全部拆开来进行检测，只

需要拧松第一板体或者第三板体与第一侧板和第二侧板之间的固定件，那么再用手掰开第一板体或者第三板体即可看到桥架内部的电缆情况，而不需再将整个第一盖板后者第二盖板拆开，从而提高了检修的效率。

附图说明

[0010] 为了更清楚地说明本实用新型实施例中的方案，下面将对具体实施例中描述所需要使用的附图作简单的介绍，显而易见地，下面描述中的附图仅仅是本实用新型的一些实施例，对于本领域技术人员来讲，在不付出创造性劳动的前提下，还可以根据这些附图获得其他的附图。

[0011] 图 1 为本实用新型一种可调式的垂直三通桥架的结构示意图。

[0012] 图 2 为图 1 一种可调式的垂直三通桥架中第一侧板的结构示意图。

[0013] 图 3 为图 1 一种可调式的垂直三通桥架中第一盖板的结构示意图。

[0014] 附图标号说明

[0015] 1 底板

[0016] 2 第一侧板

[0017] 21 第一条口部

[0018] 22 第二条口部

[0019] 23 第三条口部

[0020] 24 倾斜部

[0021] 3 第二侧板

[0022] 4 第一盖板

[0023] 41 第一板体

[0024] 42 第二板体

[0025] 43 第三板体

[0026] 44 第一连接件

[0027] 45 第二连接件

[0028] 5 第二盖板

具体实施方式

[0029] 下面将结合本实用新型实施例中的附图，对本实用新型实施例中的技术方案进行清楚、完整地描述，显然，所描述的实施例仅仅是本实用新型的一部分实施例，而不是全部的实施例。基于本实用新型的实施例，本领域普通技术人员在没有做出创造性劳动的前提下所获得的所有其它实施例，都属于本实用新型保护的范围。

[0030] 请见图 1，示出了本实用新型一种可调式的垂直三通桥架的结构示意图，据示图来看，所述垂直三通桥架包括底板 1、第一侧板 2、第二侧板 3、第一盖板 4 及第二盖板 5，所述第一侧板 2 和第二侧板 3 分别固定连接于所述底板 1 的两侧边上，所述第一盖板 4 和第二盖板 5 依次覆盖于所述第一侧板 2 和第二侧板 3 之间，且所述第一盖板 4 和第二盖板 5 与所述第一侧板 2 和第二侧板 3 之间为活动连接。

[0031] 另外，可参考图 2，示出了所述可调式的垂直三通桥架中第一侧板 2 的构成示意

图，应当理解，所述第一侧板 2 和第二侧板 3 为相同的结构，这里只是为便于叙述，故以第一侧板 2 为例进行说明。所述第一侧板 2 包括第一条口部 21、第二条口部 22 及第三条口部 23，其中，所述第一条口部 21 分别与第二条口部 22 和第三条口部 23 之间通过一倾斜部 24 呈过渡连接，所述第二条口部 22 和第三条口部 23 之间为直线连接，且第一条口部 21 与第二条口部 22 之间呈垂直连接，第一条口部 21 与第三条口部 23 之间呈垂直连接，第二条口部 22 和第三条口部 23 之间呈水平连接。

[0032] 通过上述图 2 的结构，使得所述可调式的垂直三通桥架形成三通结构，而且也避免了现有技术中通过多个槽条来拼接成三通的情况。

[0033] 进一步地，将图 3，示出了所述第一盖板 4 的结构图，应当理解，所述第一盖板 4 和第二盖板 5 为相同的结构，这里只是为便于叙述，故以第一盖板 4 为例进行说明，从图 3 来看，所述第一盖板 4 包括第一板体 41、第二板体 42、第三板体 43 及第一连接件 44 和第二连接件 45，其中，所述第二板体 42 分别通过第一连接件 44 与所述第一板体 41 相活动连接，所述第二板体 42 分别通过第二连接件 45 与所述第三板体 43 相活动连接。通过 3 中的第一盖板 4，使得在后期检修时，不需要将第一盖板 4 或者第二盖板 5 全部拆开来进行检测，只需要拧松第一板体 41 或者第三板体 43 与第一侧板 2 和第二侧板 3 之间的固定件，那么再用手掰开第一板体 41 或者第三板体 43 即可看到桥架内部的电缆情况，而不需再将整个第一盖板 4 后者第二盖板 5 拆开，从而提高了检修的效率。

[0034] 具体地，所述第一连接件 44 和第二连接件 45 为铰链。

[0035] 综上所述，本实用新型很好地解决了现有三通桥架安装复杂以及不便于后续维修等问题，提供了一种结构简单且高效的垂直三通桥接。所以，本实用新型有效克服了现有技术中的种种缺点而具高度产业利用价值。

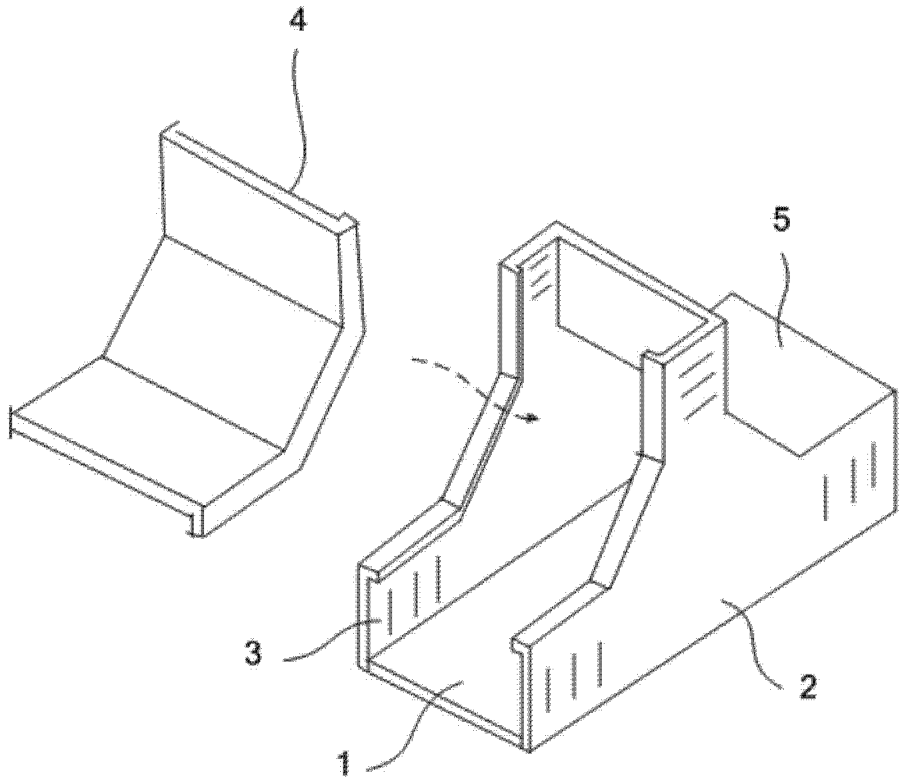

图 1

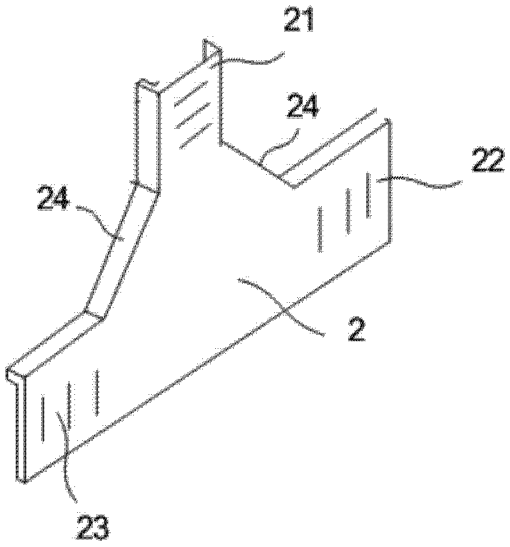

图 2

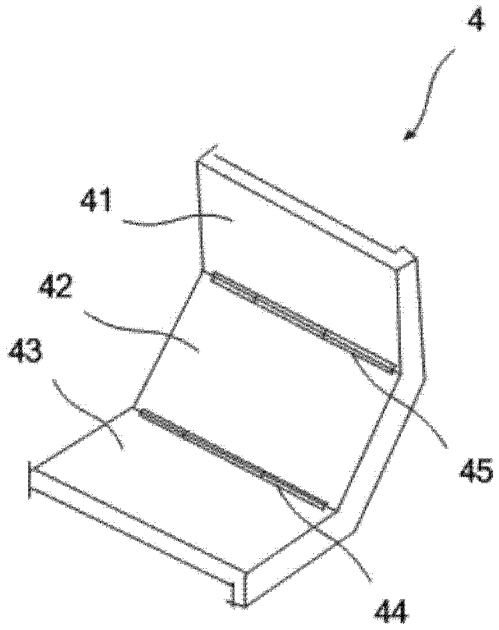

图 3