(19)国家知识产权局

(12)实用新型专利

(10)授权公告号 CN 218845396 U
(45)授权公告日 2023.04.11

(21)申请号 202223347633.9

(22)申请日 2022.12.13

(73)专利权人 辽宁壹隆橡胶密封技术有限公司
地址 112000 辽宁省铁岭市经济开发区帽山分场(橡胶产业园)

(72)发明人 刘铁辉 郑君 江涛

(74)专利代理机构 北京深川专利代理事务所(普通合伙) 16058
专利代理师 覃海芬

(51)Int.Cl.
F16L 27/10(2006.01)

权利要求书1页 说明书3页 附图1页

(54)实用新型名称

一种能够防止水汽渗入的密封垫

(57)摘要

本实用新型公开了一种能够防止水汽渗入的密封垫，包括第一管道和第二管道，所述第一管道与第二管道之间通过密封装置密封连接，所述第一橡胶管安装在橡胶垫上，所述第二橡胶管安装在橡胶垫上。使第一管道套在第一橡胶管上，第一管道顶在密封垫上，同时使第二管道套在第二橡胶管上，第二管道顶在密封垫上，延长密封垫，防止密封垫冷缩时，使管道接口处出现缝隙，避免造成水汽从管道接口处缝隙中渗入到管道内部；第一管道顶在密封垫上，同时第二管道顶在密封垫上，使环形槽内的弹簧压缩，则通过弹簧向外侧的力，使密封垫紧密贴合在第一管道与第二管道的连接处，使第一管道与第二管道密封连接。

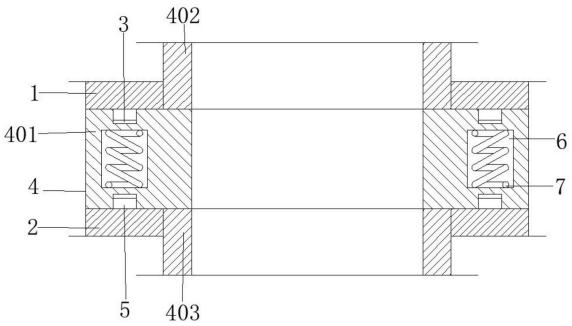

CN 218845396 U

1.一种能够防止水汽渗入的密封垫,包括第一管道(1)和第二管道(2),其特征在于:所述第一管道(1)与第二管道(2)之间通过密封装置(4)密封连接,所述密封装置(4)包括密封垫(401)、第一橡胶管(402)和第二橡胶管(403);

所述第一橡胶管(402)安装在密封垫(401)上,所述第二橡胶管(403)安装在密封垫(401)上,所述密封垫(401)、第一橡胶管(402)和第二橡胶管(403)之间相连通,所述第一管道(1)套在第一橡胶管(402)上,所述第二管道(2)套在第二橡胶管(403)上,所述第一管道(1)与第二管道(2)分别顶在密封垫(401)的两面。

2.根据权利要求1所述的一种能够防止水汽渗入的密封垫,其特征在于:所述密封垫(401)内开设有环形槽(6),所述环形槽(6)内安装有弹簧(7),所述弹簧(7)的数量不少于十个,所述弹簧(7)等距分布在环形槽(6)内。

3.根据权利要求1所述的一种能够防止水汽渗入的密封垫,其特征在于:所述第一橡胶管(402)上开设有环形放置槽(8),所述环形放置槽(8)内套有环形垫(9)。

4.根据权利要求3所述的一种能够防止水汽渗入的密封垫,其特征在于:所述环形垫(9)内开设有环形腔(10),所述环形腔(10)内安装有环形件(11)。

5.根据权利要求1所述的一种能够防止水汽渗入的密封垫,其特征在于:所述密封垫(401)的两侧分别开设有环形卡槽(3),所述第一管道(1)上安装有环形口(5),所述第二管道(2)上安装有环形口(5)。

6.根据权利要求1所述的一种能够防止水汽渗入的密封垫,其特征在于:所述第一橡胶管(402)上安装有锥形管(12),所述第二橡胶管(403)上安装有锥形管(12)。

一种能够防止水汽渗入的密封垫

技术领域

[0001] 本实用新型涉及密封垫技术领域，具体为一种能够防止水汽渗入的密封垫。

背景技术

[0002] 橡胶密封垫属于管道密封部件，密封垫具有耐油、耐酸碱、耐寒热、耐老化等性能，目前密封垫广泛用在管道接口的拼接密封中，且一般都是管道通过密封垫端面的挤压实现连接处的密封，而有时由于工作环境的不同，密封垫在零下使用时，密封垫冷缩时，使得管道接口处密封度低，造成水汽从管道接口处缝隙中渗入到管道内部。

实用新型内容

[0003] 本实用新型的目的在于提供一种能够防止水汽渗入的密封垫。

[0004] 为实现上述目的，本实用新型提供如下技术方案：一种能够防止水汽渗入的密封垫，包括第一管道和第二管道，所述第一管道与第二管道之间通过密封装置密封连接，所述密封装置包括密封垫、第一橡胶管和第二橡胶管；

[0005] 所述第一橡胶管安装在密封垫上，所述第二橡胶管安装在密封垫上，所述密封垫、第一橡胶管和第二橡胶管之间相连通，所述第一管道套在第一橡胶管上，所述第二管道套在第二橡胶管上，所述第一管道与第二管道分别顶在密封垫的两面。

[0006] 优选的，所述密封垫内开设有环形槽，所述环形槽内安装有弹簧，所述弹簧的数量不少于十个，所述弹簧等距分布在环形槽内。

[0007] 优选的，所述第一橡胶管上开设有环形放置槽，所述环形放置槽内套有环形垫。

[0008] 优选的，所述环形垫内开设有环形腔，所述环形腔内安装有环形件。

[0009] 优选的，所述密封垫的两侧分别开设有环形卡槽，所述第一管道上安装有环形口，所述第二管道上安装有环形口。

[0010] 优选的，所述第一橡胶管上安装有锥形管，所述第二橡胶管上安装有锥形管。

[0011] 与现有技术相比，本实用新型的有益效果是：该能够防止水汽渗入的密封垫，相对比于传统技术，具有以下优点：

[0012] 使第一管道套在第一橡胶管上，第一管道顶在密封垫上，同时使第二管道套在第二橡胶管上，第二管道顶在密封垫上，延长密封垫，防止密封垫冷缩时，使管道接口处出现缝隙，避免造成水汽从管道接口处缝隙中渗入到管道内部；

[0013] 第一管道顶在密封垫上，同时第二管道顶在密封垫上，使环形槽内的弹簧压缩，则通过弹簧向外侧的力，使密封垫紧密贴合在第一管道与第二管道的连接处，使第一管道与第二管道密封连接。

附图说明

[0014] 图1为本实用新型结构示意图；

[0015] 图2为图1中环形放置槽、环形垫和环形腔的结构示意图。

[0016] 图中:1、第一管道,2、第二管道,3、环形卡槽,4、密封装置,401、密封垫,402、第一橡胶管,403、第二橡胶管,5、环形口,6、环形槽,7、弹簧,8、环形放置槽,9、环形垫,10、环形腔,11、环形件,12、锥形管。

具体实施方式

[0017] 下面将结合本实用新型实施例中的附图,对本实用新型实施例中的技术方案进行清楚、完整地描述,显然,所描述的实施例仅仅是本实用新型一部分实施例,而不是全部的实施例。基于本实用新型中的实施例,本领域普通技术人员在没有做出创造性劳动前提下所获得的所有其他实施例,都属于本实用新型保护的范围。

[0018] 请参阅图1-2,本实用新型提供一种技术方案:一种能够防止水汽渗入的密封垫,包括第一管道1和第二管道2,第一管道1与第二管道2之间通过密封装置4密封连接,密封装置4包括密封垫401、第一橡胶管402和第二橡胶管403;

[0019] 第一橡胶管402安装在密封垫401上,第二橡胶管403安装在密封垫401上,密封垫401、第一橡胶管402和第二橡胶管403之间相连通,第一管道1套在第一橡胶管402上,第一管道1与第一橡胶管402紧密贴合,第二管道2套在第二橡胶管403上,第二管道2与第二橡胶管403紧密贴合,第一管道1与第二管道2分别顶在密封垫401的两面,使第一管道1套在第一橡胶管402上,第一管道1顶在密封垫401上,同时使第二管道2套在第二橡胶管403上,第二管道2顶在密封垫401上。

[0020] 密封垫401内开设有环形槽6,环形槽6内安装有弹簧7,弹簧7的数量不少于十个,弹簧7等距分布在环形槽6内,第一管道1顶在密封垫401上,同时第二管道2顶在密封垫401上,使环形槽6内的弹簧7压缩,则通过弹簧7向外侧的力,使密封垫401紧密贴合在第一管道1与第二管道2的连接处。

[0021] 第一橡胶管402上开设有环形放置槽8,环形放置槽8内套有环形垫9,环形垫9紧贴在第一管道1内,使第一橡胶管402与第一管道1密封,且同理第二管道2。

[0022] 环形垫9内开设有环形腔10,环形腔10内安装有环形件11,环形腔10内的环形件11使环形垫9紧贴在第一管道1内,且同理第二管道2。

[0023] 密封垫401的两侧分别开设有环形卡槽3,第一管道1上安装有环形口5,第二管道2上安装有环形口5,第一管道1上的环形口5插进密封垫401上的环形卡槽3内,同时第二管道2上的环形口5插进密封垫401上的环形卡槽3内,使第一管道1与第二管道2定位连接。

[0024] 第一橡胶管402上安装有锥形管12,第一橡胶管402上的锥形管12方便第一管道1套在第一橡胶管402上,第二橡胶管403上安装有锥形管12,第二橡胶管403上的锥形管12方便第二管道2套在第二橡胶管403上。

[0025] 在使用该能够防止水汽渗入的密封垫时,首先第一橡胶管402上的锥形管12方便第一管道1套在第一橡胶管402上,第一管道1上的环形口5插进密封垫401上的环形卡槽3内,第二橡胶管403上的锥形管12方便第二管道2套在第二橡胶管403上,第二管道2上的环形口5插进密封垫401上的环形卡槽3内,使第一管道1与第二管道2定位连接,第一管道1顶在密封垫401上,同时第二管道2顶在密封垫401上,使环形槽6内的弹簧7压缩,则通过弹簧7向外侧的力,使密封垫401紧密贴合在第一管道1与第二管道2的连接处,使第一管道1与第二管道2密封连接,当密封垫401需要连接较粗的管道时,使环形垫9套在第一橡胶管402上

的环形腔10内，同时使环形垫9套在第二橡胶管403上的环形腔10内，当第一管道1套在第一橡胶管402上时，环形腔10内的环形件11使环形垫9紧贴在第一管道1内，密封第一管道1与第一橡胶管402，同理密封第二管道2套在第二橡胶管403。

[0026] 尽管已经示出和描述了本实用新型的实施例，对于本领域的普通技术人员而言，可以理解在不脱离本实用新型的原理和精神的情况下可以对这些实施例进行多种变化、修改、替换和变型，本实用新型的范围由所附权利要求及其等同物限定。

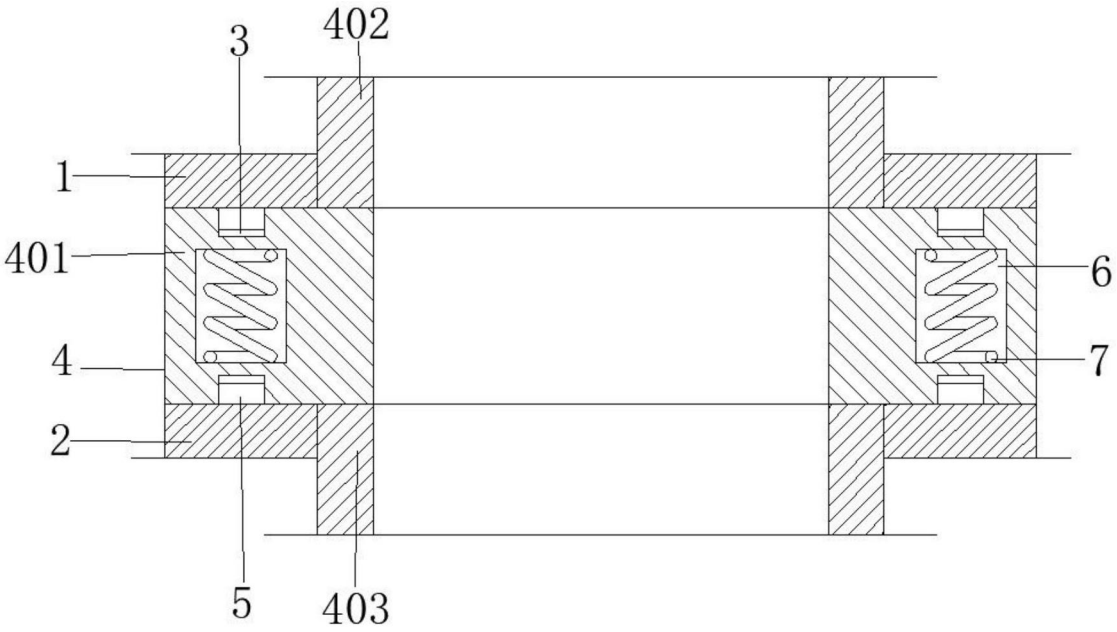

图1

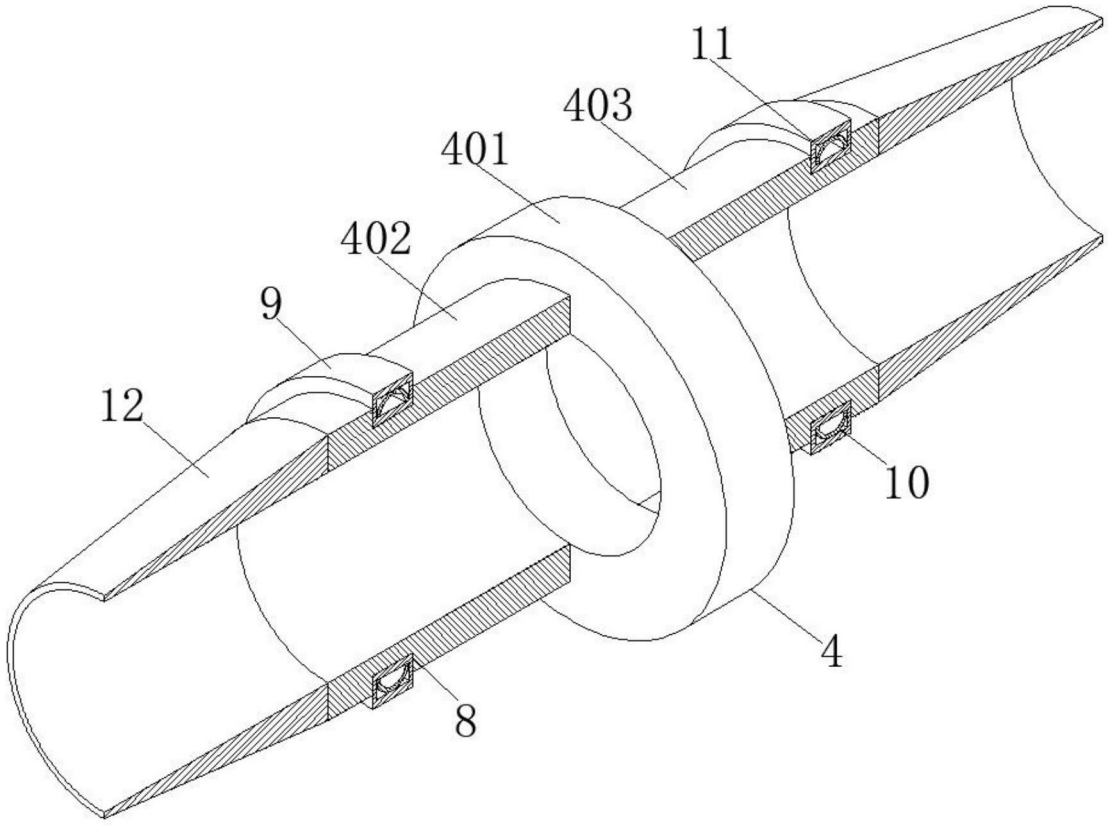

图2