(19)中华人民共和国国家知识产权局

(12)实用新型专利

(10)授权公告号 CN 209498302 U
(45)授权公告日 2019.10.18

(21)申请号 201822185846.3

(22)申请日 2018.12.25

(73)专利权人 安徽省农业科学院水产研究所
地址 230000 安徽省合肥市庐阳区农科南路40号

(72)发明人 潘庭双 江河 凌俊 段国庆 胡玉婷 周华兴 陈小雷

(74)专利代理机构 苏州翔远专利代理事务所（普通合伙）32251
代理人 王华

(51)Int.Cl.
A01K 69/08(2006.01)

权利要求书1页 说明书3页 附图2页

(54)实用新型名称

一种河蟹、青虾混养模式下的青虾捕捞器具

(57)摘要

本实用新型公开了一种河蟹、青虾混养模式下的青虾捕捞器具，包括笼体，所述笼体的内侧固定连接有多个铁框架，所述铁框架之间通过外网固定连接，所述外网的前端和两侧开设有进虾口，所述进虾口的内侧固定连接有倒须，所述进虾口之间通过内网固定连接，所述笼体的顶部开设有拉链，所述拉链的内侧固定连接有连通道，所述内网与连通道相连通，所述笼体的右侧固定连接有收束口，所述收束口的内部活动连接有分流管。该河蟹、青虾混养模式下的青虾捕捞器具，靠近水面的一端采用了分流管，可以区分河蟹与青虾，分流管具有适宜的长度与光滑的内壁每当虾蟹一同被捕捞上来时，河蟹体型较大攀爬能力强可以从分流管爬出，青虾体型较小难以爬出。

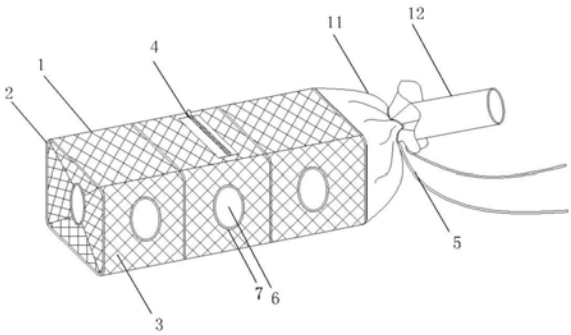

CN 209498302 U

1.一种河蟹、青虾混养模式下的青虾捕捞器具，包括笼体(1)，其特征在于：所述笼体(1)的内侧固定连接有多个铁框架(2)，所述铁框架(2)之间通过外网(3)固定连接，所述外网(3)的前端和两侧开设有进虾口(6)，所述进虾口(6)的边缘固定连接有加固边(7)，所述进虾口(6)的内侧固定连接有倒须(8)，所述进虾口(6)之间通过内网(9)固定连接，所述笼体(1)的顶部开设有拉链(4)，所述拉链(4)的内侧固定连接有连通道(10)，所述内网(9)与连通道(10)相连通，所述笼体(1)的右侧固定连接有收束口(11)，所述收束口(11)的外侧活动连接有尼龙固定绳(5)，所述收束口(11)的内部活动连接有分流管(12)，所述内网(9)的右端与分流管(12)固定连接。

2.根据权利要求1所述的一种河蟹、青虾混养模式下的青虾捕捞器具，其特征在于：所述铁框架(2)在笼体(1)内等间距连续分布。

3.根据权利要求1所述的一种河蟹、青虾混养模式下的青虾捕捞器具，其特征在于：所述进虾口(6)的形状为椭圆形。

4.根据权利要求1所述的一种河蟹、青虾混养模式下的青虾捕捞器具，其特征在于：所述倒须(8)的材质为柔性无弹力材质，且倒须(8)的形状为圆台形，倒须(8)外侧的直径等于进虾口(6)的直径，倒须(8)内侧的直径小于进虾口(6)的直径。

5.根据权利要求1所述的一种河蟹、青虾混养模式下的青虾捕捞器具，其特征在于：所述收束口(11)的材质为橡胶，且收束口(11)的长度小于分流管(12)的长度。

6.根据权利要求1所述的一种河蟹、青虾混养模式下的青虾捕捞器具，其特征在于：所述分流管(12)的材质为PVC，且分流管(12)的外径等于内网(9)的内径，分流管(12)的长度为20至25cm。

一种河蟹、青虾混养模式下的青虾捕捞器具

技术领域

[0001] 本实用新型涉及水产养殖技术领域，具体为一种河蟹、青虾混养模式下的青虾捕捞器具。

背景技术

[0002] 青虾与河蟹都是底栖动物，它们的生活习性和爱吃的饲料诱饵都相似，对于养殖户而言，将青虾与河蟹混养可以提高养殖户单位池塘面积的收入。

[0003] 但是在收获的季节，河蟹与青虾需要分开捕捞，但是依靠普通的捕虾笼进行捕捞会导致捕上来的既有虾又有蟹，还需要人工分开，费时费力，如果只靠提升捕虾笼的网格密度来区分虾蟹，可能导致螃蟹虽然被分走，但是许多虾也趁机逃逸。

实用新型内容

[0004] 本实用新型的目的在于提供一种河蟹、青虾混养模式下的青虾捕捞器具，以解决上述背景技术中提出难以分开河蟹与青虾的问题。

[0005] 为实现上述目的，本实用新型提供如下技术方案：一种河蟹、青虾混养模式下的青虾捕捞器具，包括笼体，所述笼体的内侧固定连接有多个铁框架，所述铁框架之间通过外网固定连接，所述外网的前端和两侧开设有进虾口，所述进虾口的边缘固定连接有加固边，所述进虾口的内侧固定连接有倒须，所述进虾口之间通过内网固定连接，所述笼体的顶部开设有拉链，所述拉链的内侧固定连接有连通道，所述内网与连通道相连通，所述笼体的右侧固定连接有收束口，所述收束口的外侧活动连接有尼龙固定绳，所述收束口的内部活动连接有分流管，所述内网的右端与分流管固定连接。

[0006] 优选的，所述铁框架在笼体内等间距连续分布。

[0007] 优选的，所述进虾口的形状为椭圆形。

[0008] 优选的，所述倒须的材质为柔性无弹力材质，且倒须的形状为圆台形，倒须外侧的直径等于进虾口的直径，倒须内侧的直径小于进虾口的直径。

[0009] 优选的，所述收束口的材质为橡胶，且收束口的长度小于分流管的长度。

[0010] 优选的，所述分流管的材质为PVC，且分流管的外径等于内网的内径，分流管的长度为20至25cm。

[0011] 与现有技术相比，本实用新型的有益效果是：该河蟹、青虾混养模式下的青虾捕捞器具，靠近水面的一端采用了分流管，可以区分河蟹与青虾，分流管具有适宜的长度与光滑的内壁每当虾蟹一同被捕捞上来时，河蟹体型较大攀爬能力强可以从分流管爬出，青虾体型较小难以爬出，最后笼体里留下的几乎都是青虾，由于攀爬过程中螃蟹与青虾消耗了大量体力，所以没有余力对笼体的内外网进行破坏，让笼体变得更耐用，笼体外侧开设了拉链，拉链通过连通道与放置青虾的内网相连，等捕捞完成后只需拉开拉链便能将青虾轻松地倒出来。

附图说明

[0012] 图1为本实用新型外部结构示意图；

[0013] 图2为本实用新型剖面结构示意图；

[0014] 图3为本实用新型工作状态结构示意图。

[0015] 图中：1、笼体；2、铁框架；3、外网；4、拉链；5、尼龙固定绳；6、进虾口；7、加固边；8、倒须；9、内网；10、连通道；11、收束口；12、分流管。

具体实施方式

[0016] 下面将结合本实用新型实施例中的附图，对本实用新型实施例中的技术方案进行清楚、完整地描述，显然，所描述的实施例仅仅是本实用新型一部分实施例，而不是全部的实施例。基于本实用新型中的实施例，本领域普通技术人员在没有做出创造性劳动前提下所获得的所有其他实施例，都属于本实用新型保护的范围。

[0017] 请参阅图1-3，本实用新型提供一种技术方案：一种河蟹、青虾混养模式下的青虾捕捞器具，包括笼体1，笼体1的内侧固定连接有多个铁框架2，铁框架2之间通过外网3固定连接，外网3的前端和两侧开设有进虾口6，进虾口6的边缘固定连接有加固边7，进虾口6的内侧固定连接有倒须8，进虾口6之间通过内网9固定连接，笼体1的顶部开设有拉链4，拉链4的内侧固定连接有连通道10，内网9与连通道10相连通，笼体1的右侧固定连接有收束口11，收束口11的外侧活动连接有尼龙固定绳5，收束口11的内部活动连接有分流管12，内网9的右端与分流管12固定连接。

[0018] 进一步的，铁框架2在笼体1内等间距连续分布，有利于让笼体1的外网3能够均衡分布，也方便生产。

[0019] 进一步的，进虾口6的形状为椭圆形，有利于进虾口6对虾蟹做出初步筛选，让青虾从进虾口6钻入，河蟹由于身体是扁的，如果不能在水中变换移动方向较难从进虾口6进入。

[0020] 进一步的，倒须8的材质为柔性无弹力材质，且倒须8的形状为圆台形，倒须8外侧的直径等于进虾口6的直径，倒须8内侧的直径小于进虾口6的直径，有利于倒须8阻挡虾蟹从进虾口6逃逸，将虾蟹留在内网9内进行初步筛选。

[0021] 进一步的，收束口11的材质为橡胶，且收束口11的长度小于分流管12的长度，有利于让收束口11更加耐用，同时由于橡胶不透光，此处只有分流管12透光透气，虾蟹处于本能会向分流管12爬去。

[0022] 进一步的，分流管12的材质为PVC，且分流管12的外径等于内网9的内径，分流管12的长度为20至25cm，有利于让分流管12的内壁较为光滑，且分流管12具有一定的长度可以让攀爬能力较强的河蟹爬出而青虾爬不出，同时避免分流管12过长导致河蟹也爬不出来，分流管12的外径等于内网9的内径可以让分流管12与内网9紧密卡合。

[0023] 工作原理：首先，如图2所示，将分流管12与内网9相连，然后将分流管12用尼龙固定绳5扎在收束口11内，青虾、河蟹受到笼体1内诱饵的吸引从进虾口6进入内网9，当青虾和河蟹想从内网9逃离时，受到倒须8的阻拦缠绕出不去，当青虾和河蟹试图破坏内网9逃出去，还有一层外网3可以拦住它们，如图3所示，让笼体1有收束口11的一端贴近水面放置，再用尼龙固定绳5把笼体1拴在岸边，笼体1、分流管12与水面的夹角呈60度，虾子和螃蟹都想从分流管12出去，由于分流管12的内壁光滑，长度为20到25厘米，且倾角较大，要从分流管

12爬出需要具备一定的体能和攀爬能力，河蟹进入内网9后，由于大螯长，个体大，攀爬能力强，所以能从分流管12爬出，但是青虾个体小，难以从分流管12爬出，所以最后内网9留下的为青虾，青虾从内网9爬到连通道10，拉开拉链4，可以将青虾统一倒出。

[0024] 最后应当说明的是，以上内容仅用以说明本实用新型的技术方案，而非对本实用新型保护范围的限制，本领域的普通技术人员对本实用新型的技术方案进行的简单修改或者等同替换，均不脱离本实用新型技术方案的实质和范围。

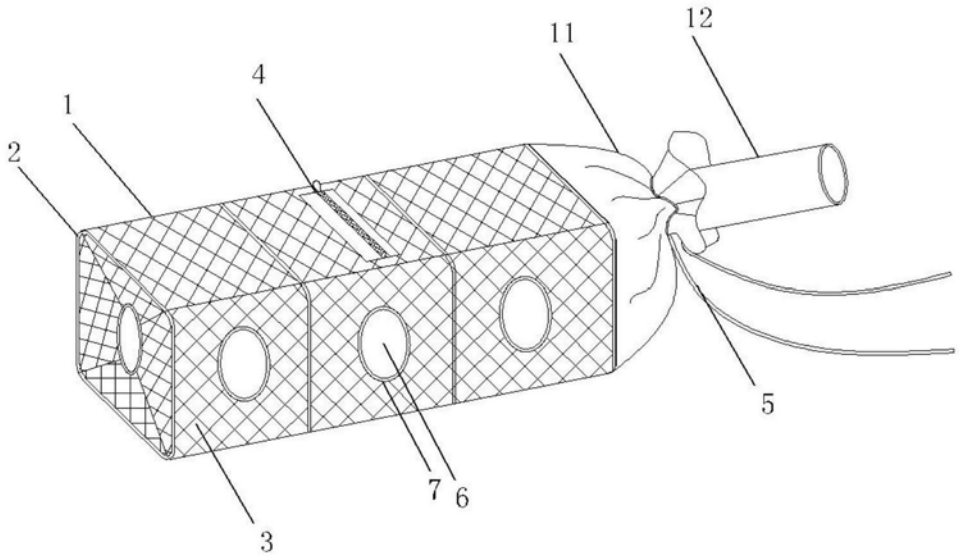

图1

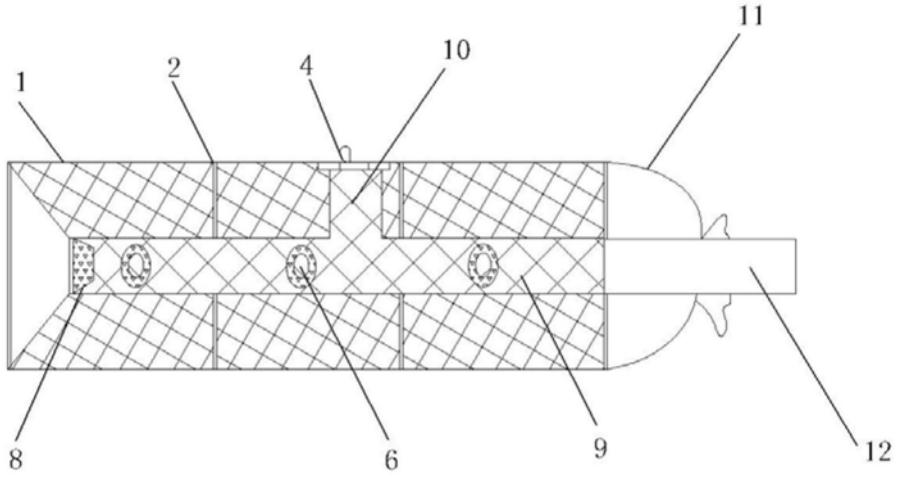

图2

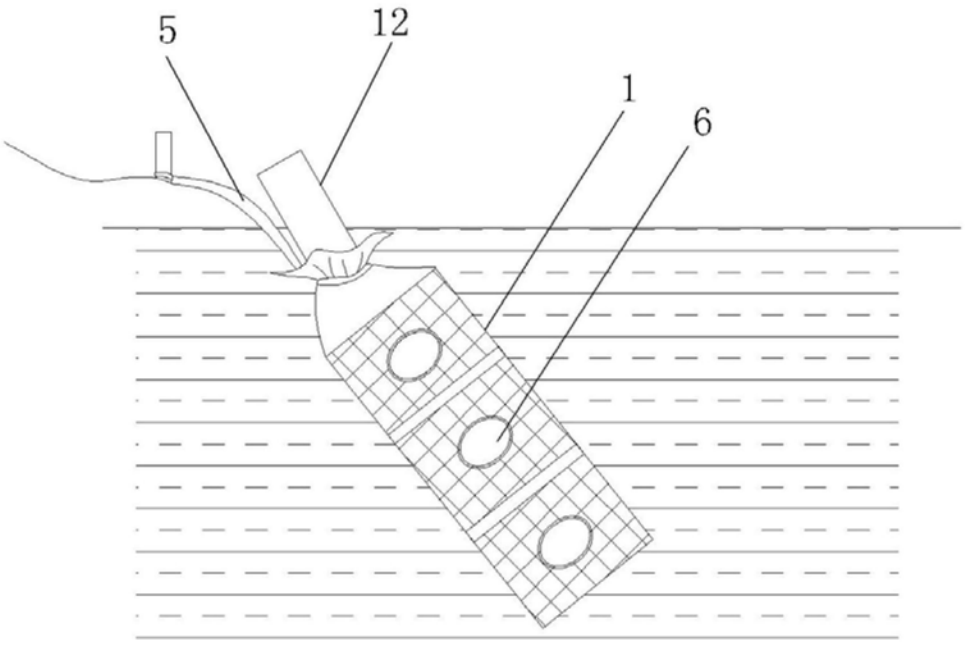

图3