(19)中华人民共和国国家知识产权局

(12)发明专利申请

(10)申请公布号 CN 105156977 A
(43)申请公布日 2015.12.16

(21)申请号 201510640363.6

(22)申请日 2015.10.08

(71)申请人 苏州汉克山姆照明科技有限公司
地址 215163 江苏省苏州市高新区昆仑山路189号

(72)发明人 傅立铭

(74)专利代理机构 南京纵横知识产权代理有限公司 32224
代理人 董建林

(51)Int.Cl.
F21S 9/03(2006.01)
F21V 23/04(2006.01)
F21V 23/00(2015.01)
F21V 3/02(2006.01)

权利要求书1页 说明书2页 附图1页

(54)发明名称

一种声控睡眠灯

(57)摘要

本发明提供一种声控睡眠灯，包括底座、支架和照明灯泡，所述支架固定在底座上，所述照明灯泡固定在支架上，所述支架上设有灯泡控制开关，所述底座内设有声音检测装置和微控制器，所述声音检测装置与所述微控制器相连，所述声音检测装置的话筒设置在所述底座前壁上的通孔内，所述为控制器与所述照明灯泡相连，所述底座的后壁设有三线插头。该灯可以自动检测使用者是否睡着，并在睡着后断开电源。

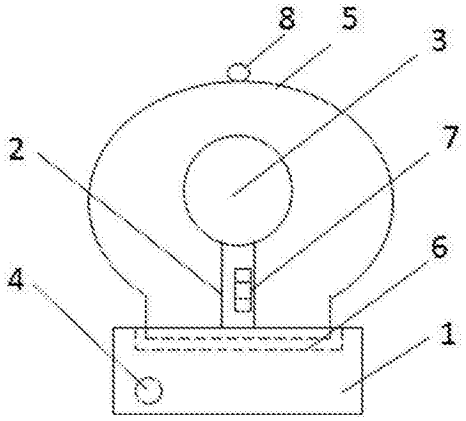

CN 105156977 A

1. 一种声控睡眠灯，其特征在于：包括底座、支架和照明灯泡，所述支架固定在底座上，所述照明灯泡固定在支架上，所述支架上设有灯泡控制开关，所述底座内设有声音检测装置和微控制器，所述声音检测装置与所述微控制器相连所述声音检测装置的话筒设置在所述底座前壁上的通孔内，所述微控制器与所述照明灯泡相连，所述底座的后壁设有三线插头。

2. 根据权利要求 1 所述的声控睡眠灯，其特征在于：所述灯泡控制开关分为三个挡位，分别为 OFF 挡、ON 挡和 AUTO 挡。

3. 根据权利要求 1 所述的声控睡眠灯，其特征在于：所述睡眠灯还包括灯罩，所述灯罩为圆弧形。

4. 根据权利要求 3 所述的声控睡眠灯，其特征在于：所述底座上设有用于放置灯罩的凹槽。

5. 根据权利要求 3 所述的声控睡眠灯，其特征在于：所述灯罩顶部设有圆形吊环。

6. 根据权利要求 1 所述的声控睡眠灯，其特征在于：所述底座内设有用于向照明灯泡供电的蓄电池。

7. 根据权利要求 6 所述的声控睡眠灯，其特征在于：所述蓄电池通过导线与所述太阳能电池板相连，所述太阳能电池板置于所述底座拆卸式侧壁的外表面上，所述侧壁的内壁设有蓄电池卡槽。

一种声控睡眠灯

技术领域

[0001] 本发明涉及一种睡眠灯，具体地，涉及一种声控睡眠灯。

背景技术

[0002] 电灯，作为日常照明用具，已经是人们生活或工作中必不可少的用品。但是现在市场上的灯具的功能比较单一，除了照明，没有其他的功能，有些人因为习惯或其他原因在睡觉前喜欢开着灯，而进入熟睡阶段后有没有办法关闭台灯，容易造成资源浪费增加人们的经济负担，而且不利于人们的身体健康。特别是婴幼儿，在睡觉时不喜欢黑暗，而父母则必须去检查其是否睡着，并在睡着后再去关灯，会增加人们的负担。

发明内容

[0003] 本发明为了解决现有技术中存在的上述缺陷和不足，提供了一种声控睡眠灯，可以自动检测使用者是否睡着，并在睡着后断开电源。

[0004] 为解决上述技术问题，本发明提供一种声控睡眠灯，包括底座、支架和照明灯泡，所述支架固定在底座上，所述照明灯泡固定在支架上，所述支架上设有灯泡控制开关，所述底座内设有声音检测装置和微控制器，所述声音检测装置与所述微控制器相连，所述声音检测装置的话筒设置在所述底座前壁上的通孔内，所述微控制器与所述照明灯泡相连，所述底座的后壁设有三线插头。

[0005] 进一步地，所述灯泡控制开关分为三个挡位，分别为 OFF 挡、ON 挡和 AUTO 挡。

[0006] 进一步地，所述睡眠灯还包括灯罩，所述灯罩为圆弧形。

[0007] 进一步地，所述底座上设有用于放置灯罩的凹槽。

[0008] 进一步地，所述灯罩顶部设有圆形吊环。

[0009] 进一步地，所述底座内设有用于向照明灯泡供电的蓄电池。

[0010] 进一步地，所述蓄电池通过导线与所述太阳能电池板相连，所述太阳能电池板置于所述底座拆卸式侧壁的外表面上，所述侧壁的内壁设有蓄电池卡槽。

[0011] 本发明所达到的有益技术效果：

1. 本发明通过声音检测装置检测室内是否有人，然后将信息传输给微控制器，由微控制器控制灯亮或灭。

[0012] 2. 通过灯泡控制开关的 OFF 挡，可以控制灯泡关闭，避免白天灯亮；ON 挡控制照明灯泡常亮；而 AUTO 挡则是智能控制挡。

[0013] 3. 通过拆卸式底座侧壁，可以将太阳能电池板拆卸下来放到室外对蓄电池充电，节约电力资源，绿色环保。

附图说明

[0014] 图 1 本发明结构示意图。

[0015] 其中：1 底座；2 支架；3 照明灯泡；4 声音检测装置；5 灯罩；6 凹槽；7 灯泡控制开

关 ;8 吊环。

具体实施方式

[0016] 为了能更好的了解本发明的技术特征、技术内容及其达到的技术效果，现将本发明的附图结合实施例进行更详细的说明。

[0017] 下面结合附图和实施例对本发明专利进一步说明。

[0018] 如图 1 所示，本发明提供一种声控睡眠灯，包括底座 1、支架 2 和照明灯泡 3，所述支架 2 固定在底座 1 上，所述照明灯泡 3 固定在支架 2 上，所述支架 2 上设有灯泡控制开关 7，所述底座 1 内设有声音检测装置 4 和微控制器，所述声音检测装置 4 与所述微控制器相连，所述声音检测装置 4 的话筒设置在所述底座 1 前壁上的通孔内，所述微控制器与所述照明灯泡 3 相连，所述底座 1 的后壁设有三线插头。

[0019] 所述灯泡控制开关 7 分为三个挡位，分别为 OFF 挡，控制照明灯泡关闭，避免白天室内有人照明灯泡亮，浪费电力资源、ON 挡，控制照明灯泡常亮、AUTO 挡，智能控制挡，通过声音检测装置 4 检测室内有人，由微控制器控制灯泡亮。

[0020] 所述睡眠灯还包括灯罩 5，所述灯罩 5 为圆弧形，不但外形美观，而且可以防止照明灯泡 3 落灰尘，最重要的是可以使照明灯泡发出的光变得柔和。所述底座 1 上设有用于放置灯罩 5 的凹槽 6，防止灯罩 5 滑动。所述灯罩 5 顶部设有圆形吊环 8，方便取放灯罩 5。

[0021] 作为本发明的优选方案，所述底座 1 内设有用于向照明灯泡 3 供电的蓄电池，当停电时可以使用蓄电池对照明灯泡供电。所述蓄电池通过导线与所述太阳能电池板相连，所述太阳能电池板置于所述底座拆卸式侧壁的外表面上，所述侧壁的内壁设有蓄电池卡槽，白天可以将侧壁拆卸下来，并将蓄电池从底座内取出放入卡槽内，放到室外太阳下进行充电，简单方便，而且绿色环保，节约电力资源。

[0022] 以上已以较佳实施例公布了本发明，然其并非用以限制本发明，凡采取等同替换或等效变换的方案所获得的技术方案，均落在本发明的保护范围内。

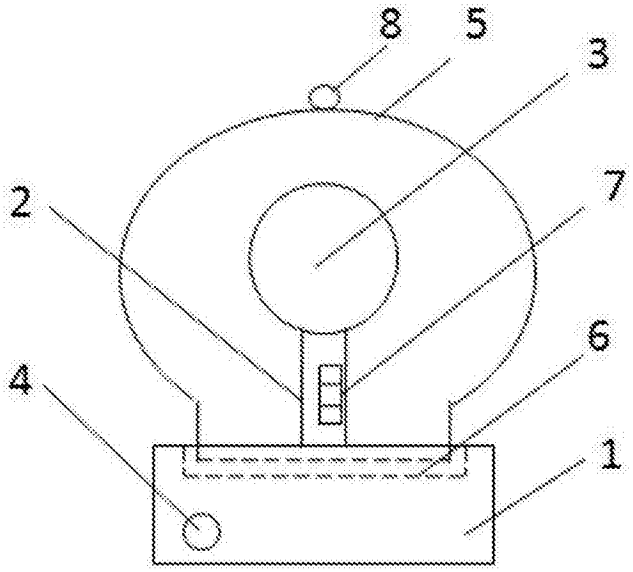

图 1