(19)中华人民共和国国家知识产权局

(12)发明专利申请

(10)申请公布号 CN 103099400 A
(43)申请公布日 2013.05.15

(21)申请号 201310059972.3

(22)申请日 2013.02.26

(71)申请人 重庆工业职业技术学院
地址 401120 重庆市渝北区空港桃源大道1000号

(72)发明人 苏涛 欧阳刚 邱帅鸿媛

(51)Int.Cl.
A45B 25/28(2006.01)

权利要求书1页 说明书2页 附图2页

(54)发明名称

可收纳残余雨水的雨伞头

(57)摘要

本发明公开了一种可收纳残余雨水的雨伞头，包括雨伞伞头定位件、储水外罩连接杆、储水外罩，其特点在于所述雨伞伞头定位件的一端与雨伞主杆连接，另一端与储水外罩连接杆连接，可收纳残余雨水的雨伞头整体材料优选采用高强度工程塑料构成使用本发明时，只需把雨伞收拢将伞头朝下，雨伞上的雨水自然会顺着伞面流进伞头的储水外罩中，加装这种伞头的雨伞能防止雨伞余水打湿地面，适合所有家庭使用，特别是有利于公共场合的保洁和防止公共场合因顾客雨伞带入残留的雨水造成地面湿滑而摔伤顾客的情况发生。

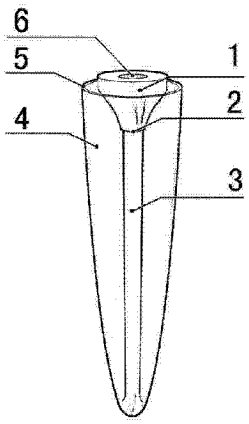

CN 103099400 A

1. 一种可收纳残余雨水的雨伞头，包括雨伞伞头定位件（1）、储水外罩连接杆（3）、储水外罩（4），其特点在于所述雨伞伞头定位件（1）的一端与雨伞主杆（7）连接，另一端与储水外罩连接杆（3）连接。

2. 根据权利要求 1 所述的可收纳残余雨水的雨伞头，其特征在于：所述储水外罩（4）的内腔口直径大于雨伞伞头定位件（1）的最宽处直径。

3. 根据权利要求 2 述的可收纳残余雨水的雨伞头，其特征在于：所述储水外罩（4）的长度大于储水外罩（4）直径的三倍。

4. 根据权利要求 3 述的可收纳残余雨水的雨伞头，其特征在于：所述储水外罩（4）与雨伞伞头定位件（1）之间有缝隙。

5. 根据权利要求 1 所述的可收纳残余雨水的雨伞头，其特征在于：所述雨伞伞头定位件（1）凸出于储水外罩（4）之外。

6. 根据权利要求 1 所述的可收纳残余雨水的雨伞头，其特征在于：所述可收纳残余雨水的雨伞头至少伞头定位件（1）与储水外罩连接杆（3）采用高强度材料构成。

可收纳残余雨水的雨伞头

技术领域

[0001] 本发明涉及一种雨伞配件，特别是一种可收纳残余雨水的雨伞头。

背景技术

[0002] 目前，公知的雨伞头一般只有紧固雨伞防水面料和装饰雨伞使其更加美观的作用。当下雨天从室外进入室内时，无论人们将雨伞怎样甩、抖，都无法将雨伞上的雨水完全弄干，人们其带入室内，残余的雨水滴向地面是难以避免的。在公交车上，在商场里，滴水的雨伞给人们带来了非常多的麻烦，有的大型商场采用赠送塑料袋为顾客装雨伞的方法，尽管这种方法可以减少因顾客雨伞残留雨水打湿商场地面，防止地面湿滑伤人事件发生，但是尽管这种方法运行成本较高且易造成白色污染。

[0003] 中国专利信息网公布了几种收纳残余雨水的专利技术，类似的专利如专利号为200420023020.2的《雨伞滴水桶》、专利号为200720174953.5的《活动盛沥水伞头》以及专利号为200820035842.0的《接水防伤人雨伞头》和专利号为201220105154.3的《雨伞接水伞头》，他们采用的是为成品雨伞套装盛水容器的方法，对盛水容器直径设计不合理，特别是对盛水容器的直径和高度的比例设计没有考虑到与雨伞相匹配的视觉美观以及雨伞不用时收藏，以上技术缺乏实用价值且难以批量化生产。

发明内容

[0004] 本发明为克服上述技术的缺点，提供了一种替代原有雨伞伞头、与原雨伞造型协调一致的且有存储雨伞残余雨水功能的雨伞头。

[0005] 本发明解决其技术问题采用的技术方案：

这种可收纳残余雨水的雨伞头，包括雨伞伞头定位件、储水外罩连接杆、储水外罩，雨伞伞头定位件的一端与雨伞主杆连接，另一端与储水外罩连接杆连接。

[0006] 雨伞伞头定位件能够替代原有伞头，起着固定雨伞骨架和伞面面料的作用，其另一端与储水外罩连接杆连接后，即增加了存储雨伞残余雨水的功能。

[0007] 使用本发明时，只需把雨伞收拢将伞头朝下，雨伞上的雨水自然会顺着伞面流进伞头的储水外罩中。加装这种伞头的雨伞能防止雨伞的余水打湿地面，适合所有场合使用，特别适合在交通工具、商场等公共场合使用，可有效的防止公共场合因顾客雨伞上的残余雨水打湿地面流下安全隐患。

[0008] 作为上述技术方案的进一步优化，所述可收纳残余雨水的雨伞头整体由高强度工程塑料构成。这样既可增伞头的强度又能减少伞头的重量。

[0009] 综上所述，和现有技术相比，本发明增加了伞头的储水功能，本发明能够随使用者的握伞姿态自动储水或者放水，可反复循环使用。只要人们下雨天从室外进入室内时，将雨伞上的雨水猛甩几下再进入室内，可收纳残余雨水的雨伞头可以将雨伞上的残余雨水收纳在储水外罩中。当再次使用雨伞时，握住伞把将雨伞朝上抬起，只要伞头高于伞把，收纳在储水外罩里的水就会流出。

附图说明

[0010] 图 1 是本发明的结构示意图。

[0011] 图 2 是本发明的使用状态图。

[0012] 图中标记含义如下：

1—雨伞伞头定位件，2—雨伞伞头定位件与储水外罩连接杆连接缝，3—储水外罩连接杆，4—储水外罩，5—储水外罩檐口，6—连接孔，7—雨伞主杆，8—雨伞防水面料，9—雨伞防水面料，10—收纳的残余雨水。

具体实施方式

[0013] 下面结合附图和具体实施方式对本发明作进一步的详细说明。

[0014] 参照附图：如图 1 所示，一种可收纳残余雨水的雨伞头，包括雨伞伞头定位件 1，储水外罩连接杆 3，储水外罩 4；雨伞伞头定位件 1 一端的连接孔 6 与雨伞主杆 7 的顶端连接，雨伞伞头定位件 1 另一端与储水外罩连接杆 3 连接。

[0015] 可收纳残余雨水的雨伞头的储水外罩 4 的直径大于雨伞伞头定位件 4 的直径，二者之间有缝隙使雨水能流进储水外罩 4 或流出储水外罩 4。

[0016] 雨伞伞头定位件 1 凸出于储水外罩 4 之外，即使雨伞防水面料 8 贴雨伞伞头定位件 1 完全展开，储水外罩 4 与雨伞伞头定位件 1 之间仍有缝隙使雨水能够流出储水外罩 4。

[0017] 可收纳残余雨水的雨伞头整体材料优选采用高强度材料构成；更加具体地可选择高强度工程塑料构成。

[0018] 作为优化，储水外罩连接杆 3 与储水外罩 4 作为整体一次性注塑成型。

[0019] 除上述实施例外，本发明还可以有其他的实施方式。凡采用等同替换或等效变换形成的技术方案，均应视作属于本发明的保护范围。

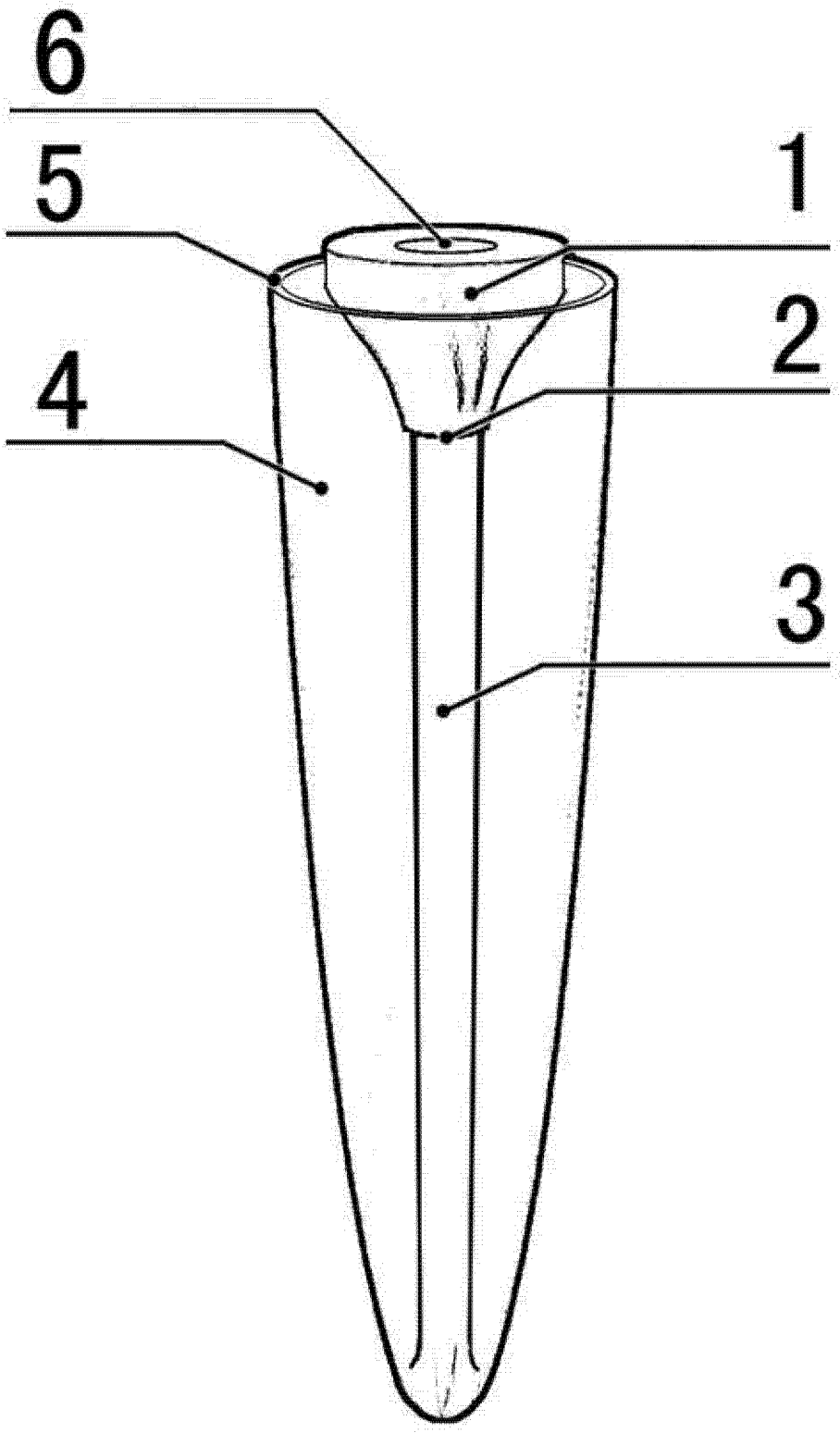

图 1

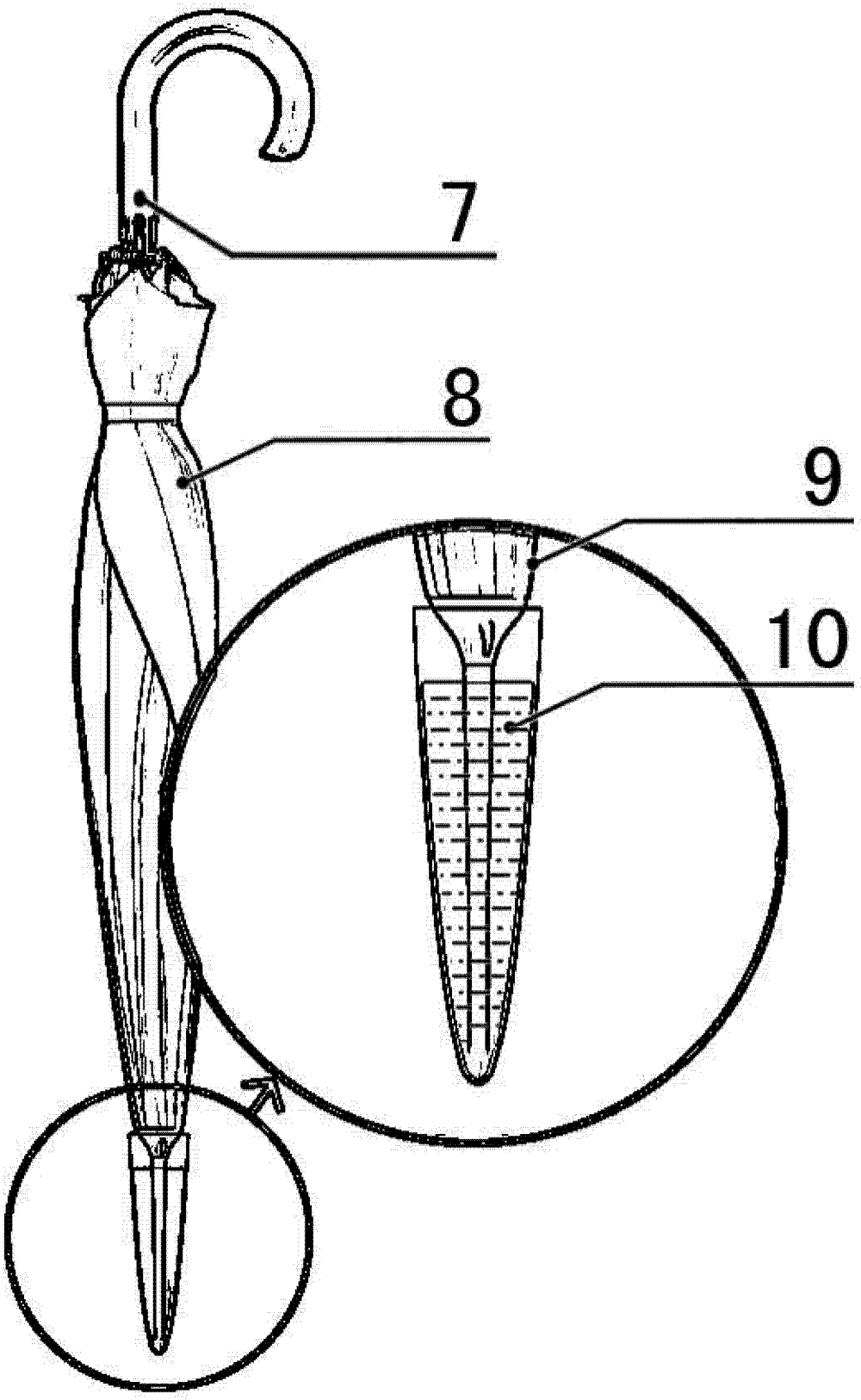

图 2