(19)中华人民共和国国家知识产权局

(12)实用新型专利

(10)授权公告号 CN 202272669 U
(45)授权公告日 2012.06.13

(21)申请号 201120326661.5

(22)申请日 2011.09.02

(73)专利权人 沈阳北方交通重工有限公司
地址 110142 辽宁省沈阳市沈阳经济技术开发区中央大街16号

(72)发明人 曲凯 郭凤娇 高云 刘林山 陈明非

(74)专利代理机构 沈阳圣群专利事务所(普通合伙) 21221
代理人 王玉信

(51)Int.Cl.
B66D 1/36(2006.01)

权利要求书 1 页 说明书 2 页 附图 3 页

(54)实用新型名称

小吨位汽车起重机压绳器

(57)摘要

本实用新型提供一种小吨位汽车起重机压绳器,其技术特征是,压绳辊的两个摆动臂上各安装一个弹簧,支座轴把压绳辊固定在卷扬支架上,把装有压绳辊和弹簧的支座轴固定在两个联接板上,用螺栓,弹簧垫圈,平垫圈把两个联接板分别固定在卷扬支架两侧,再用开口销固定支座轴。其优点是,防止钢丝绳乱绳、跳绳现象出现。提高了汽车起重机的工作效率,给用户带了方便。

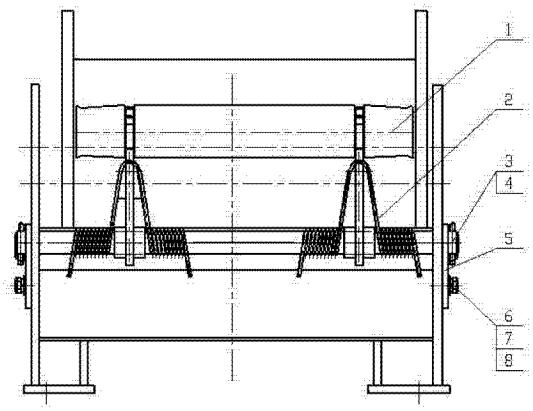

CN 202272669 U

1. 一种小吨位汽车起重机压绳器，包括压绳辊、两个弹簧、支座轴、开口销、联接板、螺栓、弹簧垫圈、平垫圈组，其特征是，压绳辊的两个摆动臂上各安装一个弹簧，支座轴把压绳辊固定在卷扬支架上，把装有压绳辊和弹簧的支座轴固定在两个联接板上，用螺栓，弹簧垫圈，平垫圈把两个联接板分别固定在卷扬支架两侧，再用开口销固定支座轴。

小吨位汽车起重机压绳器

技术领域

[0001] 本实用新型技术涉及一种汽车起重机，特别是一种小吨位汽车起重机上使用的新型压绳器。

背景技术

[0002] 由于现代工程项目越来越多，所需起重设备也不断增加，汽车起重机在各大工程项目中发挥着重要作用，其本身结构也不断优化。压绳器是汽车起重机的一个重要组成部件，目前有许多小吨位汽车起重机使用老式压绳器有时会出现跳绳、乱绳现象，不仅影响起升钢丝绳的使用寿命，而且影响汽车起重机工作效率。

发明内容

[0003] 本实用新型目的是针对上述技术中存在的不足，提供一种小吨位汽车起重机压绳器。可以防止出现起升钢丝绳乱绳、跳绳现象。

[0004] 本实用新型的目的是这样实现的：包括压绳辊、两个弹簧、支座轴、开口销，联接板，螺栓，弹簧垫圈，平垫圈组。其特征是，压绳辊的两个摆动臂上各安装一个弹簧，支座轴把压绳辊固定在卷扬支架上，把装有压绳辊和弹簧的支座轴固定在两个联接板上，用螺栓、弹簧垫圈和平垫圈把两个联接板分别固定在卷扬支架两侧，再用开口销固定支座轴。通过弹簧把力施加在压绳辊上，这样压绳辊就会把钢丝绳压紧，防止钢丝绳出现跳绳现象。

[0005] 本实用新型的有益效果：避免了钢丝绳乱绳、跳绳现象出现。提高了汽车起重机的工作效率，给用户带了方便。

[0006] 附图说明：

[0007] 图 1 是本实用新型的结构图。

[0008] 图 2 是图 1 的侧视图。

[0009] 图 3 是本实用新型的压辊结构图。

具体实施方式

[0010] 下面结合附图对本实施例做进一步说明

[0011] 由图 1- 图 2 可知，在压绳辊 1 的两个摆动臂上各安装一个弹簧 2，然后与支座轴 3 联接，用螺栓 6，弹簧垫圈 7，平垫圈 8 把两个联接板 5 分别固定在卷扬支架两侧，把装有压绳辊 1，弹簧 2 的支座轴 3 固定在两个联接板上，最后用开口销 4 把支座轴 3 固定好。由图 3 可知，压绳辊是由两个侧压辊 9，两个摆动臂 10，一个中间辊 11，两个轴承 12，两个螺钉 13，两个螺栓 14，两个弹簧垫圈 15，两个平垫圈 16 组成。压绳辊的结构特征是先分别把两个轴承 12 镶在两个摆动臂 6 内，把两个镶有轴承的摆动臂分别安在中间辊 11 两侧，然后把两个侧压辊 9 分别安装在两个摆动臂 10 两侧固定在中间辊上，在每个侧压辊上都要安装一个螺钉 13，在压绳辊转动时侧压辊与中间辊能够同时转动，最后在中间辊两端分别安装螺栓 14，弹簧垫圈 15，平垫圈 16，使所有的零件都固定中间辊 11 上形成一体，工作时两个侧辊

9，中间辊 11 都能够同时转动。

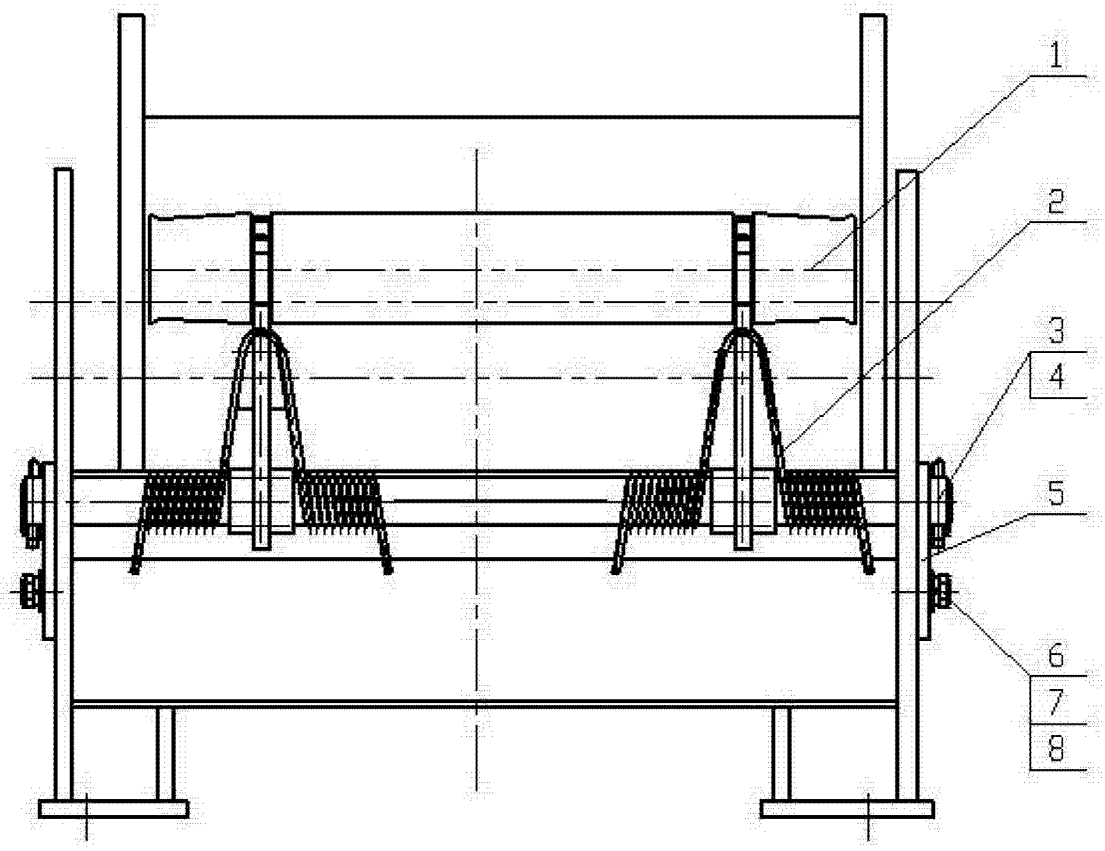

图 1

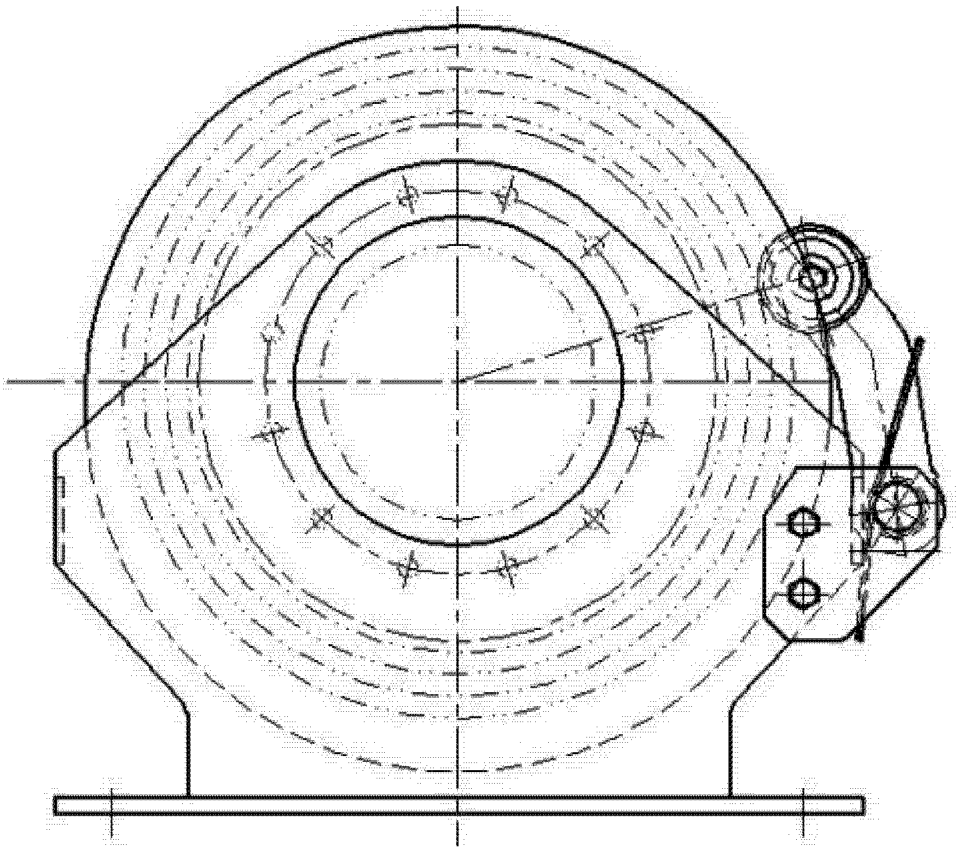

图 2

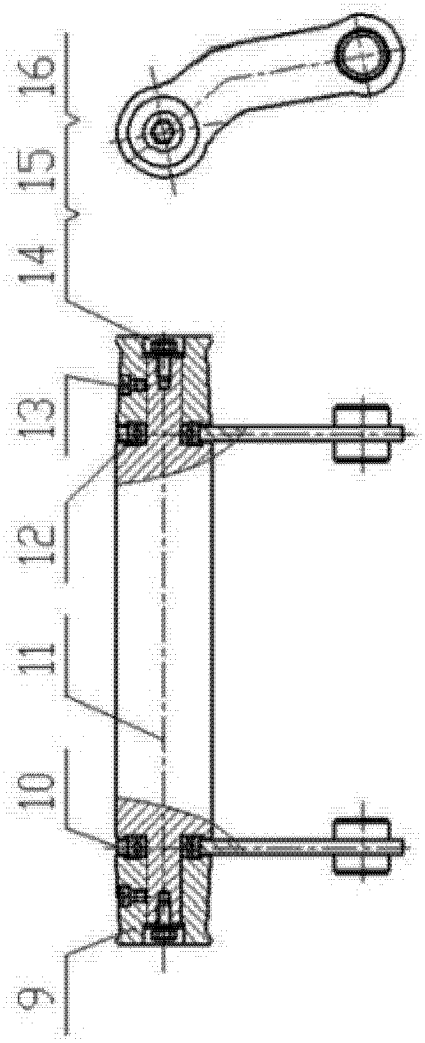

图 3