(19)中华人民共和国国家知识产权局

(12)发明专利申请

(10)申请公布号 CN 104921811 A
(43)申请公布日 2015.09.23

(21)申请号 201510247031.1

(22)申请日 2015.05.14

(71)申请人 张媛媛
地址 100037 北京市海淀区阜成路51号

(72)发明人 张媛媛 程凌燕 朱晓丹 耿燕婷 方圆 王旭 阳恒

(74)专利代理机构 北京爱普纳杰专利代理事务所(特殊普通合伙) 11419
代理人 王玉松

(51)Int.Cl.
A61B 19/02(2006.01)
A61M 5/32(2006.01)

权利要求书1页 说明书2页 附图2页

(54)发明名称

一种利器盒

(57)摘要

本发明公开了一种利器盒,包括盒体、盒盖和转动盖,所述盒体与所述盒盖密封连接,转动盖安装在所述盒盖上,所述盒盖上设有小型注射器针头用孔和较长软管输液器针头用孔,所述转动盖上有利器收集孔,所述盒盖下面设有剪刀,剪刀刃口位置与较长软管输液器针头用孔位置相对应,剪刀手柄伸出所述盒盖的外部,剪刀轴位于所述盒盖上,所述盒盖上与剪刀手柄位置相对应处开有槽口;可在利器盒较长软管输液器针头用孔处把利器从软管上剪下来,直接落入盒体内。

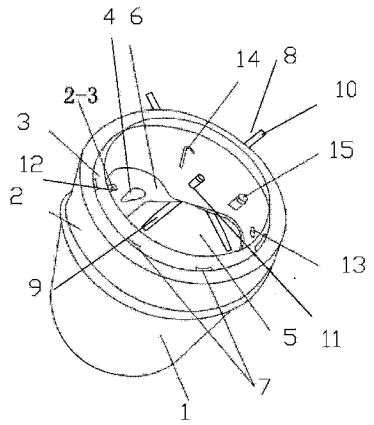

CN 104921811 A

1. 一种利器盒，包括盒体 (1)、盒盖 (2) 和转动盖 (3)，所述盒体 (1) 与所述盒盖 (2) 密封连接，转动盖 (3) 安装在所述盒盖 (2) 上，所述盒盖 (2) 上设有小型注射器针头用孔 (4) 和较长软管输液器针头用孔 (5)，所述转动盖 (3) 上有利器收集孔 (6)，所述盒盖 (2) 边缘设有防止转动盖 (3) 被拉出的挡圈 (7)，且转动盖 (3) 在挡围 (7) 内相对盒盖 (2) 可转动；其特征在于，所述盒盖 (2) 下面设有剪刀 (8)，剪刀刃口 (9) 位置与较长软管输液器针头用孔 (5) 位置相对应，剪刀手柄 (10) 伸出所述盒盖 (2) 的外部，剪刀轴 (11) 位于所述盒盖 (2) 上，所述盒盖 (2) 上与剪刀手柄 (10) 位置相对应处开有槽口。

2. 根据权利要求 1 所述的利器盒，其特征在于，所述剪刀轴 (11) 位于所述盒盖 (2) 的中心部位。

3. 根据权利要求 1 所述的利器盒，其特征在于，所述剪刀 (8) 下面设有支撑挡板 (16)。

4. 根据权利要求 1 至 3 中任意一项所述的利器盒，其特征在于，所述盒盖 (2) 上设有限位装置 (2-3)。

5. 根据权利要求 4 中任意一项所述的利器盒，其特征在于，所述限位装置 (2-3) 为同所述盒盖 (2) 一体成型的挡片，挡片上设有卡槽 (12)，所述限位装置 (2-3) 位于所述较长软管输液器针头用孔 (5) 和利器收集孔 (6) 之间。

6. 根据权利要求 4 所述的利器盒，其特征在于，其特征在于，所述转动盖 (3) 上设有与卡槽 (12) 相对应的第一卡杆 (13) 和第二卡杆 (14)。

7. 根据权利要求 1 至 3 中任意一项所述的利器盒，其特征在于，所述转动盒 (3) 上设有旋转把手 (15)。

8. 根据权利要求 1 至 3 中任意一项所述的利器盒，其特征在于，所述小型注射器针头用孔 (4) 为水滴形。

一种利器盒

技术领域

[0001] 本发明涉及一种盛医疗废弃针头的利器盒，属于医疗器械领域。

背景技术

[0002] 利器盒是医院处理医疗废物时必不可少的容器，主要用于收集注射器、输液器、一次性使用物品的针头，承接针头等，例如临床上使用静脉针头，但在静脉针头回收时均连接着软管，如果直接将软管和针头扔进去则会占用较大的空间。

[0003] 现有的利器盒盒盖上有小型注射器针头用孔和较长软管输液器针头用孔，取较长软管输液器（多为吊瓶输液器）针头时，通常是用镊子夹持针头将其拔除，或用剪刀将针头剪断，然后再将针头通过利器盒上端的收集口投放到利器盒内，其操作费时费力，且在操作过程中很容易使针头伤及到操作人员或他人，并且污染剪刀和镊子等工具，给操作人员或他人带来伤害，甚至会引起疾病的传播，安全性差；因此需要一种更加安全方便的利器盒。

发明内容

[0004] 为解决上述问题，本发明提供一种利器盒，该利器盒安全可靠，并且能切断软管，节省占用空间。

[0005] 一种利器盒，包括盒体、盒盖和转动盖，所述盒体与所述盒盖密封连接，转动盖安装在所述盒盖上，所述盒盖上设有小型注射器针头用孔和较长软管输液器针头用孔，所述转动盖上有利器收集孔，所述盒盖边缘设有防止转动盖被拉出的挡圈，且转动盖在挡围内相对盒盖可转动；所述盒盖下面设有剪刀，剪刀刃口位置与较长软管输液器针头用孔位置相对应，剪刀手柄伸出所述盒盖的外部，剪刀轴位于所述盒盖上，所述盒盖上与剪刀手柄位置相对应处开有槽口。

[0006] 所述剪刀轴可设于盒盖的中心部位。

[0007] 可在所述剪刀下面设有支撑挡板。

[0008] 所述盒盖上设有限位装置。

[0009] 所述限位装置为同所述盒盖一体成型的挡片，挡片上设有卡槽，所述限位装置位于所述较长软管输液器针头用孔和利器收集孔之间。

[0010] 所述转动盖上设有与卡槽相对应的第一卡杆和第二卡杆。

[0011] 所述转动盒上设有旋转把手。

[0012] 所述小型注射器针头用孔为水滴形。

[0013] 采用这样的结构后，由于盒盖下面设有剪刀，剪刀刃口位置与较长软管输液器针头用孔位置相对应，可在较长软管输液器针头用孔位置处，将利器从软管上剪下来，直接落入盒体内。由于剪刀手柄位置在盒盖外面，相对于剪刀轴力臂长，剪刀刃口位置相对剪刀轴力臂短，剪切更加省力。

[0014] 限位装置可限制盒盖与转动盖的相对位置。

[0015] 小型注射器针头用孔为水滴形，将小型注射器针头放入小型注射器针头用孔后拔

出，针头即落入利器盒中。

[0016] 剪刀下支撑挡板的设立，使剪刀更加稳固。

[0017] 本发明的一种利器盒，操作轻松简便，解决了针头拔除的问题，避免了医务工作人员与针头等医用利器直接接触，杜绝了医用利器废弃物对环境的污染和因此引起的疾病的传播，改善了周围工作人员的工作条件，保护了相关接触人员的身体健康。

[0018] 本发明剪刀刃口位置与较长软管输液器针头用孔位置相对应，剪刀手柄位置在盒盖外面，手柄位置力臂长，比较现有技术更加省力，取得了有益的技术效果。

附图说明

[0019] 下面结合附图和具体实施方式对本发明一种利器盒作进一步详细的说明。

[0020] 图 1 是本发明一种利器盒第一个具体实施方式的结构示意图。

[0021] 图 2 是本发明一种利器盒另一个具体实施方式的结构示意图。

具体实施方式

[0022] 如图 1 所示，一种利器盒，包括盒体 1、盒盖 2 和转动盖 3，所述盒体 1 与所述盒盖 2 密封连接，转动盖 3 安装在所述盒盖 2 上，所述盒盖 2 上设有小型注射器针头用孔 4 和较长软管输液器针头用孔 5，所述转动盖 3 上有利器收集孔 6，所述盒盖 2 边缘设有防止转动盖 3 被拉出的挡圈 7，且转动盖 3 在挡围 7 内相对盒盖 2 可转动；所述盒盖 2 下面设有剪刀 8，剪刀刃口 9 位置与较长软管输液器针头用孔 5 位置相对应，剪刀手柄 10 伸出所述盒盖 2 的外部，剪刀轴 11 位于所述盒盖 2 上，所述盒盖 2 上与剪刀手柄 10 位置相对应处开有槽口。

[0023] 所述剪刀轴 11 位于所述盒盖 2 的中心部位。

[0024] 所述盒盖 2 上设有限位装置 2-3。

[0025] 所述限位装置 2-3 为同所述盒盖 2 一体成型的挡片，挡片上设有卡槽 12，所述限位装置 2-3 位于所述较长软管输液器针头用孔 5 和利器收集孔 6 之间。

[0026] 所述转动盖 3 上设有与卡槽 12 相对应的第一卡杆 13 和第二卡杆 14。

[0027] 所述转动盒 3 上设有旋转把手 15。

[0028] 所述小型注射器针头用孔 4 为水滴形。

[0029] 图 2 给出了另一种利器盒的结构示意图，图 2 与图 1 的区别在于，在所述剪刀 8 下面设有支撑挡板 16，剪刀 8 稳固性更好。

[0030] 需要注意的是，以上内容是结合具体的实施方式对本发明所作的进一步详细说明，不能认定本发明的具体实施方式仅限于此，在本发明的上述指导下，本领域技术人员可以在上述实施例的基础上进行各种改进和变形，而这些改进或者变形落在本发明的保护范围内。

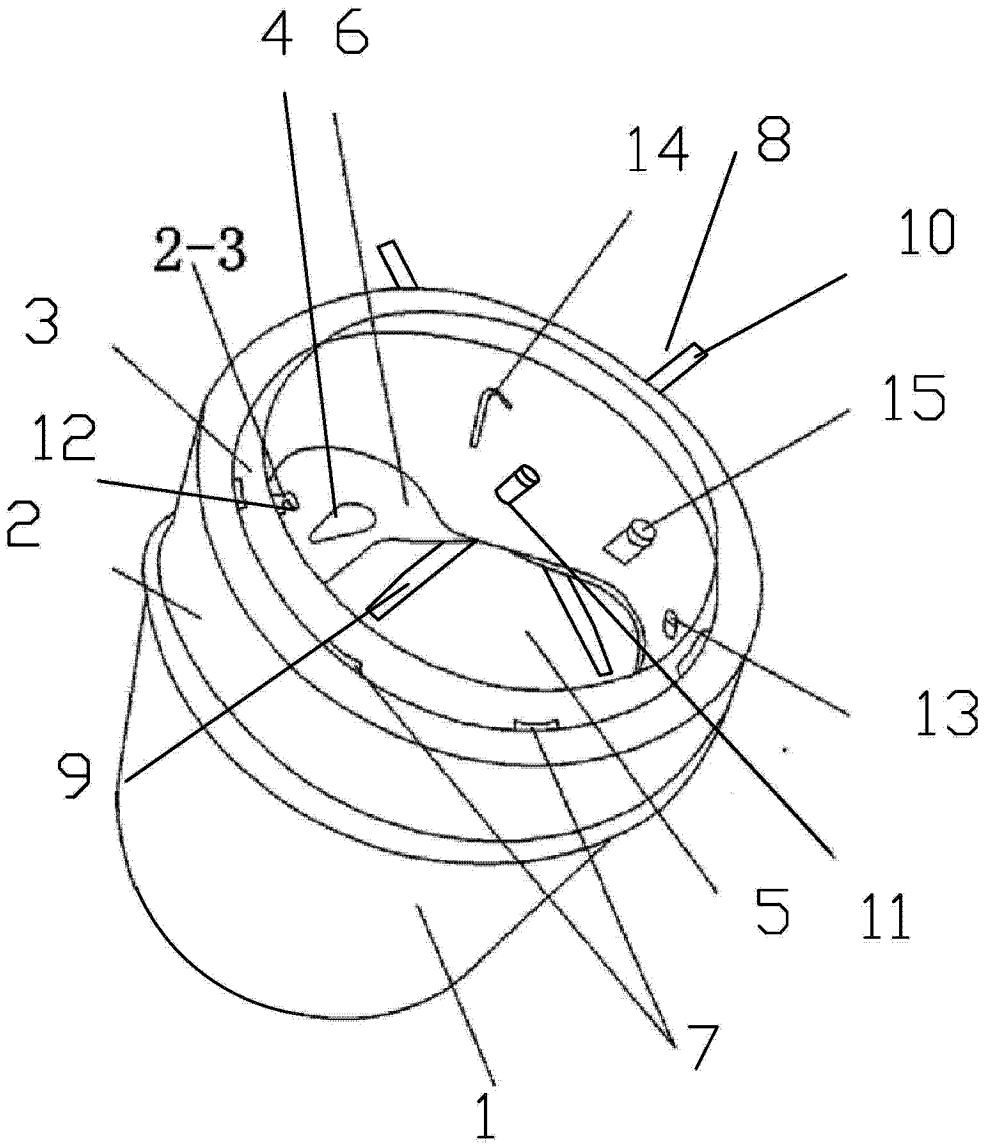

图 1

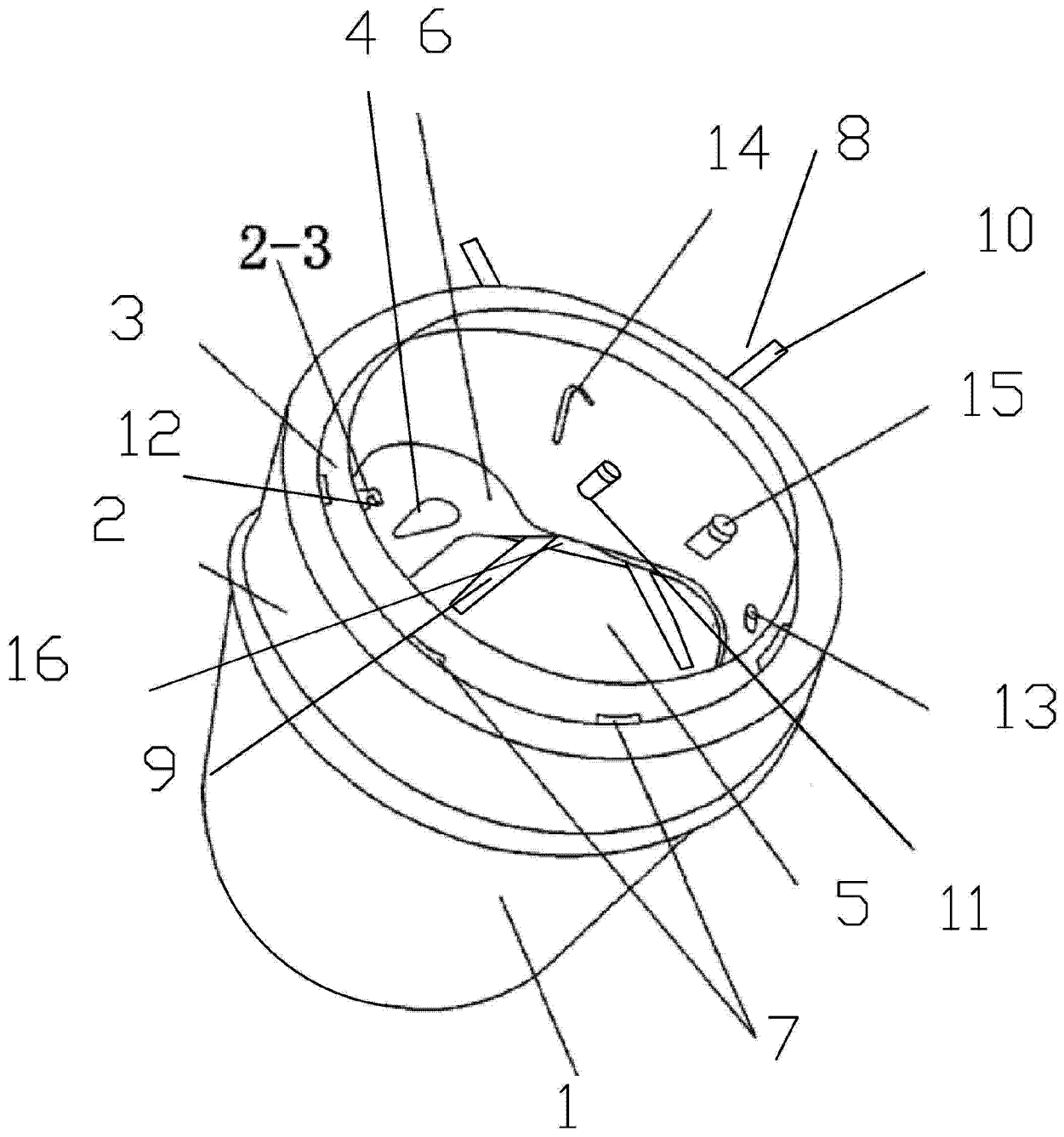

图 2