(19)中华人民共和国国家知识产权局

(12)实用新型专利

(10)授权公告号 CN 201870842 U
(45)授权公告日 2011.06.22

(21)申请号 201020578158.4

(22)申请日 2010.10.26

(73)专利权人 安徽医学高等专科学校
地址 230601 安徽省合肥市经济技术开发区芙蓉路 632 号

(72)发明人 郭玉洁

(74)专利代理机构 安徽合肥华信知识产权代理有限公司 34112
代理人 方峥

(51)Int.Cl.
A61G 7/00(2006.01)

权利要求书 1 页 说明书 1 页 附图 1 页

(54)实用新型名称

一种多功能床

(57)摘要

本实用新型公开了一种多功能床，包括其床架，所述的床架包括有床腿，其特征在于：所述床架一角设有伸缩式吊水架，所述的床腿为可伸缩结构，床腿底端设有滚轮。本实用新型结构简单，使用方便，病情严重的病人可以不需要移动，给医护人员带来很多方便，且保护了病人的安全。

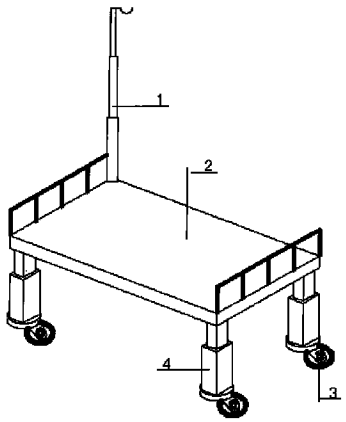

CN 201870842 U

1. 一种多功能床，包括其床架，所述的床架包括有床腿，其特征在于：所述床架一角设有伸缩式吊水架，所述的床腿为可伸缩结构，床腿底端设有滚轮。

一种多功能床

技术领域：

[0001] 本实用新型涉及到床的领域，具体是一种多功能床。

背景技术：

[0002] 在医院里，医护人员经常会遇到一些病情较严重的病人，或者一些不方便移动的病人，如果遇到病人需要做手术而又不能移动的问题，移动病人会加重病情的问题等等，会给医护人员带来很多麻烦。

实用新型内容：

[0003] 本实用新型提供了一种多功能床，解决了医院里一些不方便移动的病人，如果遇到病人需要做手术而又不能移动的问题，移动病人会加重病情的问题等等，会给医护人员带来很多麻烦的问题。

[0004] 本实用新型的技术方案如下：

[0005] 一种多功能床，包括其床架，所述的床架包括有床腿，其特征在于：所述床架一角设有伸缩式吊水架，所述的床腿为可伸缩结构，床腿底端设有滚轮。

[0006] 本实用新型的优点：

[0007] 本实用新型结构简单，使用方便，病情严重的病人可以不需要移动，给医护人员带来很多方便，且保护了病人的安全。

附图说明：

[0008] 图 1 为本实用新型的结构示意图。

具体实施方式：

[0009] 一种多功能床，包括其床架 2，床架 2 一角设有伸缩式吊水架 1，床架 2 设有可伸缩床腿 4，床腿 4 底端设有滚轮 3，当病人需要移动时可以直接移动床体，减少了病人在移动过程中病情加重的可能性。

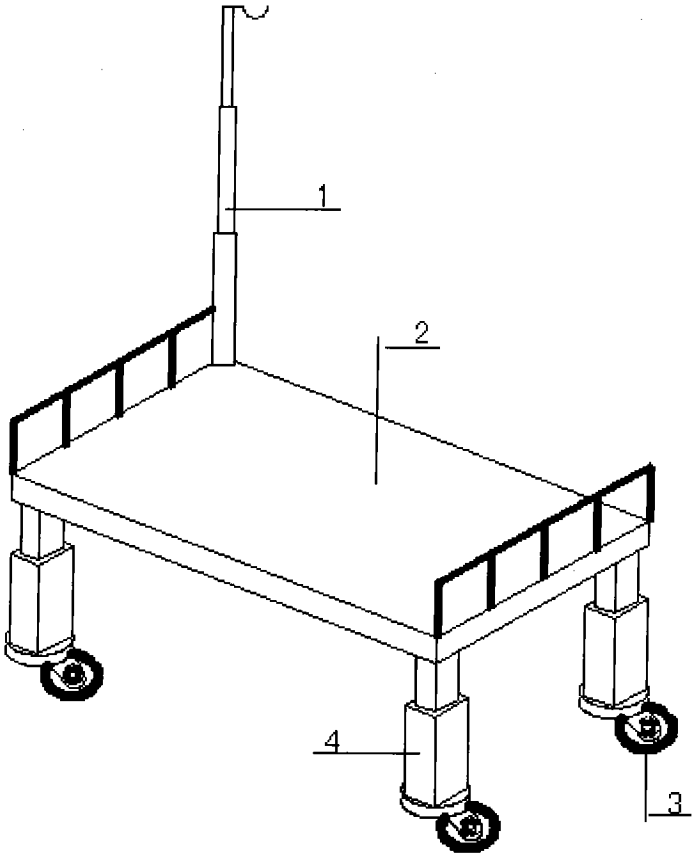

图 1