(19)中华人民共和国国家知识产权局

(12)实用新型专利

(10)授权公告号 CN 213864939 U
(45)授权公告日 2021.08.03

(21)申请号 202022956397.5

(22)申请日 2020.12.08

(73)专利权人 重庆伊士顿电梯有限责任公司
地址 401336 重庆市南岸区玉马路16号1栋

(72)发明人 杨隆 刘维孝 赵家乐

(74)专利代理机构 重庆天成卓越专利代理事务所(普通合伙) 50240
代理人 路宁

(51)Int.Cl.
B66B 9/00(2006.01)
B66B 17/12(2006.01)
B66B 7/02(2006.01)
B66B 11/00(2006.01)

权利要求书1页 说明书2页 附图3页

(54)实用新型名称

一种用于平台梯的轨道布置结构

(57)摘要

本实用新型公开了一种用于平台梯的轨道布置结构,包括对重导轨、轿厢导轨和撑架,两个撑架左右间隔设置,对重导轨包括左右间隔设置的第一对重导轨和第二对重导轨,轿厢导轨包括左右间隔设置的第一轿厢导轨和第二轿厢导轨,第一对重导轨和第二对重导轨设置在第一轿厢导轨和第二轿厢导轨之间,第一对重导轨、第二对重导轨、第一轿厢导轨和第二轿厢导轨均在同一条直线上,第一对重导轨和第一轿厢导轨相对安装在左侧的撑架上,第二对重导轨安和第二轿厢导轨相对安装在右侧的撑架上。将对重导轨和轿厢导轨设置在同一条直线上,使平台梯的结构更紧凑,与传统的布置机构相比,能有效减小井道的纵向尺寸,从而降低平台梯占用的空间,进而提高空间利用率。

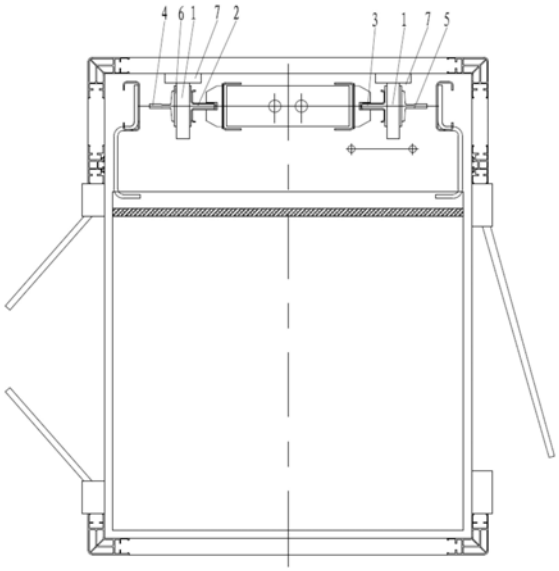

CN 213864939 U

1.一种用于平台梯的轨道布置结构,包括对重导轨、轿厢导轨和撑架(1),两个所述撑架(1)左右间隔设置,所述对重导轨包括左右间隔设置的第一对重导轨(2)和第二对重导轨(3),所述轿厢导轨包括左右间隔设置的第一轿厢导轨(4)和第二轿厢导轨(5),所述第一对重导轨(2)和第二对重导轨(3)设置在第一轿厢导轨(4)和第二轿厢导轨之间,其特征在于:所述第一对重导轨(2)、第二对重导轨(3)、第一轿厢导轨(4)和第二轿厢导轨(5)均在同一条直线上,所述第一对重导轨(2)和第一轿厢导轨(4)相对安装在左侧的撑架(1)上,所述第二对重导轨(3)安和第二轿厢导轨(5)相对安装在右侧的撑架(1)上。

2.根据权利要求1所述的用于平台梯的轨道布置结构,其特征在于:所述对重导轨与轿厢导轨均采用T型导轨。

3.根据权利要求2所述的用于平台梯的轨道布置结构,其特征在于:所述撑架(1)采用凹槽向下的折弯件,所述撑架(1)内设置有支撑加强筋,所述撑架(1)的左右侧面均前后间隔且横向设置有两个呈条形的导轨安装孔。

4.根据权利要求3所述的用于平台梯的轨道布置结构,其特征在于:所述撑架(1)与对重导轨、撑架(1)与轿厢导轨之间设置有导轨垫片(6),用于限制导轨固定螺栓沿导轨安装孔向前或后偏移。

5.根据权利要求3所述的用于平台梯的轨道布置结构,其特征在于:还包括撑架座(7),所述撑架(1)的后端固定焊接在撑架座(7)上,所述撑架座(7)固定安装在井道内壁上。

一种用于平台梯的轨道布置结构

技术领域

[0001] 本实用新型涉及电梯装置技术领域，具体涉及一种用于平台梯的轨道布置结构。

背景技术

[0002] 平台梯是一种没有轿厢的电梯，其通过曳引机的曳引带动平台沿着固定导轨做往复升降运动。平台梯设置在建筑内预设的井道内，井道内固定设置有主导轨(轿厢导轨)及副导轨(对重导轨)。在曳引机的驱动下，平台沿着轿厢上下移动。

[0003] 现有技术中，对重导轨设置在轿厢导轨内，且对重导轨靠前设置。此种布置结构，会增加井道的纵向尺寸，从而增大平台梯占用的空间，即增加无用的空间，减少空间利用率。

实用新型内容

[0004] 本实用新型拟提出一种用于平台梯的轨道布置结构，能有效减低平台梯占用的空间，从而提高空间利用率。

[0005] 为此，本实用新型所采用的技术方案为：一种用于平台梯的轨道布置结构，包括对重导轨、轿厢导轨和撑架，两个所述撑架左右间隔设置，所述对重导轨包括左右间隔设置的第一对重导轨和第二对重导轨，所述轿厢导轨包括左右间隔设置的第一轿厢导轨和第二轿厢导轨，所述第一对重导轨和第二对重导轨设置在第一轿厢导轨和第二轿厢导轨之间，所述第一对重导轨、第二对重导轨、第一轿厢导轨和第二轿厢导轨均在同一条直线上，所述第一对重导轨和第一轿厢导轨相对安装在左侧的撑架上，所述第二对重导轨和第二轿厢导轨相对安装在右侧的撑架上。

[0006] 作为上述方案的优选，所述对重导轨与轿厢导轨均采用T型导轨。

[0007] 进一步优选为，所述撑架采用凹槽向下的折弯件，所述撑架内设置有支撑加强筋，所述撑架的左右两侧面均前后间隔且横向设置有两个呈条形的导轨安装孔。

[0008] 进一步优选为，所述撑架与对重导轨、撑架与轿厢导轨之间设置有导轨垫片，用于限制导轨固定螺栓沿导轨安装孔向前或后偏移。

[0009] 进一步优选为，还包括撑架座，所述撑架的后端固定焊接在撑架座上，所述撑架座固定安装在井道内壁上。

[0010] 本实用新型的有益效果：将对重导轨和轿厢导轨设置在同一条直线上，使平台梯的结构更紧凑，与传统的布置机构相比，能有效减小井道的纵向尺寸，从而降低平台梯占用的空间，进而提高空间利用率。

附图说明

[0011] 图1为本实用新型安装后的俯视图。

[0012] 图2为本实用新型的立体示意图。

[0013] 图3为本实用新型中撑架的结构示意图。

[0014] 图4为本实用新型中导轨垫片的结构示意图。

具体实施方式

[0015] 下面通过实施例并结合附图，对本实用新型作进一步说明：

[0016] 结合图1-图4所示，一种用于平台梯的轨道布置结构，主要由对重导轨、轿厢导轨和撑架1组成，其中两个撑架1左右间隔设置，对重导轨包括左右间隔设置的第一对重导轨2和第二对重导轨3，轿厢导轨包括左右间隔设置的第一轿厢导轨4和第二轿厢导轨5，第一对重导轨2和第二对重导轨3设置在第一轿厢导轨4和第二轿厢导轨之间，上述为现有结构，在此不再赘述。

[0017] 第一对重导轨2、第二对重导轨3、第一轿厢导轨4和第二轿厢导轨5均在同一条直线上，第一对重导轨2和第一轿厢导轨4相对安装在左侧的撑架1上，第二对重导轨3安和第二轿厢导轨5相对安装在右侧的撑架1上。

[0018] 为方便对重导轨和轿厢导轨的安装，对重导轨与轿厢导轨均采用T型导轨。

[0019] 为保证撑架1的连接强度，撑架1采用凹槽向下的折弯件，撑架1内设置有支撑加强筋；为使撑架1能适应不同尺寸的导轨，在撑架1的左右侧面均前后间隔且横向设置有两个呈条形的导轨安装孔。

[0020] 由于导轨安装孔采用条形孔，同时导轨为T型导轨，为保证在使用过程中，因为受到震动，导轨固定螺栓不会沿着导轨安装孔向前或向后移动，在撑架1与对重导轨、撑架1与轿厢导轨之间设置有导轨垫片6，且导轨垫片6需要根据导轨的尺寸和撑架与导轨之间的距离选择。

[0021] 由于撑架1为折弯件，为保证撑架1能固定安装在井道的内壁上，在撑架1的后端固定焊接有撑架座7，同时撑架座7通过螺栓固定安装在井道内壁上。

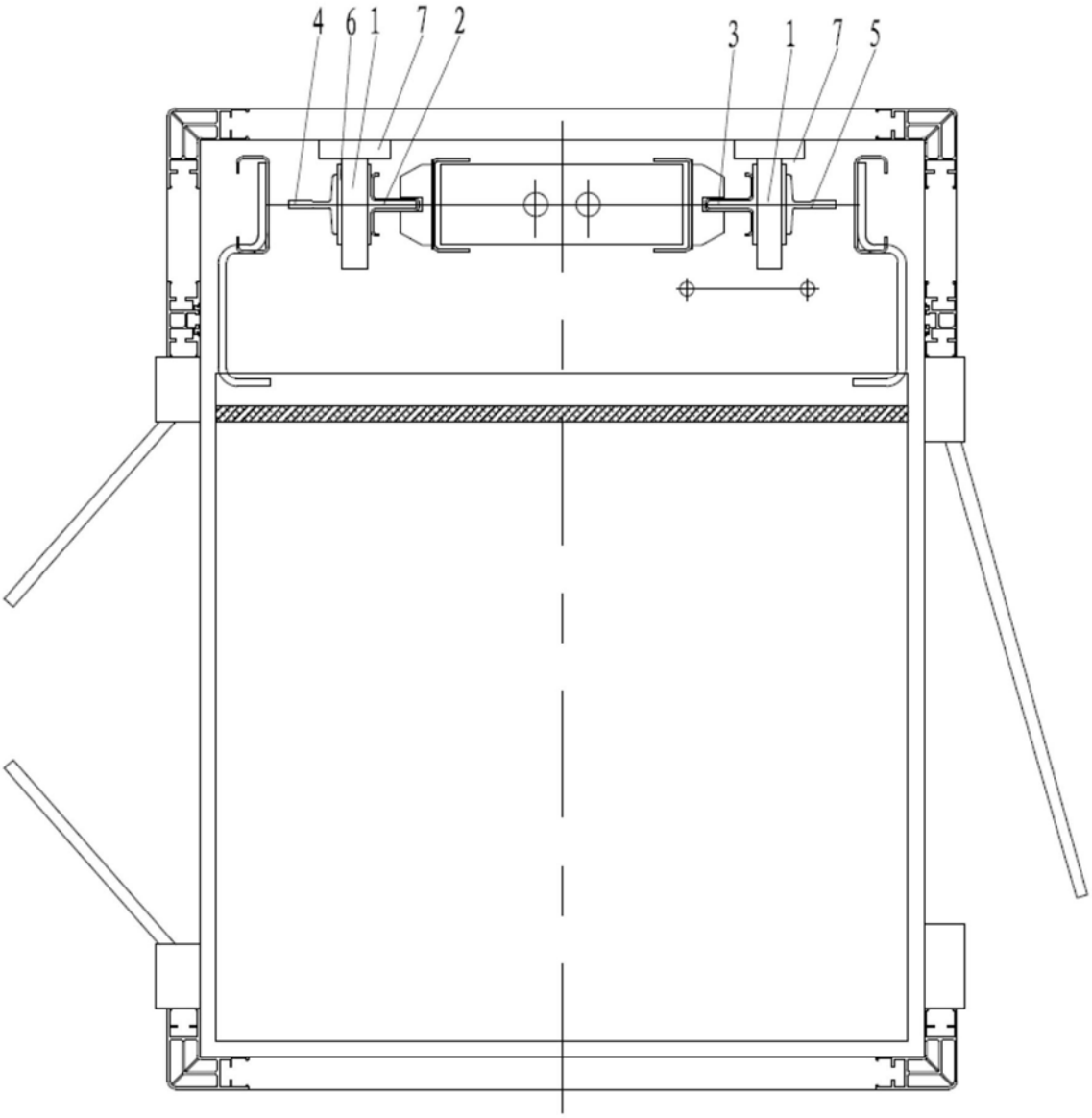

图1

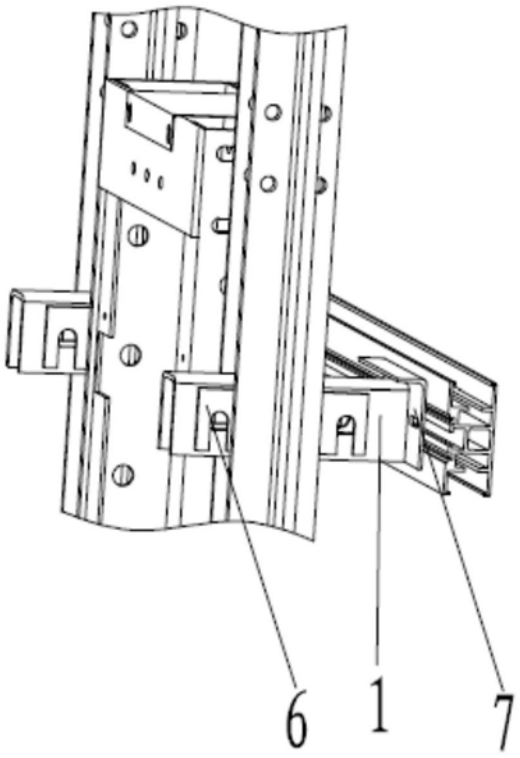

图2

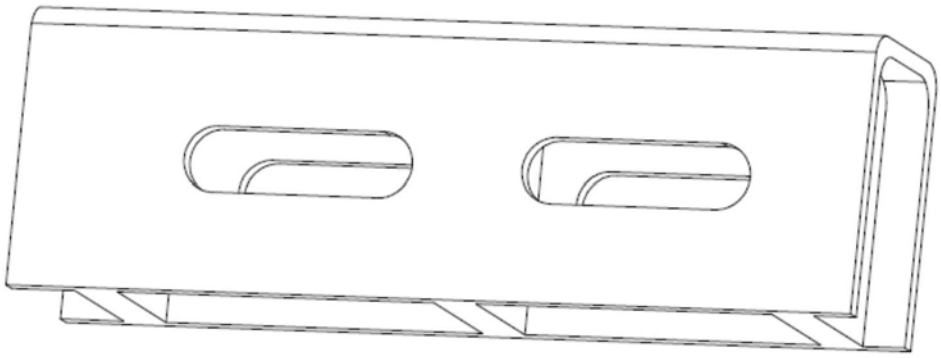

图3

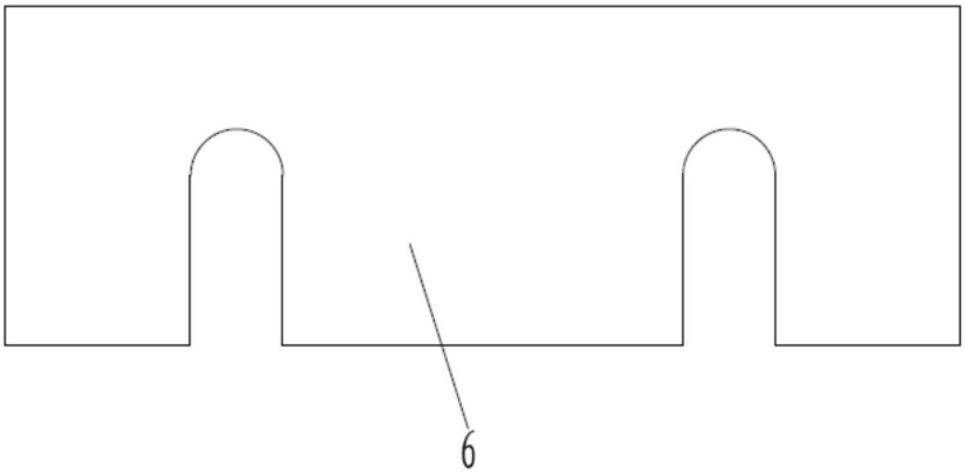

图4