(19)中华人民共和国国家知识产权局

(12)实用新型专利

(10)授权公告号 CN 214057320 U
(45)授权公告日 2021.08.27

(21)申请号 202021081673.1

(22)申请日 2020.06.12

(73)专利权人 保定市兴中汽车配件制造有限公司
地址 071100 河北省保定市清苑区发展西路320号

(72)发明人 毕浩强

(74)专利代理机构 南昌逸辰知识产权代理事务所(普通合伙) 36145
代理人 刘晓敏

(51)Int.Cl.
B60N 2/56(2006.01)
B60N 2/90(2018.01)

权利要求书1页 说明书3页 附图4页

(54)实用新型名称

一种可以按摩的汽车座椅

(57)摘要

本实用新型涉及汽车技术领域，且公开了一种可以按摩的汽车座椅，包括靠背坐垫和头枕底柱，所述坐垫一侧固定连安装按摩键，所述靠背内腔固定连接有支撑柱，所述支撑柱内部固定安装有电机，所述电机为双轴电机，所述按摩键与电机电连接，所述电机固定连接有转轴，所述转轴外侧固定连接有按摩手。该种可以按摩的汽车座椅，通过设置的腰部装置，可以在驾驶员长时间驾驶导致疲劳时，对使用者的腰部进行一定的按摩，可以起到对驾驶员的腰部进行一定的按摩效果，这样可以有效的缓解驾驶员腰部的疲劳，使驾驶驾驶更安全。

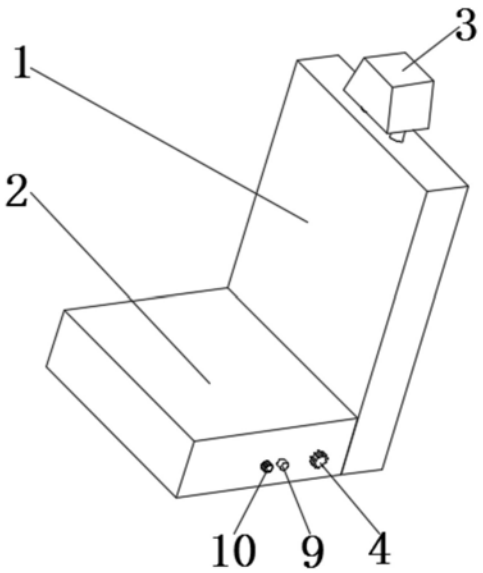

CN 214057320 U

1.一种可以按摩的汽车座椅,包括靠背(1)、坐垫(2)、头枕(3)和底柱(15);

其特征在于:

所述坐垫(2)一侧固定连安装按摩键(4),所述靠背(1)内腔固定连接有支撑柱(5),所述支撑柱(5)内部固定安装有电机(7),所述电机(7)为双轴电机,所述按摩键(4)与电机(7)电连接,所述电机(7)固定连接有转轴(8),所述转轴(8)外侧固定连接有按摩手(6)。

2.根据权利要求1所述的一种可以按摩的汽车座椅,其特征在于:所述坐垫(2)一侧固定安装有加热键(9),所述坐垫(2)一侧固定安装有吹风键(10),所述坐垫(2)内部开有散热孔(11),所述坐垫(2)内部固定安装有加热板(12),所述加热键(9)与加热板(12)电连接,所述坐垫(2)内腔固定连接有蓄电池(13),所述吹风键(10)与风扇(14)电连接,所述坐垫(2)内腔固定安装有风扇(14)。

3.根据权利要求1所述的一种可以按摩的汽车座椅,其特征在于:所述支撑柱(5)垂直坐垫(2),所述支撑柱(5)位于靠背(1)中线处,所述支撑柱(5)高度低于靠背(1),所述支撑柱(5)为圆柱形结构。

4.根据权利要求1所述的一种可以按摩的汽车座椅,其特征在于:所述按摩手(6)在转轴(8)表面圆周分布,所述按摩手(6)在同一水平线上有若干个,且按摩手(6)大小形状相同,所述按摩手(6)有大小不同的三组。

5.根据权利要求2所述的一种可以按摩的汽车座椅,其特征在于:所述散热孔(11)有若干个,所述散热孔(11)大小形状相同,所述散热孔(11)为圆形结构。

6.根据权利要求2所述的一种可以按摩的汽车座椅,其特征在于:所述加热板(12)有若干个,所述加热板(12)大小形状相同,所述加热板(12)为长方体结构。

7.根据权利要求2所述的一种可以按摩的汽车座椅,其特征在于:所述风扇(14)马达电连接蓄电池(13),所述风扇(14)有大小相同的若干扇叶,且扇叶平行于散热孔(11)。

一种可以按摩的汽车座椅

技术领域

[0001] 本实用新型涉及汽车技术领域，具体为一种可以按摩的汽车座椅。

背景技术

[0002] 汽车座椅是坐车时乘坐的座椅，按照部位的话，大致可以分为:前排座椅: 头枕、靠背、坐垫、后排座椅:(头枕)、靠背、坐垫、侧翼、(扶手)。汽车座椅按形状可分为分开式座椅、长座椅;按功能可分为固定式、可卸式、调节式;按乘座人数可分为单人、双人、多人椅。根据座椅的使用性能，从最早的固定式座椅，一直发展到多功能的动力调节座椅。

[0003] 在现有的汽车座椅中，针对座椅靠背这一方面只有单纯的软，而对于使用者来说是远远不够的，在进行长时间驾驶时，驾驶者的腰部会产生疲劳的感觉，从而使得腰部弯曲，而腰部的弯曲会使的驾驶者精神方面产生疲劳感，这样会严重影响驾驶者的驾驶，而且长时间的进行驾驶，由于坐的太久，而坐垫又不透气，驾驶者的臀部也会不适，在坐姿不舒服的情况下，也会影响驾驶者的精力集中，在寒冷季节，坐垫冰凉，降低驾驶者的驾驶心情。

实用新型内容

[0004] (一)解决的技术问题

[0005] 针对现有技术的不足，本实用新型提供了一种可以按摩的汽车座椅，具备缓解驾驶员腰部疲劳以及坐垫不舒适等优点，解决驾驶者腰部不适以及臀部不舒服的问题。

[0006] (二)技术方案

[0007] 为实现上述缓解驾驶员腰部疲劳以及坐垫不舒适的目的，本实用新型提供如下技术方案:一种可以按摩的汽车座椅，包括靠背1、坐垫2、头枕3和底柱15，所述坐垫一侧固定连安装按摩键，所述靠背内腔固定连接有支撑柱，所述支撑柱内部固定安装有电机，所述电机为双轴电机，所述按摩键与电机电连接，所述电机固定连接有转轴，所述转轴外侧固定连接有按摩手。

[0008] 优选的，所述坐垫一侧固定安装有加热键，所述坐垫一侧固定安装有吹风键，所述坐垫内部开有散热孔，所述坐垫内部固定安装有加热板，所述加热键与加热板电连接，所述坐垫内腔固定连接有蓄电池，所述吹风键与风扇电连接，所述坐垫内腔固定安装有风扇。

[0009] 优选的，所述支撑柱垂直坐垫，所述支撑柱位于靠背中线处，所述支撑柱高度低于靠背，所述支撑柱为圆柱形结构。

[0010] 优选的，所述按摩手在转轴表面圆周分布，所述按摩手在同一水平线上有若干个，且按摩手大小形状相同，所述按摩手有大小不同的三组。

[0011] 优选的，所述散热孔有若干个，所述散热孔大小形状相同，所述散热孔为圆形结构。

[0012] 优选的，所述加热板有若干个，所述加热板大小形状相同，所述加热板为长方体结构。

[0013] 优选的，所述风扇马达电连接蓄电池，所述风扇有大小相同的若干扇叶，且扇叶平

行于散热孔。

[0014] (三)有益效果

[0015] 与现有技术对比,本实用新型具备以下有益效果:

[0016] 1、该种可以按摩的汽车座椅,通过设置的腰部按摩装置,可以在驾驶员长时间驾驶导致疲劳时,对使用者的腰部进行一定的按摩,可以起到对驾驶员的腰部进行一定的按摩效果,这样可以有效的缓解驾驶员腰部的疲劳,使驾驶驾驶更安全。

[0017] 2、该种可以按摩的汽车座椅,通过设置的臀部透气装置,可以在驾驶者进行长时间的驾驶时,对驾驶者的臀部起到一定的透气功能,从而缓解使用者因长时间驾驶而导致臀部产生的不适感觉,使驾驶者更舒适,通过加热装置,可以在寒冷季节对坐垫进行加热,对驾驶者的臀部起到一定的御寒,使驾驶更舒适。

附图说明

[0018] 图1为本实用新型结构示意图;

[0019] 图2为本实用新型结构内部示意图;

[0020] 图3为本实用新型结构局部示意图;

[0021] 图4为本实用新型结构局部示意图。

[0022] 图中:1、靠背;2、坐垫;3、头枕;4、按摩键;5、支撑柱;6、按摩手;7、电机;8、转轴;9、加热键;10、吹风键;11、散热孔;12、加热板; 13、蓄电池;14、风扇;15、底柱。

具体实施方式

[0023] 下面将结合本实用新型实施例中的附图,对本实用新型实施例中的技术方案进行清楚、完整地描述,显然,所描述的实施例仅仅是本实用新型一部分实施例,而不是全部的实施例。基于本实用新型中的实施例,本领域普通技术人员在没有做出创造性劳动前提下所获得的所有其他实施例,都属于本实用新型保护的范围。

[0024] 实施例一

[0025] 请参阅图1-3,一种可以按摩的汽车座椅,包括靠背1、坐垫2、头枕3 和底柱15,坐垫2一侧固定连安装按摩键4,靠背1内腔固定连接有支撑柱5,支撑柱5内部固定安装有电机7,电机7为双轴电机,按摩键4与电机7电连接,电机7固定连接有转轴8,转轴8外侧固定连接有按摩手6,电机7型号60KTYZ交流220V,支撑柱5垂直坐垫2,支撑柱5位于靠背1中线处,支撑柱5高度低于靠背1,支撑柱5为圆柱形结构,按摩手6在转轴8表面圆周分布,按摩手6在同一水平线上有若干个,且按摩手6大小形状相同,按摩手6 有大小不同的三组,旋转按摩键4,电机7转动工作,电机7带动转轴8,在转轴8的转动下,按摩手6转动,对使用者进行按摩,对驾驶员的腰部进行一定的按摩效果,这样可以有效的缓解驾驶员腰部的疲劳,使驾驶驾驶更安全。

[0026] 实施例二

[0027] 基于实施例一,如图4,坐垫2一侧固定安装有加热键9,坐垫2一侧固定安装有吹风键10,坐垫2内部开有散热孔11,坐垫2内部固定安装有加热板12,加热键9与加热板12电连接,坐垫2内腔固定连接有蓄电池13,吹风键10与风扇14电连接,坐垫2内腔固定安装有风扇14,散热孔11有若干个,散热孔11大小形状相同,散热孔11为圆形结构,旋转吹风键10,蓄电

池 13的电能带动风扇14的旋转，风通过散热孔11往上吹，进而对使用者臀部与坐垫2接触的地方进行散热，设置的臀部透气装置，可以在驾驶者进行长时间的驾驶时，对驾驶者的臀部起到一定的透气功能，从而缓解使用者因长时间驾驶而导致臀部产生的不适感觉，使驾驶者更舒适，加热板12有若干个，加热板12大小形状相同，加热板12为长方体结构，风扇14马达电连接蓄电池13，风扇14有大小相同的若干扇叶，且扇叶平行于散热孔11，启动加热键9，蓄电池13的电能通过加热板12的电阻把电能转换成加热板12的热能，进行对坐垫2加热，可以在寒冷季节对坐垫2进行加热，对驾驶者的臀部起到一定的御寒，使驾驶更舒适。

[0028] 工作原理：在使用按摩功能时，旋转按摩键4，电机7转动工作，电机7 带动转轴8，在转轴8的转动下，按摩手6转动，对使用者进行按摩，按摩键 4可以调不同的档位，对使用者进行不同程度的按摩，缓解使用者的疲劳，带来舒适的体验，在使用坐垫2吹风功能时，旋转吹风键10，蓄电池13的电能带动风扇14的旋转，风通过散热孔11往上吹，进而对使用者臀部与坐垫2 接触的地方进行散热，在使用坐垫2加热功能时，启动加热键9，蓄电池13 的电能通过加热板12的电阻把电能转换成加热板12的热能，进行对坐垫2 加热。

[0029] 尽管已经示出和描述了本实用新型的实施例，对于本领域的普通技术人员而言，可以理解在不脱离本实用新型的原理和精神的情况下可以对这些实施例进行多种变化、修改、替换和变型，本实用新型的范围由所附权利要求及其等同物限定。

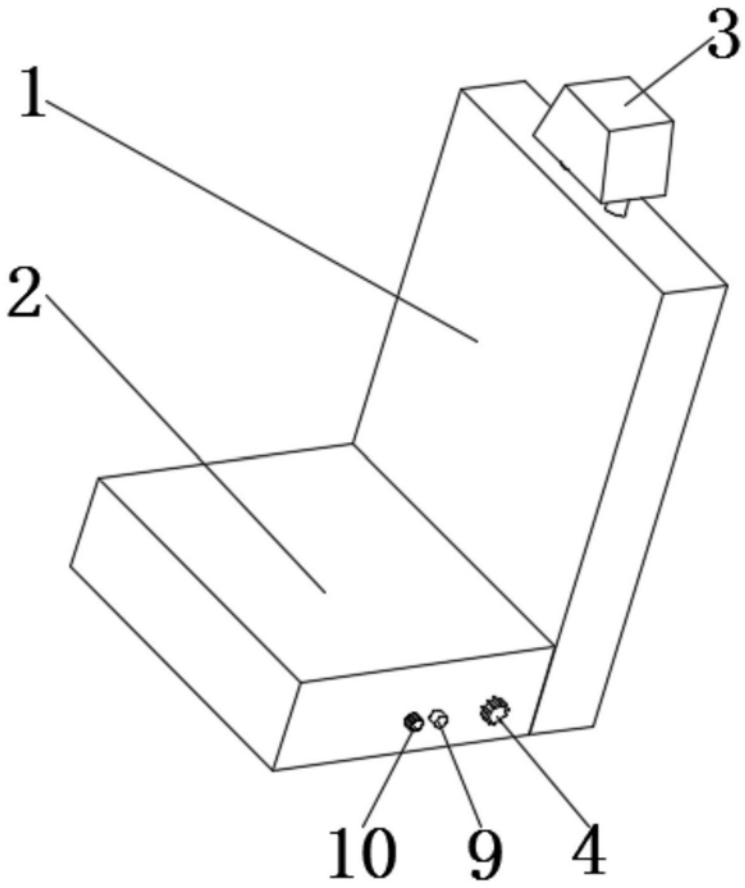

图1

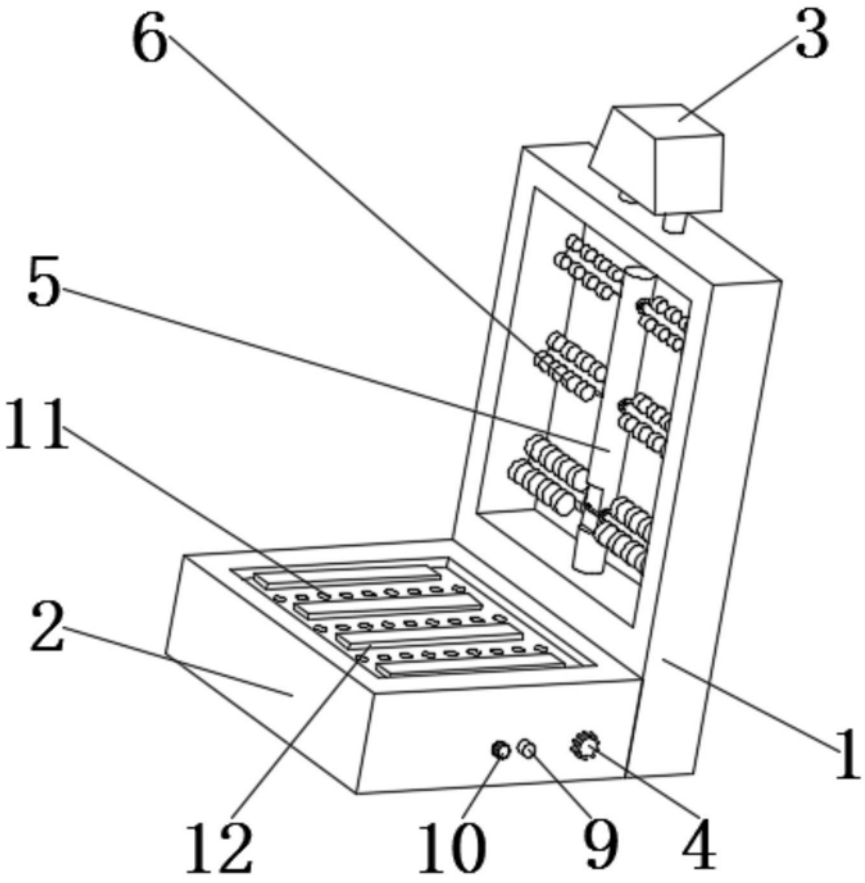

图2

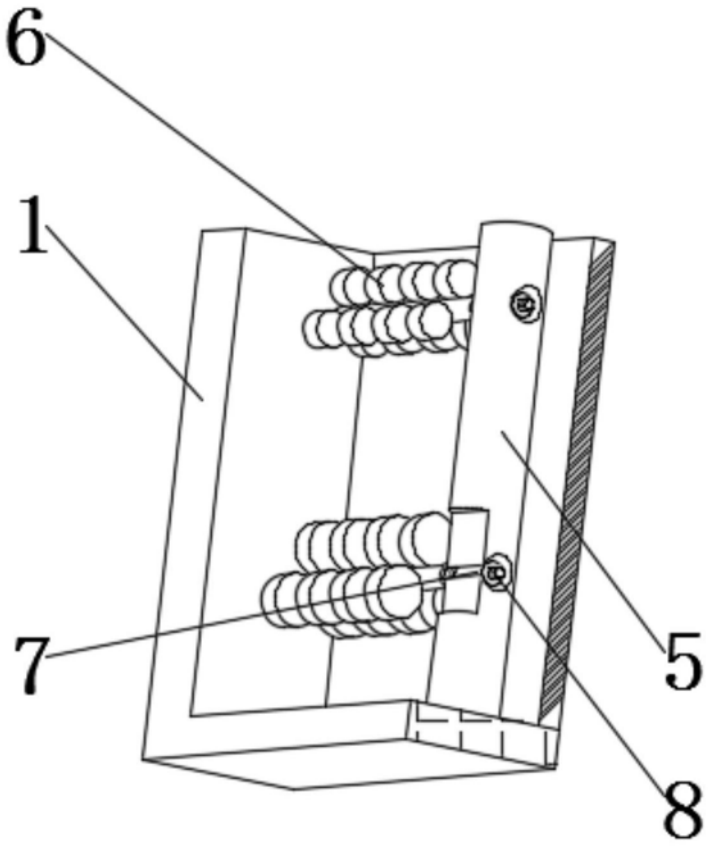

图3

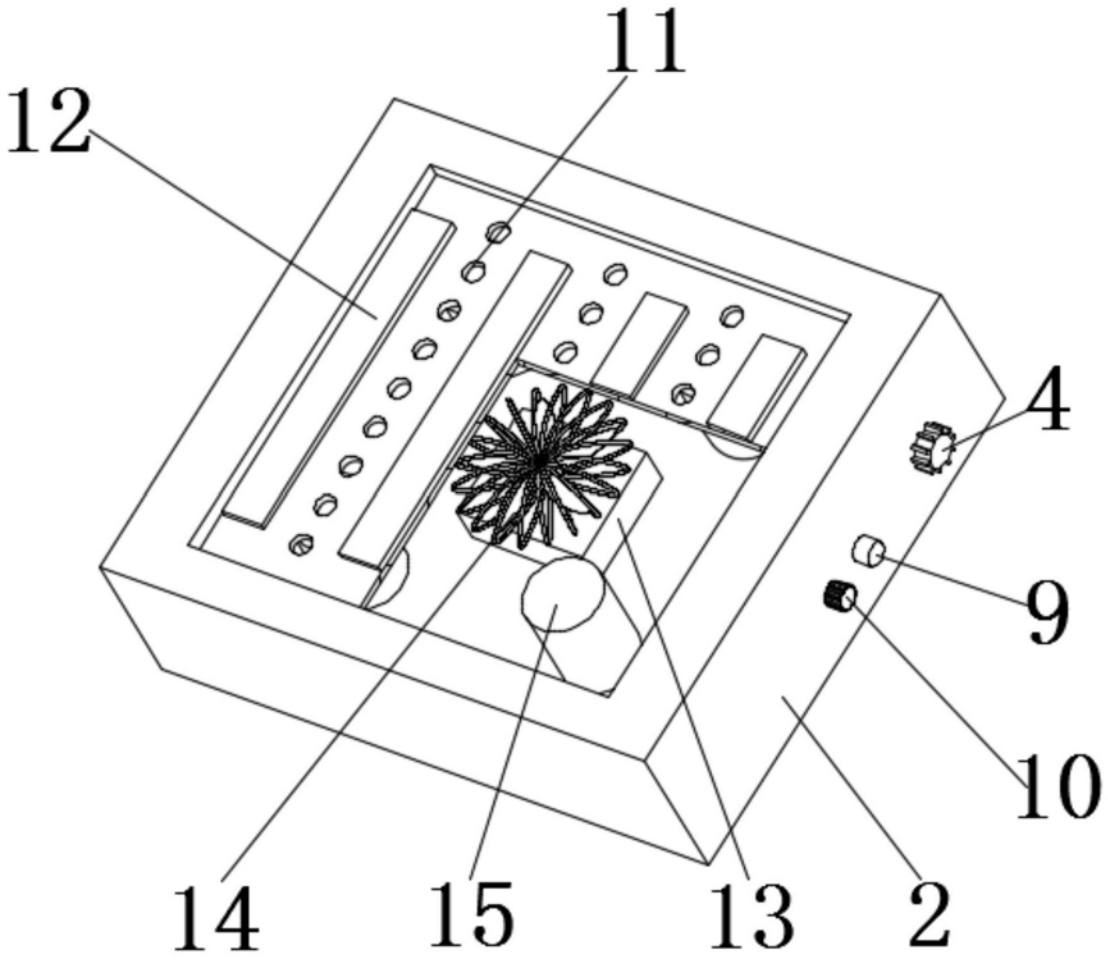

图4