(19)国家知识产权局

(12)实用新型专利

(10)授权公告号 CN 220377987 U
(45)授权公告日 2024.01.23

(21)申请号 202321664410.7

(22)申请日 2023.06.28

(73)专利权人 厦门莫崎一工贸有限公司
地址 361000 福建省厦门市集美区灌口镇灌口大道2199-6号4楼

(72)发明人 王兴岭

(74)专利代理机构 福州君越知识产权代理事务所(普通合伙) 35299
专利代理师 朱玉珍

(51)Int.Cl.
E04H 15/00(2006.01)
E04H 15/32(2006.01)
E04H 15/54(2006.01)

权利要求书1页 说明书3页 附图4页

(54)实用新型名称

一种户外帐篷

(57)摘要

本实用新型公开了一种户外帐篷,涉及户外帐篷技术领域,其技术方案是:包括内帐,所述内帐外部套设有支架,所述外帐可拆卸安装在支架上,所述外帐顶部的内侧和内帐顶部的外侧之间形成间距,所述外帐一端连接有天幕,本实用新型的有益效果是:通过在内帐的外部添加一个天幕,这样就可以增加帐篷的使用空间,而且天幕的前侧设有两个拉链一,将两个拉链一拉开,然后就可以使天幕张开,然后张开后天幕中间通过支撑杆撑住,两边使用绳索拉着使天幕呈张开状,这样就可以使帐篷的使用空间得到质的提升,这样在露营时即使遇到雨天露营的工具就可以放在天幕的下方,不需要放在帐篷内部,这样就可以保证使用者具有很大的帐篷使用空间。

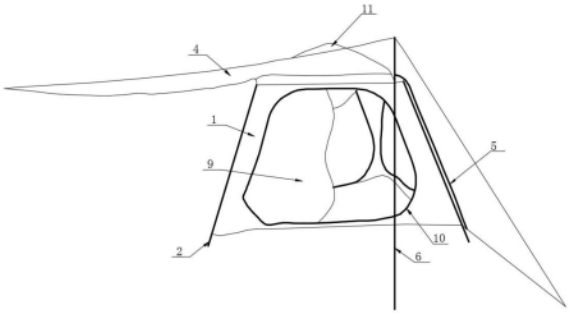

CN 220377987 U

1.一种户外帐篷,包括内帐(1),其特征在于:所述内帐(1)外部套设有支架(2),所述内帐(1)外部固定设有多个固定绑带(3),所述内帐(1)的顶部设有透气网纱,多个所述固定绑带(3)均缠绕在支架(2)外部,所述支架(2)外部套设有外帐(11),所述外帐(11)可拆卸安装在支架(2)上,所述外帐(11)顶部的内侧和内帐(1)顶部的外侧之间形成间距,所述外帐一端连接有天幕(4),所述天幕(4)前侧设有两个拉链一(5)且通过拉链一(5)连接外帐(11),所述天幕(4)内部设有支撑杆(6),所述外帐(11)的侧边设有拉链二(7)。

2.根据权利要求1所述的一种户外帐篷,其特征在于:所述内帐(1)顶部设有四个透视天窗(8),四个所述透视天窗(8)呈圆周状均匀分布,透气网纱的位置与透视天窗(8)的位置相互对应。

3.根据权利要求2所述的一种户外帐篷,其特征在于:所述透视天窗(8)由PVC材料制成。

4.根据权利要求1所述的一种户外帐篷,其特征在于:所述内帐(1)前侧、后侧以及两侧均设有帐门(9),四个所述帐门(9)与内帐(1)之间均设有拉链三(10),所述帐门(9)通过拉链三(10)连接在内帐(1)上。

一种户外帐篷

技术领域

[0001] 本实用新型涉及户外帐篷技术领域,具体涉及一种户外帐篷。

背景技术

[0002] 户外帐篷是撑在地上遮蔽风雨、日光并供临时居住的棚子。多用帆布做成,连同支撑用的东西,可随时拆下转移,户外帐篷在公园河边露营时经常被使用到;

[0003] 公开号为CN218912447U的实用新型专利,该专利在使用时发现不具备天幕,这样在露营时帐篷的使用空间较小,而且露营时下雨时所携带的露营工具都需要放在帐篷内部,这样帐篷的使用空间更加拮据,且帐篷的内部环境较为封闭、透气性不佳,因此需要进行改进;

[0004] 为此,发明一种户外帐篷很有必要。

发明内容

[0005] 为此,本实用新型提供一种户外帐篷,以解决背景技术中的问题。

[0006] 为了实现上述目的,本实用新型提供如下技术方案:一种户外帐篷,包括内帐,所述内帐外部套设有支架,所述内帐外部固定设有多个固定绑带,所述内帐的顶部设有透气网纱,多个所述固定绑带均缠绕在支架外部,所述支架外部套设有外帐,所述外帐可拆卸安装在支架上,所述外帐顶部的内侧和内帐顶部的外侧之间形成间距,所述外帐一端连接有天幕,所述天幕前侧设有两个拉链一且通过拉链一连接外帐,所述天幕内部设有支撑杆,所述外帐的侧边设有拉链二。

[0007] 所述外帐顶部设有四个透视天窗,四个所述透视天窗呈圆周状均匀分布,透气网纱的位置与透视天窗的位置相互对应。

[0008] 优选的,所述透视天窗由PVC材料制成。

[0009] 优选的,所述内帐前侧、后侧以及两侧均设有帐门,四个所述帐门与内帐之间均设有拉链三,所述帐门通过拉链三连接在内帐上。

[0010] 本实用新型的有益效果是:

[0011] 本实用新型通过在内帐的外部添加一个天幕,这样就可以增加帐篷的使用空间,而且天幕的前侧设有两个拉链一,将两个拉链一拉开,然后就可以使天幕张开,然后张开后天幕中间通过支撑杆撑住,两边使用绳索拉着使天幕呈张开状,这样就可以使帐篷的使用空间得到质的提升,这样在露营时即使遇到雨天露营的工具就可以放在天幕的下方,不需要放在帐篷内部,这样就可以保证使用者具有很大的帐篷使用空间,透气且开放,使用效果更佳。另外,在拆掉天幕和外帐后,内帐可以配合支架单独使用,同样适用于户外露营。同时,内帐的顶部设有透气网纱,所述外帐顶部的内侧和内帐顶部的外侧之间形成间距,天幕外的空气顺着该间距、经过透气网纱进入内帐,起到良好的透气的效果。

附图说明

[0012] 为了更清楚地说明本实用新型的实施方式或现有技术中的技术方案,下面将对实施方式或现有技术描述中所需要使用的附图作简单地介绍。显而易见地,下面描述中的附图仅仅是示例性的,对于本领域普通技术人员来讲,在不付出创造性劳动的前提下,还可以根据提供的附图引申获得其他的实施附图。

[0013] 本说明书所绘示的结构、比例、大小等,均仅用以配合说明书所揭示的内容,以供熟悉此技术的人士了解与阅读,并非用以限定本实用新型可实施的限定条件,故不具技术上的实质意义,任何结构的修饰、比例关系的改变或大小的调整,在不影响本实用新型所能产生的功效及所能达成的目的下,均应仍落在本实用新型所揭示的技术内容的能涵盖的范围内。

[0014] 图1为本实用新型提供的整体结构示意图;

[0015] 图2为本实用新型提供的天幕两边放下的立体图;

[0016] 图3为本实用新型提供的图1的后视图;

[0017] 图4为本实用新型提供的缺少天幕的立体图;

[0018] 图中:1内帐、2支架、3固定绑带、4天幕、5拉链一、6支撑杆、7拉链二、8透视天窗、9帐门、10拉链三、11外帐。

具体实施方式

[0019] 以下结合附图对本实用新型的优选实施例进行说明,应当理解,此处所描述的优选实施例仅用于说明和解释本实用新型,并不用于限定本实用新型。

[0020] 参照附图1-附图4,本实用新型提供的一种户外帐篷,包括内帐1,内帐1外部套设有支架2,内帐1外部固定设有多个固定绑带3,内帐1的顶部设有透气网纱,多个固定绑带3均缠绕在支架2外部,支架2外部套设有外帐11,外帐11可拆卸安装在支架2上,具体也可以是通过绑绳固定在支架上。

[0021] 在本实施例中,外帐顶部的内侧和内帐顶部的外侧之间形成间距,外帐一端连接有天幕4,天幕4外的空气顺着该间距、经过透气网纱进入内帐1,起到良好的透气的效果。

[0022] 天幕4前侧设有两个拉链一5且通过拉链一5连接外帐11,天幕4内部设有支撑杆6,外帐11的侧边设有拉链二7,此实施例的外帐11左右两侧均设有拉链二,用户可以打开拉链二,在内帐内可以观赏到户外的情景。

[0023] 本实施方案中,通过在内帐1的外部添加一个天幕4,这样就可以增加帐篷的使用空间,而且天幕4的前侧设有两个拉链一5,将两个拉链一5拉开,然后就可以使天幕4张开,然后张开后天幕4中间通过支撑杆6撑住,两边使用绳索拉着使天幕4呈张开状,这样就可以使帐篷的使用空间得到质的提升,这样在露营时即使遇到雨天露营的工具就可以放在天幕4的下方,不需要放在帐篷内部,这样就可以保证使用者具有很大的帐篷使用空间;另外,在拆掉天幕4和外帐11后,内帐1可以配合支架2单独使用,同样适用于户外露营。

[0024] 其中,为了进一步优化使用效果,本装置采用如下技术方案实现的:所述外帐1顶部设有四个透视天窗8,四个所述透视天窗8呈圆周状均匀分布,内帐1顶部对应于透视天窗8的位置处设有透气网纱,透气网纱的位置与透视天窗的位置相互对应。透视天窗8由PVC材料制成,透过透气网纱和透视天窗8可以在露营时看到户外的天空,而且透视天窗8由PVC材

料制成,这样就可以起到防水透明的效果;

[0025] 其中,为了实现将帐门9打开和关闭的目的,本装置采用如下技术方案实现的:内帐1前侧、后侧以及两侧均设有帐门9,四个帐门9与内帐1之间均设有拉链三10,帐门9通过拉链三10连接在内帐1上,通过拉链三10的设计可以将帐门9打开和关闭。

[0026] 本实用新型的使用过程如下:在使用本实用新型时通过在内帐1的外部添加一个天幕4,这样就可以增加帐篷的使用空间,而且天幕4的前侧设有两个拉链一5,将两个拉链一5拉开,然后就可以使天幕4张开,然后张开后天幕4中间通过支撑杆6撑住,两边可以通过绳索进行拉着使天幕4呈张开状,如图1所示,图1只张开了半边(绳索未画出),这样就可以使帐篷的使用空间得到质的提升,这样在露营时即使遇到雨天露营的工具就可以放在天幕4的下方,不需要放在帐篷内部,这样就可以保证使用者具有很大的帐篷使用空间,当雨量较大时可以将拉链一5拉上,然后将天幕4的两边固定在地上,中间使用支撑杆6支撑,如图2所示,这样就可以避免出现帐篷内部进雨;并且外帐11的侧边设置拉链二7,这样可以拉开拉链二7,然后将天幕4的两侧通过绑绳固定在支架2两侧,再拉动侧边的拉链三10就可以将侧边的帐门9打开,这样就可以进一步保证帐篷内部的空气流通。

[0027] 以上,仅是本实用新型的较佳实施例,任何熟悉本领域的技术人员均可能利用上述阐述的技术方案对本实用新型加以修改或将其修改为等同的技术方案。因此,依据本实用新型的技术方案所进行的任何简单修改或等同置换,尽属于本实用新型要求保护的范围。

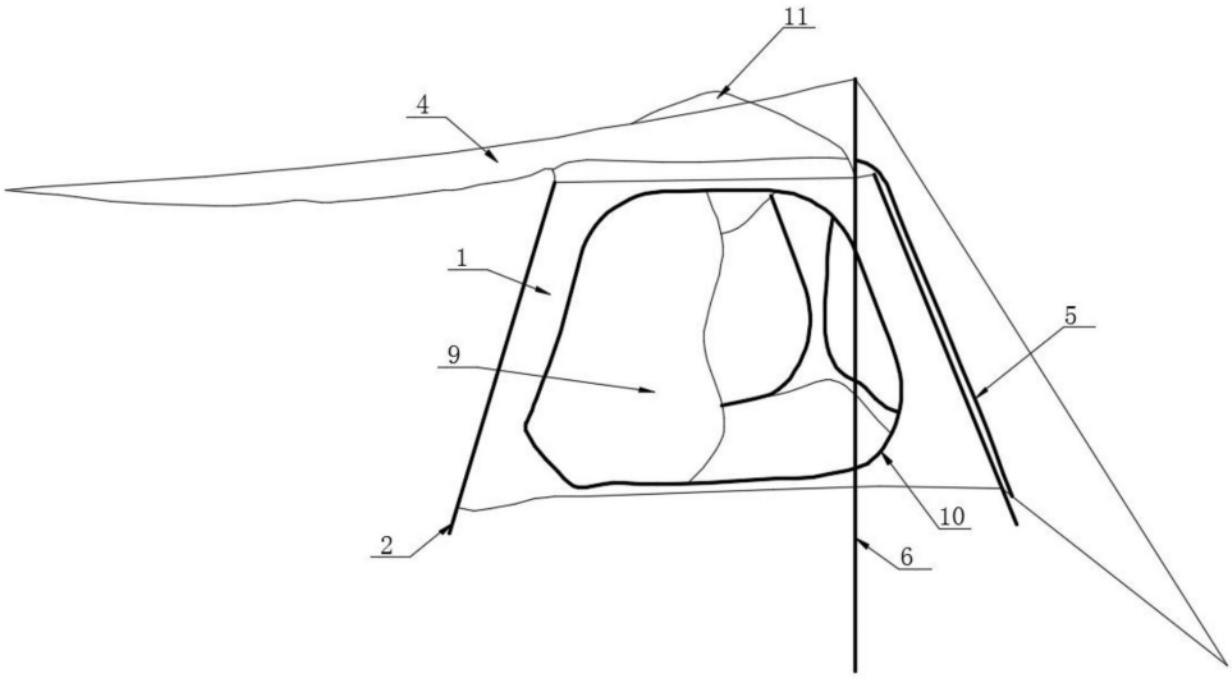

图1

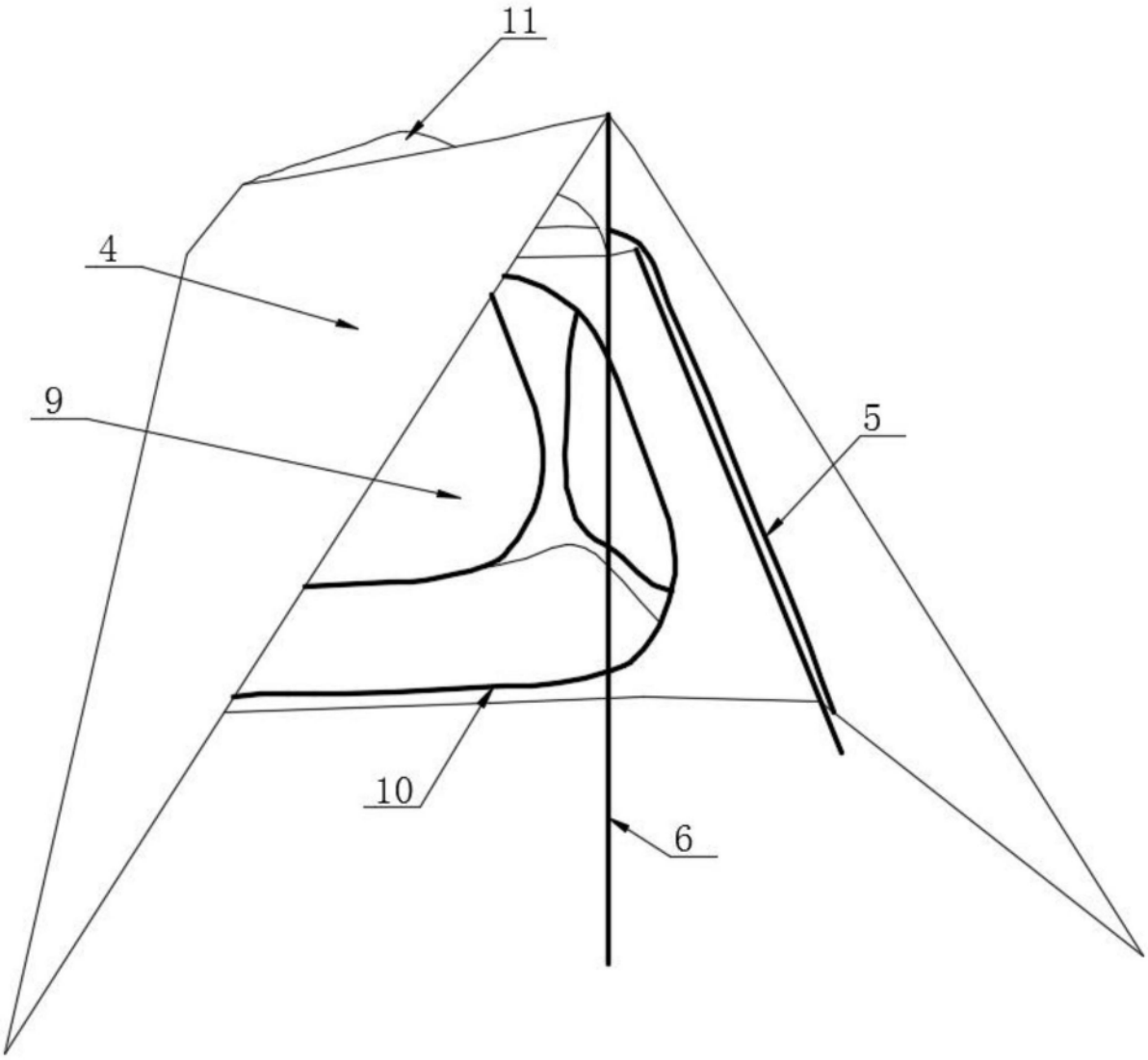

图2

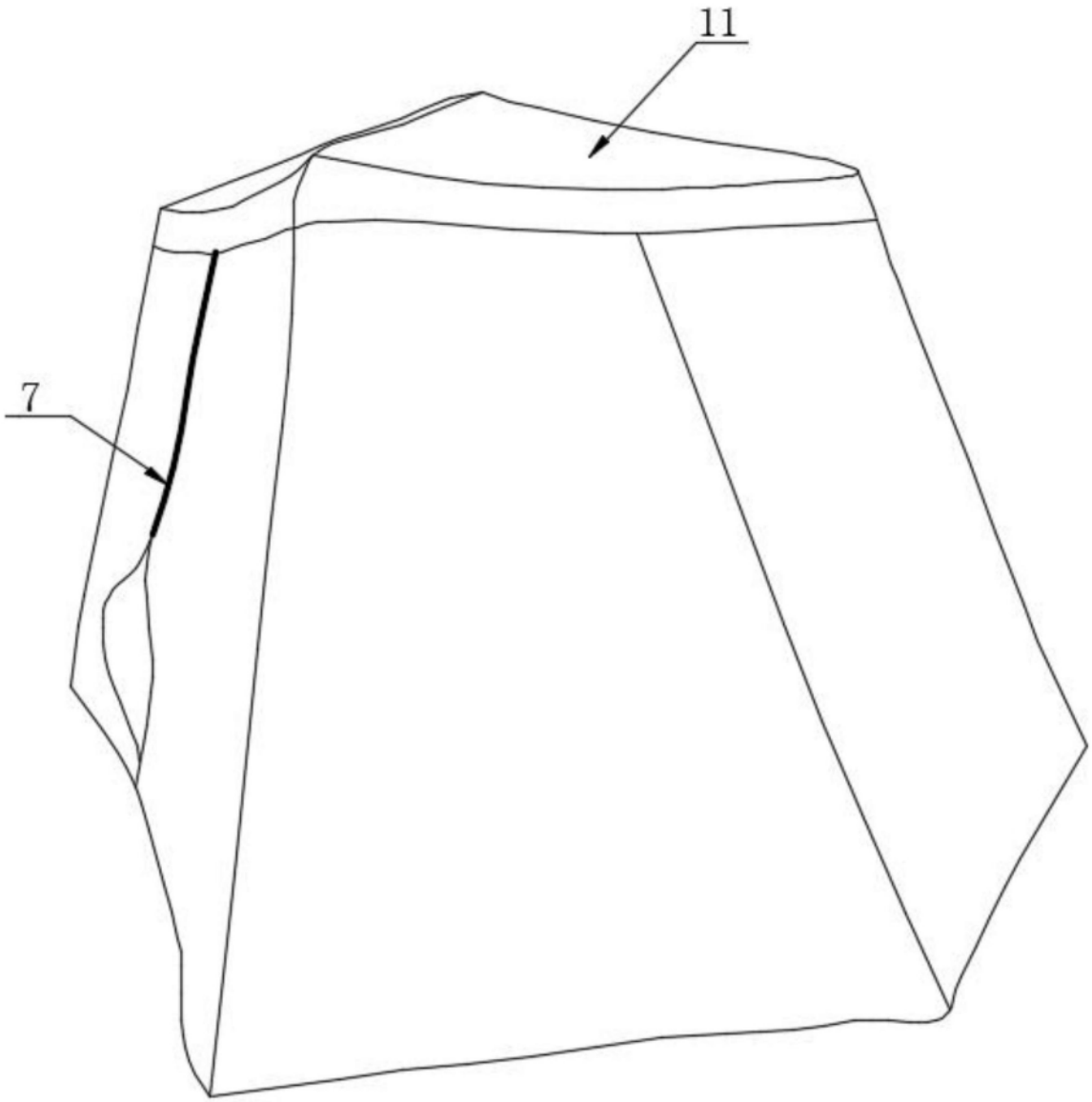

图3

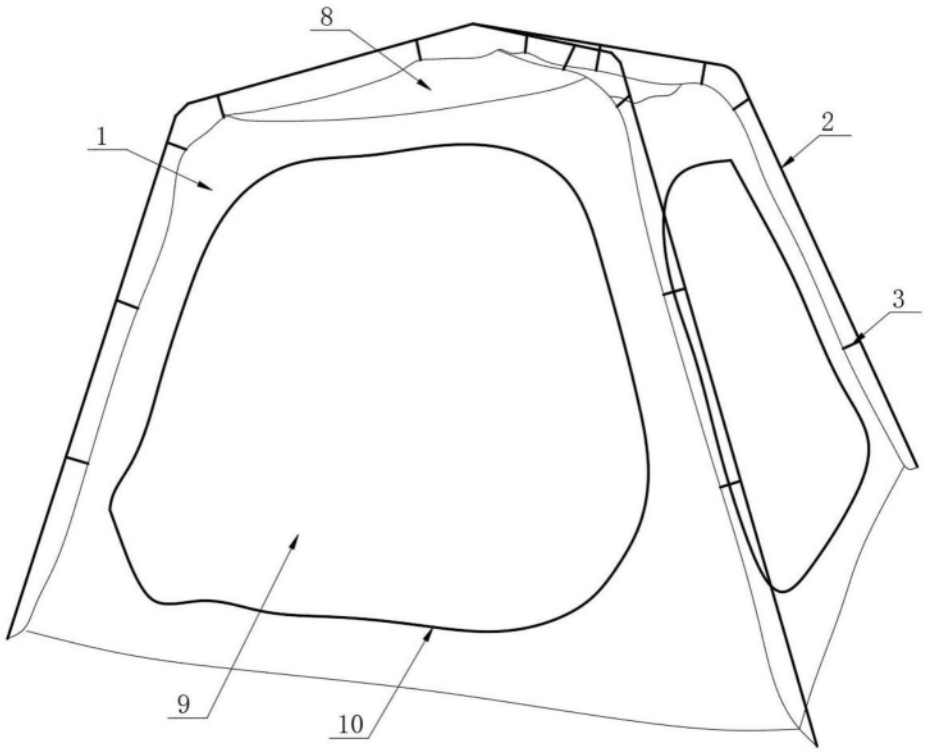

图4