(19)中华人民共和国国家知识产权局

(12)实用新型专利

(10)授权公告号 CN 201660640 U
(45)授权公告日 2010.12.01

(21)申请号 201020155606.X

(22)申请日 2010.04.02

(73)专利权人 浙江省湖州二轻机械总厂
地址 313000 浙江省湖州市吴兴区环渚工业功能区

(72)发明人 柴建成 施勤峰

(74)专利代理机构 杭州华鼎知识产权代理事务所（普通合伙） 33217
代理人 韩洪

(51)Int.Cl.
C14B 17/10(2006.01)
C14B 1/02(2006.01)
F16H 7/06(2006.01)

权利要求书 1 页 说明书 2 页 附图 1 页

(54)实用新型名称

通过式挤水机用毡辊驱动装置

(57)摘要

本实用新型公开了一种通过式挤水机用毡辊驱动装置，包括减速机和毡辊，所述减速机与第二双排链轮连接，所述毡辊与第一双排链轮连接，所述第二双排链轮与第一双排链轮之间采用双排滚子链传动连接。本实用新型能使平均传动比更准确，传动效率更高，毡辊轴上平均载荷减小，使用寿命更长，有一定的缓冲和吸振作用，中心距可以在一定范围内任意加大，与齿轮传动相比制造和安装精度要求低。

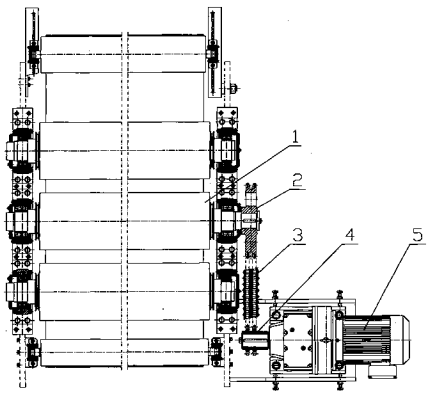

CN 201660640 U

1. 通过式挤水机用毡辊驱动装置，包括减速机和毡辊，其特征在于：所述减速机与第二双排链轮连接，所述毡辊与第一双排链轮连接，所述第二双排链轮与第一双排链轮之间采用双排滚子链传动连接。

2. 如权利要求 1 所述的通过式挤水机用毡辊驱动装置，其特征在于：所述第二双排链轮的尺寸小于第一双排链轮。

3. 如权利要求 1 或 2 所述的通过式挤水机用毡辊驱动装置，其特征在于：所述减速机为斜齿轮硬齿面减速机。

通过式挤水机用毡辊驱动装置

【技术领域】

[0001] 本实用新型涉及皮革挤水加工领域，尤其涉及通过式挤水机用毡辊驱动装置。

【背景技术】

[0002] 毡辊驱动装置是通过式挤水机的一个非常重要的装置，它决定着皮革经通过式挤水机的速度，以至影响到加工后的含水率大小，而且它决定了通过式挤水机运作的稳定性。现有的通过式挤水机的毡辊驱动是一般分为两种，一种是减速机通过单排辊子链带动毡辊转动，另一种是减速机通过齿轮带动毡辊转动。

[0003] 这两种结构的毡辊驱动装置的缺点是：单排滚子链传动缺陷在于在使用过程中链条上所承受的平均载荷较大，链条容易产生断裂现象。齿轮传动的缺陷在于制造和安装精度要求高，缓冲和吸振效果差。

【发明内容】

[0004] 本实用新型的目的就是解决现有技术中的问题，提出一种通过式挤水机用毡辊驱动装置，能够提高传动准确性，降低安装的精度要求，并能够延长毡辊的使用寿命。

[0005] 为实现上述目的，本实用新型提出了一种通过式挤水机用毡辊驱动装置，包括减速机和毡辊，所述减速机与第二双排链轮连接，所述毡辊与第一双排链轮连接，所述第二双排链轮与第一双排链轮之间采用双排滚子链传动连接。

[0006] 作为优选，所述第二双排链轮的尺寸小于第一双排链轮。减速增力，保证足够的动力。

[0007] 作为优选，所述减速机为斜齿轮硬齿面减速机。结构简单，效果好。

[0008] 本实用新型的有益效果：本实用新型能使平均传动比更准确，传动效率更高，毡辊轴上平均载荷减小，使用寿命更长，有一定的缓冲和吸振作用，中心距可以在一定范围内任意加大，与齿轮传动相比制造和安装精度要求低。

[0009] 本实用新型的特征及优点将通过实施例结合附图进行详细说明。

【附图说明】

[0010] 图 1 为本实用新型通过式挤水机用毡辊驱动装置的结构示意图。

【具体实施方式】

[0011] 如图 1 所示，通过式挤水机用毡辊驱动装置，包括减速机 5 和毡辊 1，所述减速机 5 与第二双排链轮 4 连接，所述毡辊 1 与第一双排链轮 2 连接，所述第二双排链轮 4 与第一双排链轮 2 之间采用双排滚子链 3 传动连接。所述减速机 5 为斜齿轮硬齿面减速机。第二双排链轮 4 为小双排链轮，第一双排链轮 2 为大双排链轮。

[0012] 本实用新型的毡辊 1 在运转过程中的动力传递是通过双排滚子链 3 来实现的，减速机 5 带动小双排链轮（第二双排链轮 4）转动，小双排链轮再通过双排滚子链 3 带动大双

排链轮（第一双排链轮 2）转动，从而使毡辊 1 运转。这种双排滚子链传动与传统的单排滚子链传动相比平均传动比更准确，传动效率更高，轴上平均载荷减小，使用寿命更长，与齿轮传动相比制造和安装精度要求低，有一定的缓冲和吸振作用，中心距可以在一定范围内任意加大。

[0013] 其具体工作方式为：启动斜齿轮硬齿面减速机 5，斜齿轮硬齿面减速机 5 带动第二双排链轮 4 转动，第二双排链轮 4 通过双排滚子链 3 带动第一双排链轮 2 转动，第一双排链轮 2 带动毡辊 1 转动。

[0014] 以上所述仅为本实用新型的具体实施例，但本实用新型的技术特征并不局限于此，任何本领域的技术人员在本实用新型的领域内，所作的变化或修饰皆涵盖在本实用新型的专利范围之中。

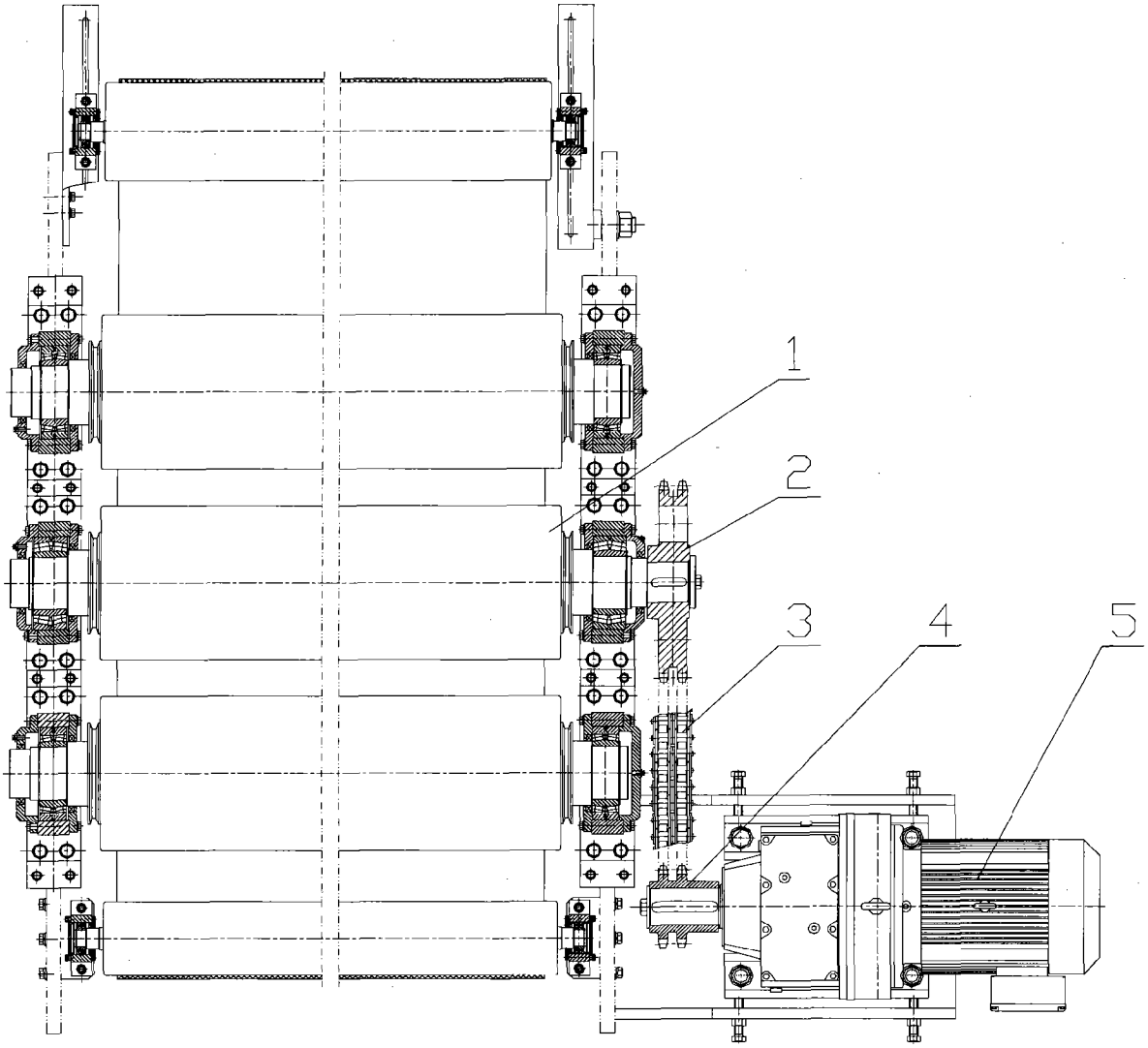

图 1