(19)中华人民共和国国家知识产权局

(12)实用新型专利

(10)授权公告号 CN 203932923 U
(45)授权公告日 2014.11.05

(21)申请号 201420248164.1

(22)申请日 2014.05.14

(73)专利权人 安徽威龙电力器材有限公司
地址 238100 安徽省马鞍山市含山县林头工业园区

(72)发明人 孙邦进

(74)专利代理机构 安徽信拓律师事务所 34117
代理人 鞠翔

(51)Int.Cl.
H02G 7/14(2006.01)

权利要求书1页 说明书2页 附图1页

(54)实用新型名称

一种防振锤挂钩体

(57)摘要

一种防振锤挂钩体，涉及线缆防振技术领域，主要包括三部分，第一部分为挂钩主体，所述的挂钩主体上设有孔，所述的第二部分为弯钩体，所述的弯钩体与挂钩主体活动铰链连接，所述的第三部分为锁扣，锁扣与弯钩体铰链连接，锁扣插入挂钩主体上的孔内，锁住锁扣。本实用新型结构简单，设计合理，通过三段组合改变以往一体的弯钩扣在线缆上，有效解决了在晃动的情况下，挂钩体的不稳定，连接更加稳固，安全有效。

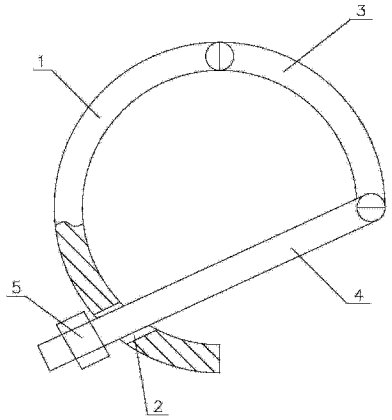

CN 203932923 U

1. 一种防振锤挂钩体，其特征在于：主要包括三部分，第一部分为挂钩主体，所述的挂钩主体上设有孔，所述的第二部分为弯钩体，所述的弯钩体与挂钩主体活动铰链连接，所述的第三部分为锁扣，锁扣与弯钩体铰链连接，锁扣插入挂钩主体上的孔内，锁住锁扣。

2. 根据权利要求 1 中所述的一种防振锤挂钩体，其特征在于：所述的挂钩主体上的孔为方形孔。

3. 根据权利要求 1 中所述的一种防振锤挂钩体，其特征在于：所述的锁扣为圆柱体，锁扣前端设有螺纹，螺纹上套有螺母，通过螺母锁住锁扣。

一种防振锤挂钩体

技术领域：

[0001] 本实用新型涉及线缆防振技术领域，具体涉及一种防振锤挂钩体。

背景技术：

[0002] 国内架设高低压输电线路上普遍存在微风振动的现象，长期处于超范围的振动架空线缆可能会和塔杆连接处摩擦使线缆断裂，尤其是设置在两个相邻杆塔之间的线缆于重力作用下具有一次的弧度的情况下，线缆更容易断裂，为了防止此类现象的发生，目前较为普遍的做法是在架空线缆上安装防振锤，以抑制、减弱微风引起的线缆振动，使之降到允许限度之间。

实用新型内容：

[0003] 本实用新型所要解决的技术问题在于克服现有技术的缺陷，提供一种防振锤挂钩体。

[0004] 本实用新型所要解决的技术问题采用以下技术方案来实现。

[0005] 一种防振锤挂钩体，其特征在于：主要包括三部分，第一部分为挂钩主体，所述的挂钩主体上设有孔，所述的第二部分为弯钩体，所述的弯钩体与挂钩主体活动铰链连接，所述的第三部分为锁扣，锁扣与弯钩体铰链连接，锁扣插入挂钩主体上的孔内，锁住锁扣。

[0006] 所述的挂钩主体上的孔为方形孔。

[0007] 所述的锁扣为圆柱体，锁扣前端设有螺纹，螺纹上套有螺母，通过螺母锁住锁扣。

[0008] 本实用新型结构简单，设计合理，通过三段组合改变以往一体的弯钩扣在线缆上，有效解决了在晃动的情况下，挂钩体的不稳定，连接更加稳固，安全有效。

附图说明：

[0009] 图 1 为本实用新型的结构示意图；

具体实施方式：

[0010] 为了使本实用新型实现的技术手段、创作特征、达成目的与功效易于明白了解，下面结合具体图示，进一步阐述本实用新型。

[0011] 如图 1 所示的一种防振锤挂钩体，主要包括三部分，第一部分为挂钩主体 1，挂钩主体上设有孔 2，第二部分为弯钩体 3，弯钩体与挂钩主体活动铰链连接，第三部分为锁扣 4，锁扣与弯钩体铰链连接，锁扣插入挂钩主体上的孔内，锁住锁扣。

[0012] 挂钩主体上的孔为方形孔。

[0013] 锁扣为圆柱体，锁扣前端设有螺纹，螺纹上套有螺母 5，通过螺母锁住锁扣。

[0014] 以上显示和描述了本实用新型的基本原理、主要特征和本实用新型的优点。本行业的技术人员应该了解，本实用新型不受上述实施例的限制，上述实施例和说明书中描述的只是说明本实用新型的原理，在不脱离本实用新型精神和范围的前提下，本实用新型还

会有各种变化和改进，这些变化和改进都落入要求保护的本实用新型范围内。本实用新型要求保护范围由所附的权利要求书及其等效物界定。

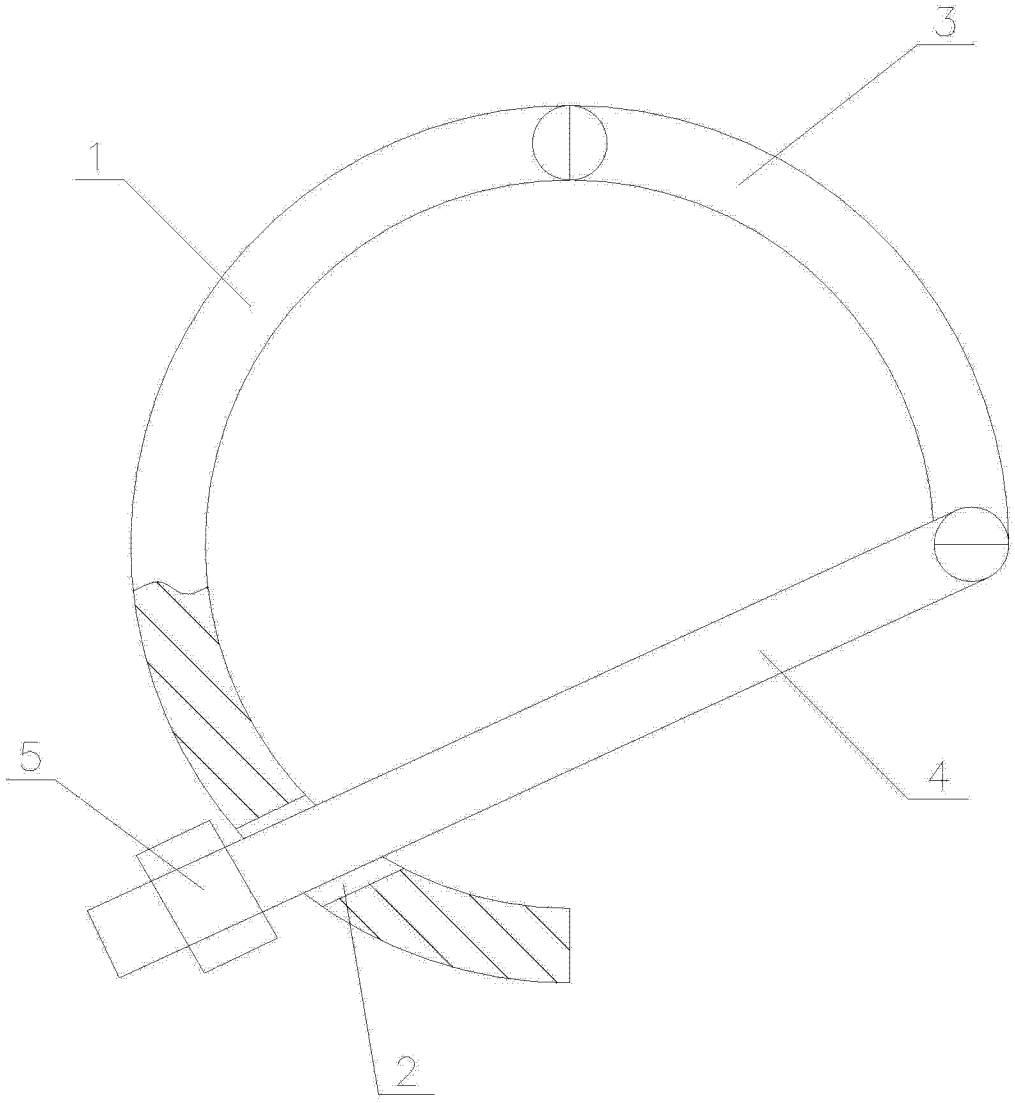

图 1