[19] 中华人民共和国国家知识产权局

[51] Int. Cl.
A23N 15/08 (2006.01)

[12] 实用新型专利说明书

专利号 ZL 200520126417.9

[45] 授权公告日 2007 年 1 月 31 日

[11] 授权公告号 CN 2862725Y

[22] 申请日 2005.12.27

[21] 申请号 200520126417.9

[73] 专利权人 张龙岩

地址 271124 山东省莱芜市莱城区牛泉镇政府农技站

[72] 设计人 张龙岩 陈绪水 赵京福

权利要求书 1 页 说明书 3 页 附图 1 页

[54] 实用新型名称

手摇式大蒜剥皮器

[57] 摘要

本实用新型公开了一种手摇式大蒜剥皮器，由支架 1、1′底座 2、轴承座 3、3′、料斗 4 构成，轴承座 3、3′固定在支架 1、1′上端外侧，在支架 1、1′上端内侧之间固定上充气橡胶囊筒 5，在充气橡胶囊筒 5 内设长螺距橡胶辊 6，长螺距橡胶辊 6 的两端通过轴承座 3、3′固定在支架 1、1′上端，料斗 4 设在充气橡胶囊筒 5 的后端，在充气橡胶囊筒 5 的左端设下蒜管 7，并连接上接蒜袋 8，在长螺距橡胶辊 6 的右端设手摇柄 9，在充气橡胶囊筒 5 的底侧中部设长条形漏皮孔 10，在长条形漏皮孔 10 的下口连接上接皮袋 11。 该手摇式大蒜剥皮器，结构简单、使用方便，可提高剥大蒜皮的工作效率，特别适用于餐馆、食堂、大蒜加工厂。

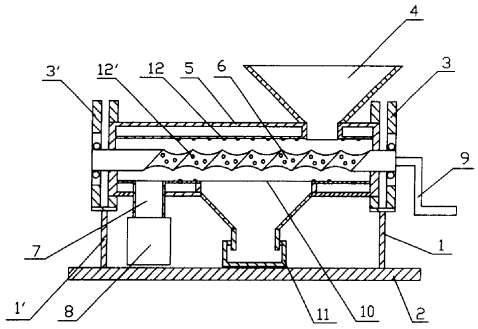

1、一种手摇式大蒜剥皮器，由支架（1、1′）、底座（2）、轴承座（3、3′）、料斗（4）构成，轴承座（3、3′）固定在支架（1、1′）上端外侧，其特征在于在支架（1、1′）上端内侧之间固定上充气橡胶囊筒（5），在充气橡胶囊筒（5）内设长螺距橡胶辊（6），长螺距橡胶辊（6）的两端通过轴承座（3、3′）固定在支架（1、1′）上端，料斗（4）设在充气橡胶囊筒（5）的后端，在充气橡胶囊筒（5）的左端设下蒜管（7），并连接上接蒜袋（8），在长螺距橡胶辊（6）的右端设手摇柄（9），在充气橡胶囊筒（5）的底侧中部设长条形漏皮孔（10），在长条形漏皮孔（10）的下口连接上接皮袋（11）。

2、根据权利要求 1 所述的手摇式大蒜剥皮器，其特征在于所述的充气橡胶囊筒（5）的外壁厚为 3-5mm，内壁厚为 2-3mm，在内壁上还设有 2mm 高的半圆凸起（12），在充气橡胶囊筒（5）的底侧设长条形漏皮孔（10），在长条形漏皮孔（10）的下皮管上设通气孔（13）；所述的长螺距橡胶辊（6）的螺距长为 15-20mm，在螺距内也设有 2mm 高的半圆凸起（12′）。

手摇式大蒜剥皮器

技术领域

本实用新型涉及一种大蒜加工装置，特别是一种手摇式大蒜剥皮器。

背景技术

大蒜是一种传统食品，营养丰富，而且具有医用价值，常食用大蒜可有利于健康，但是在食品加工、食堂以及日常食用中，吃蒜时都是人工剥皮，费时费力，而且还会刺激手指甲。

发明内容

本实用新型的目的在于提供一种结构简单、省时省力、可提高劳动效率的手摇式大蒜剥皮器。

为达到以上目的，本实用新型所采用的技术方案是：该手摇式大蒜剥皮器，由支架、底座、轴承座、料斗构成，轴承座固定在支架上端外侧，其特征在于在支架上端内侧之间固定上充气橡胶囊筒，在充气橡胶囊筒内设长螺距橡胶辊，长螺距橡胶辊的两端通过轴承座固定在支架上端，料斗设在充气橡胶囊筒的后端，漏口与充气橡胶囊筒的内腔相连通，在充气橡胶囊筒的左端设下蒜管，并连接上接蒜袋，在长螺距橡胶辊的右端设手摇柄，在充气橡胶囊筒的底侧中部设长条形漏皮孔，在长条形漏皮孔的下口连接上接皮袋。本实用新型还通过如下措施实施：所述的充气橡胶囊筒的外壁厚为 3-5mm，使外壁具有一定的硬度，内壁厚为 2-3mm，使内壁具有一定的柔软度，在内壁上还

设有 2mm 高的半圆凸起，以增加搓揉力度，且不易损伤大蒜，在充气橡胶囊筒的底侧设长条形漏皮孔，在长条形漏皮孔的下皮管上设通气孔，由于蒜皮较轻，设通气孔后，可便于排出蒜皮；所述的长螺距橡胶辊的螺距长为 15-20mm，与大蒜的轴向长相一致，在螺距内也设有 2mm 高的半圆凸起。使用本实用新型时，将蒜瓣放入料斗后，摇动长螺距橡胶辊，蒜瓣在向前推动的同时，搓去蒜皮，蒜皮在向前推动的过程中，从长条形漏皮孔中漏入接皮袋内，搓去皮的蒜瓣继续向前推进，从下蒜管落入接蒜袋内。

本实用新型的有益效果在于：结构简单、使用方便，可提高剥大蒜皮的工作效率，特别适用于餐馆、食堂、大蒜加工厂。

附图说明

图 1 为本实用新型结构主视示意图。

图 2 为本实用新型沿 A-A 剖视示意图。

具体实施方式

参照附图 1、2 制作本实用新型。该手摇式大蒜剥皮器，由支架 1、1′、底座 2、轴承座 3、3′、料斗 4 构成，轴承座 3、3′固定在支架 1、1′上端外侧，在支架 1、1′上端内侧之间固定上充气橡胶囊筒 5，在充气橡胶囊筒 5 内设长螺距橡胶辊 6，长螺距橡胶辊 6 的两端通过轴承座 3、3′固定在支架 1、1′上端，料斗 4 设在充气橡胶囊筒 5 的后端，漏口与充气橡胶囊筒 5 的内腔相连通，在充气橡胶囊筒 5 的左端设下蒜管 7，并连接上接蒜袋 8，在长螺距橡胶辊 6

的右端设手摇柄9，在充气橡胶囊筒5的底侧中部设长条形漏皮孔10，在长条形漏皮孔10的下口连接上接皮袋11。所述的充气橡胶囊筒5的外壁厚为3-5mm，内壁厚为2-3mm，在内壁上还设有2mm高的半圆凸起12，在充气橡胶囊筒5的底侧设长条形漏皮孔10，在长条形漏皮孔10的下皮管上设通气孔13；所述的长螺距橡胶辊6的螺距长为15-20mm，在螺距内也设有2mm高的半圆凸起12′。

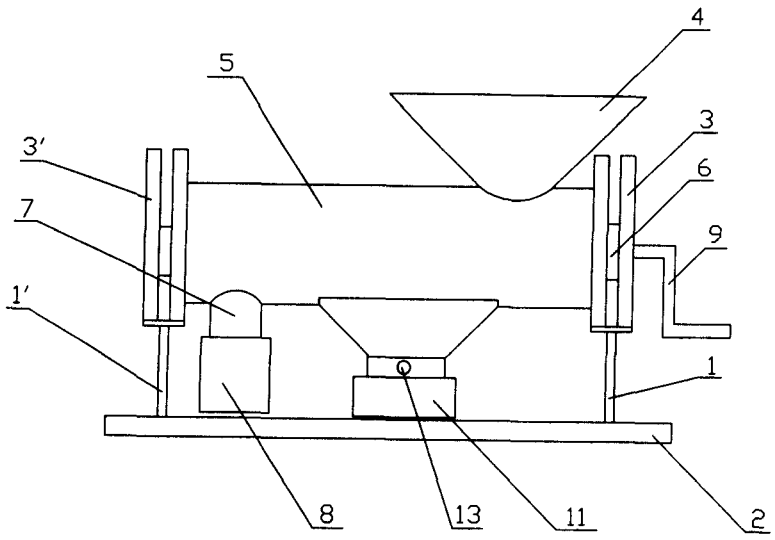

图 1

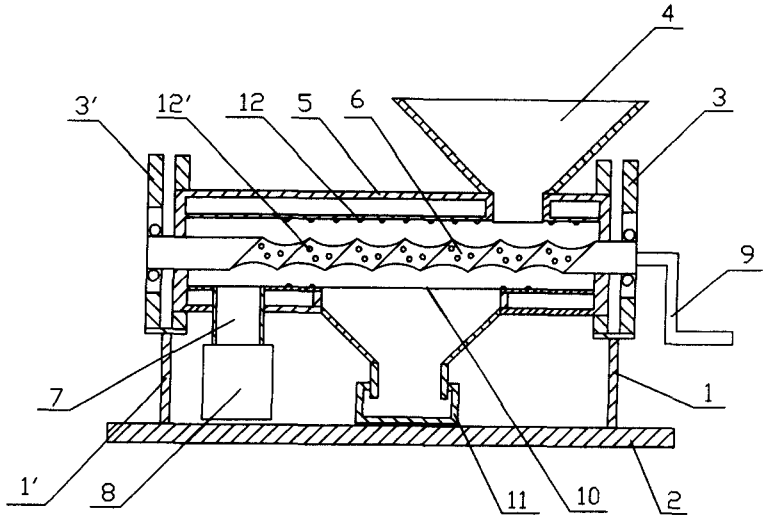

图 2