(19)中华人民共和国国家知识产权局

(12)实用新型专利

(10)授权公告号 CN 203525074 U
(45)授权公告日 2014.04.09

(21)申请号 201320689223.4

(22)申请日 2013.10.26

(73)专利权人 宋明明
地址 264000 山东省烟台市芝罘区幸福十五村中街10号

(72)发明人 宋明明 尉俊霞

(51)Int.Cl.
A61M 5/14(2006.01)
A61M 5/162(2006.01)

权利要求书1页 说明书2页 附图1页

(54)实用新型名称

一种输液器

(57)摘要

本实用新型公开了一种输液器，包括瓶塞穿刺器、药液容器，药液容器设有开口端，所述开口端的顶端设有密封塞，所述开口端的底端设有内螺纹，所述瓶塞穿刺器包括中空的穿刺针，穿刺针顶端设有进液孔，穿刺针的外壁设有固定塞，固定塞位于进液孔的下端，固定塞的外壁设有外螺纹，所述外螺纹与所述内螺纹相适配，穿刺针的顶端穿过密封塞位于药液容器的内腔，穿刺针通过固定塞的外螺纹、开口端的内螺纹与药液容器的开口端相固定；所述穿刺针的外壁设有刻度线，刻度线位于固定塞的上端；所述刻度线与穿刺针的顶端距离a为10毫米。本实用新型瓶塞穿刺器与药液容器固定牢靠，可防止瓶塞穿刺器脱落，药液可以得到充分利用，操作方便。

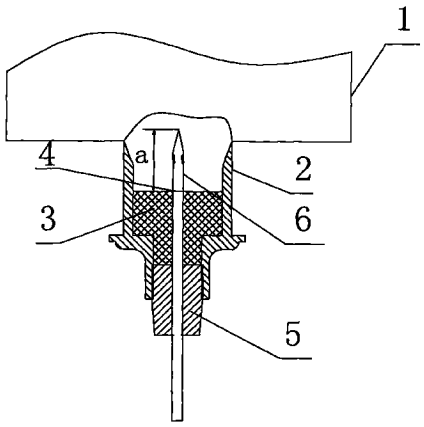

CN 203525074 U

1. 一种输液器，包括瓶塞穿刺器、药液容器 (1)，药液容器 (1) 设有开口端 (2)，其特征在于：所述开口端 (2) 的顶端设有密封塞 (3)，所述开口端 (2) 的底端设有内螺纹 (9)，所述瓶塞穿刺器包括中空的穿刺针 (6)，穿刺针 (6) 顶端设有进液孔 (7)，穿刺针 (6) 的外壁设有固定塞 (5)，固定塞 (5) 位于进液孔 (7) 的下端，固定塞 (5) 的外壁设有外螺纹 (8)，所述外螺纹 (8) 与所述内螺纹 (9) 相适配，穿刺针 (6) 的顶端穿过密封塞 (3) 位于药液容器 (1) 的内腔，穿刺针 (6) 通过固定塞 (5) 的外螺纹 (8)、开口端 (2) 的内螺纹 (9) 与药液容器 (1) 的开口端 (2) 相固定。

2. 根据权利要求 1 所述一种输液器，其特征在于：所述穿刺针 (6) 的外壁设有刻度线 (4)，刻度线 (4) 位于固定塞 (5) 的上端。

3. 根据权利要求 2 所述一种输液器，其特征在于：所述刻度线 (4) 与穿刺针 (6) 的顶端距离 a 为 10 毫米。

一种输液器

技术领域

[0001] 本实用新型涉及一种输液器，属于医疗器械技术领域。

背景技术

[0002] 输液是临床上常用的抢救和治疗病人的重要措施之一。输液器构成人体静脉与药液容器（输液袋或输液瓶）之间的输液通道，输液器包括静脉针、输液软管、药液过滤器、流速调节器、输液滴管（茂菲氏滴管）、瓶塞穿刺器，瓶塞穿刺器为中空的穿刺针，穿刺针顶端设有进液孔，药液容器开口端设有弹性橡胶密封塞，使用时，穿刺针穿过密封塞，使穿刺针上的进液孔位于药液容器内腔。药液容器内腔中的药液通过进液孔进入输液器并流入静脉。目前穿刺针与药液容器开口端的固定仅靠刺穿的密封塞的弹性固定，固定不牢靠，穿刺针容易从药液容器开口端脱离。为了防止穿刺针从药液容器开口端脱离，穿刺针往往需要进入密封塞较长的距离，使进液孔与密封塞顶端距离较长，药液容器内腔中的药液得不到充分利用，造成浪费。

发明内容

[0003] 本实用新型要解决的技术问题是：提供一种固定牢靠，使用方便的输液器。

[0004] 本实用新型技术解决方案是：一种输液器，包括瓶塞穿刺器、药液容器，药液容器设有开口端，所述开口端的顶端设有密封塞，所述开口端的底端设有内螺纹，所述瓶塞穿刺器包括中空的穿刺针，穿刺针顶端设有进液孔，穿刺针设有固定塞，固定塞位于进液孔的下端，固定塞的外壁设有外螺纹，所述外螺纹与所述内螺纹相适配，穿刺针的顶端穿过密封塞位于药液容器的内腔，穿刺针通过固定塞的外螺纹、开口端的内螺纹与药液容器的开口端相固定。

[0005] 作为改进，上述穿刺针的外壁设有刻度线，刻度线位于固定塞的上端。

[0006] 上述刻度线与穿刺针的顶端距离 a 为 10 毫米。

[0007] 本实用新型的技术效果是：本实用新型药液容器开口端的底端设有内螺纹，穿刺针固定塞的外壁设有外螺纹，瓶塞穿刺器与药液容器通过螺纹固定，固定牢靠，防止瓶塞穿刺器脱落，这样穿刺针穿过密封塞进入药液容器内腔的距离可以较短，药液容器内腔中的药液可以得到充分利用。在穿刺针的外壁设有刻度线，刻度线与穿刺针的顶端距离 a 为 10 毫米，穿刺针穿过密封塞时，使刻度线位于密封塞顶端边缘为宜，操作方便，一方面使进液孔能够充分进入药液容器内腔，使药液顺利流通，另一方面也防止进液孔过分较高，使药液得到充分利用。

附图说明

[0008] 1、图 1 为本实用新型结构示意图。

[0009] 2、图 2 为本实用新型药液容器开口端结构示意图。

[0010] 3、图 3 为本实用新型瓶塞穿刺器结构示意图。

[0011] 图中，1、药液容器，2、开口端，3、密封塞，4、刻度线，5、固定塞，6、穿刺针，7、进液孔，8、外螺纹，9、内螺纹。

具体实施方式

[0012] 下面结合附图和实施例详细说明：

[0013] 如图 1 至图 3 所示，本实用新型一种输液器，包括瓶塞穿刺器、药液容器 1，药液容器 1 为输液袋或输液瓶，采用透明的高分子材料，药液容器 1 设有开口端 2，所述开口端 2 的顶端设有密封塞 3，所述开口端 2 的底端设有内螺纹 9，所述瓶塞穿刺器包括中空的穿刺针 6，穿刺针 6 顶端设有进液孔 7，穿刺针 6 的外壁设有固定塞 5，固定塞 5 位于进液孔 7 的下端，固定塞 5 的外壁设有外螺纹 8，所述外螺纹 8 与所述内螺纹 9 相适配，穿刺针 6 的顶端穿过密封塞 3 位于药液容器 1 的内腔，穿刺针 6 通过固定塞 5 的外螺纹 8、开口端 2 的内螺纹 9 与药液容器 1 的开口端 2 相固定。所述穿刺针 6 的外壁设有刻度线 4，刻度线 4 位于固定塞 5 的上端。所述刻度线 4 与穿刺针 6 的顶端距离 a 为 10 毫米。

[0014] 本实用新型未详细说明的内容均为现有技术，在不脱离本实用新型设计构思的前提下，本领域技术人员对本实用新型的技术方案作出的各种变形和改进，均应包含在本实用新型的权利保护范围内。

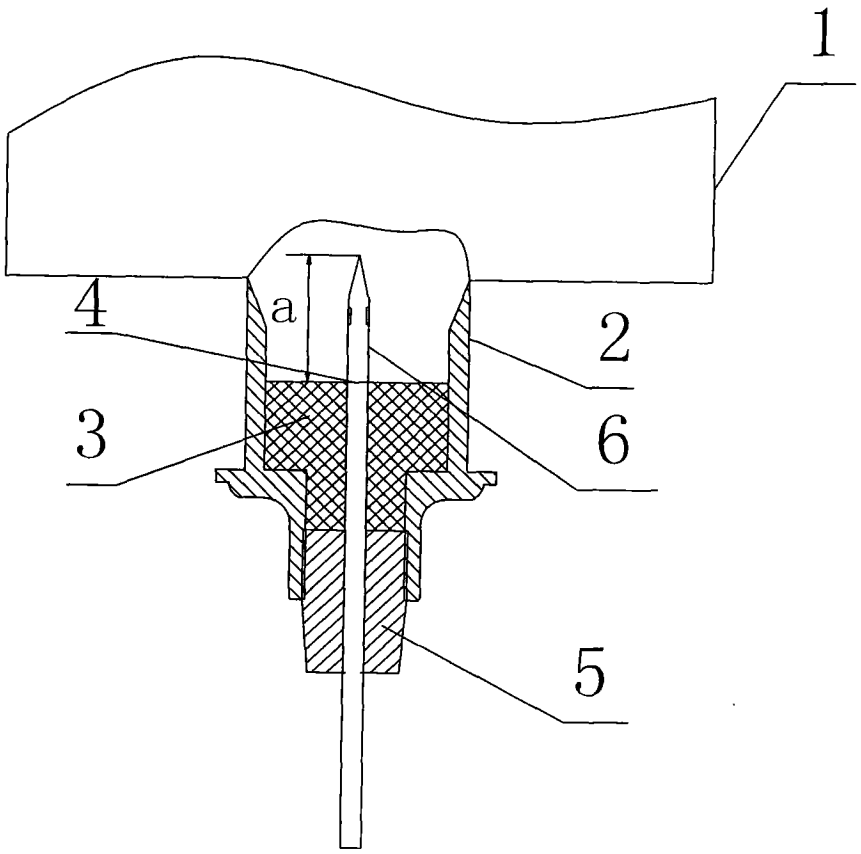

图 1

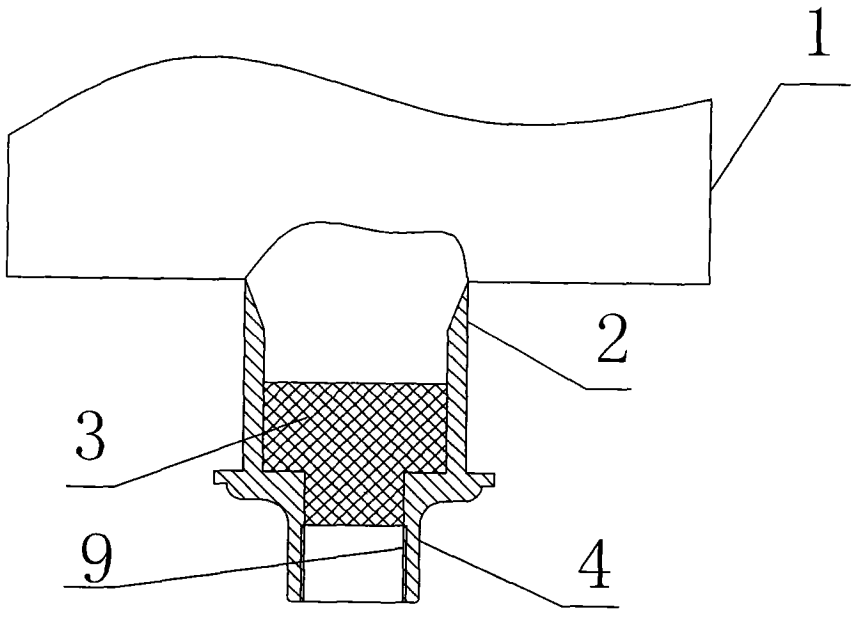

图 2

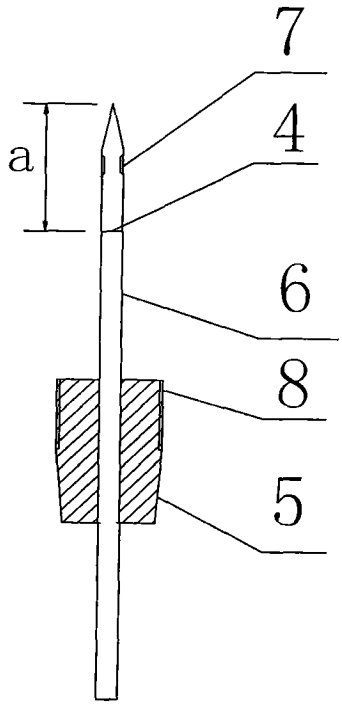

图 3