(19)国家知识产权局

(12)实用新型专利

(10)授权公告号 CN 222646490 U
(45)授权公告日 2025.03.21

(21)申请号 202421486390.3

(22)申请日 2024.06.26

(73)专利权人 当纳利(广东)印务有限公司
地址 523877 广东省东莞市虎门镇大宁民主路2号

(72)发明人 张侣杭

(74)专利代理机构 北京律和信知识产权代理事务所(普通合伙) 11446
专利代理师 郝文博 周存鑫

(51)Int.Cl.
B65D 5/20(2006.01)
B65D 5/42(2006.01)
B65D 85/00(2006.01)
B65D 5/54(2006.01)

权利要求书1页 说明书4页 附图4页

(54)实用新型名称

包装盒

(57)摘要

本实用新型提供了一种包装盒,包括:底座;背板,连接在所述底座的后侧;左侧板、右侧板,分别连接在背板的左侧与右侧;变形板,通过折痕连接在所述背板的顶部,所述变形板上间隔设置有多个折痕;其中,所述包装盒具有第一形态和第二形态,在所述第一形态,所述变形板至少部分位于所述背板的前侧,所述底座、所述背板、所述左侧板、所述右侧板和所述变形板限定有封闭的储物腔;在所述第二形态,所述变形板翻折至所述背板的后侧,并折叠形成支架。包装盒具有多个使用形态,可以在不同的使用场景中发挥作用,从而减少对自然资源和环境的负担,降低包装成本,提高了经济效益。

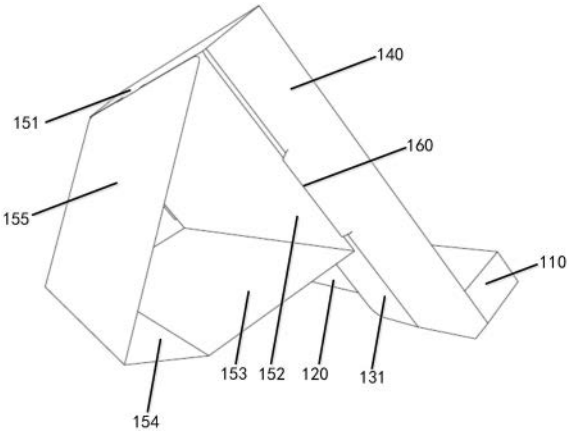

CN 222646490 U

1.一种包装盒,其特征在于,包括:

底座;

背板,连接在所述底座的后侧;

左侧板、右侧板,分别连接在背板的左侧与右侧;和

变形板,通过折痕连接在所述背板的顶部,所述变形板上间隔设置有多个折痕;

其中,所述包装盒具有第一形态和第二形态,在所述第一形态,所述变形板至少部分位于所述背板的前侧,所述底座、所述背板、所述左侧板、所述右侧板和所述变形板限定有封闭的储物腔;在所述第二形态,所述变形板沿其与顶板之间的折痕翻折至所述背板的后侧,并折叠形成支架。

2.根据权利要求1所述的包装盒,其特征在于,所述变形板包括依次通过折痕连接的顶板部、第一面板部、第二面板部、底板部和连接部;

其中,所述顶板部与所述背板的顶部连接,在所述第一形态,所述顶板部位于所述背板的上侧,所述第一面板部和所述第二面板部位于背板的前侧,所述底板部覆盖在所述底座的底部,所述连接部覆盖在所述背板的后侧;在所述第二形态,所述第一面板部、所述第二面板部、所述底板部和所述连接部折叠形成支架。

3.根据权利要求2所述的包装盒,其特征在于,所述左侧板和所述右侧板分别通过折痕与所述背板连接。

4.根据权利要求3所述的包装盒,其特征在于,所述左侧板和所述右侧板分别设置有第一插口,所述第一面板部的两侧分别设置有第一插片,在所述第一形态和所述第二形态,所述第一插片均可插入所述第一插口。

5.根据权利要求2所述的包装盒,其特征在于,所述顶板部与所述第一面板部之间设置有第二插口,所述连接部设置有第二插片,在所述第二形态,所述第二插片可插入所述第二插口。

6.根据权利要求2所述的包装盒,其特征在于,所述变形板还包括固定部,所述固定部连接在所述背板的后侧,所述固定部与所述连接部通过易撕结构连接。

7.根据权利要求1所述的包装盒,其特征在于,所述底座设置为盒状构造。

8.根据权利要求1所述的包装盒,其特征在于,所述左侧板和所述右侧板分别设置有内折页。

包装盒

技术领域

[0001] 本实用新型大致涉及包装盒技术领域,尤其是一种具备书架功能的包装盒。

背景技术

[0002] 随着社会的发展和人们生活水平的提高,书籍作为知识传播和文化积累的重要媒介,其包装也日益受到重视。然而,目前市场上常见的书籍包装盒主要承担着保护书籍在运输和存储过程中不受损害的基本功能。这些包装盒通常采用纸板或塑料等材料制成,结构简单,设计单一,仅能满足基本的保护需求,这些包装盒使用过后通常会被遗弃,造成大量的废弃物,无法被二次利用,不利于环保。

[0003] 背景技术部分的内容仅仅是发明人所知晓的技术,并不当然代表本领域的现有技术。

实用新型内容

[0004] 针对现有技术中的一个或多个缺陷,本实用新型提供一种包装盒,包括:

[0005] 底座;

[0006] 背板,连接在所述底座的后侧;

[0007] 左侧板、右侧板,分别连接在背板的左侧与右侧;和

[0008] 变形板,通过折痕连接在所述背板的顶部,所述变形板上间隔设置有多个折痕;

[0009] 其中,所述包装盒具有第一形态和第二形态,在所述第一形态,所述变形板至少部分位于所述背板的前侧,所述底座、所述背板、所述左侧板、所述右侧板和所述变形板限定有封闭的储物腔;在所述第二形态,所述变形板沿其与顶板之间的折痕翻折至所述背板的后侧,并折叠形成支架。

[0010] 根据本实用新型的一个方面,所述变形板包括依次通过折痕连接的顶板部、第一面板部、第二面板部、底板部和连接部;

[0011] 其中,所述顶板部与所述背板的顶部连接,在所述第一形态,所述顶板部位于所述背板的上侧,所述第一面板部和所述第二面板部位于背板的前侧,所述底板部覆盖在所述底座的底部,所述连接部覆盖在所述背板的后侧;在所述第二形态,所述第一面板部、所述第二面板部、所述底板部和所述连接部折叠形成支架。

[0012] 根据本实用新型的一个方面,所述左侧板和所述右侧板分别通过折痕与所述背板连接。

[0013] 根据本实用新型的一个方面,所述左侧板和所述右侧板分别设置有第一插口,所述第一面板部的两侧分别设置有第一插片,在所述第一形态和所述第二形态,所述第一插片均可插入所述第一插口。

[0014] 根据本实用新型的一个方面,所述顶板部与所述第一面板部之间设置有第二插口,所述连接部设置有第二插片,在所述第二形态,所述第二插片可插入所述第二插口。

[0015] 根据本实用新型的一个方面,所述变形板还包括固定部,所述固定部连接在所述

背板的后侧,所述固定部与所述连接部通过易撕结构连接。

[0016] 根据本实用新型的一个方面,所述底座设置为盒状构造。

[0017] 根据本实用新型的一个方面,所述左侧板和所述右侧板分别设置有内折页。

[0018] 与现有技术相比,本实用新型的实施例提供了一种包装盒,具有多个使用形态(第一形态、第二形态),可以在不同的使用场景中发挥作用,从而减少对自然资源和环境的负担,降低包装成本,提高了经济效益。具体的,在第一形态,包装盒可用于包装书籍,在第二形态,包装盒可作为书架。

附图说明

[0019] 附图用来提供对本实用新型的进一步理解,并且构成说明书的一部分,与本实用新型的实施例一起用于解释本实用新型,并不构成对本实用新型的限制。在附图中:

[0020] 图1示出了根据本实用新型的一个实施例的包装盒的展开图;

[0021] 图2a和图2b分别示出了根据本实用新型的一个实施例的包装盒的第一形态示意图;

[0022] 图3示出了根据本实用新型的一个实施例的包装盒的第二形态示意图;

[0023] 图4示出了根据本实用新型的一个实施例的包装盒由第一形态切换至第二形态的流程图。

[0024] 图中:100、包装盒;110、底座;120、背板;130、左侧板;131、内折页;140、右侧板;150、变形板;151、顶板部;152、第一面板部;153、第二面板部;154、底板部;155、连接部;156、固定部;157、易撕结构;160、第一插口;170、第一插片;180、第二插口;190、第二插片。

具体实施方式

[0025] 在下文中,仅简单地描述了某些示例性实施例。正如本领域技术人员可认识到的那样,在不脱离本实用新型的精神或范围的情况下,可通过各种不同方式修改所描述的实施例。因此,附图和描述被认为本质上是示例性的而非限制性的。

[0026] 在本实用新型的描述中,需要理解的是,术语"中心"、"纵向"、"横向"、"长度"、"宽度"、"厚度"、"上"、"下"、"前"、"后"、"左"、"右"、"竖直"、"水平"、"顶"、"底"、"内"、"外"、"顺时针"、"逆时针"等指示的方位或位置关系为基于附图所示的方位或位置关系,仅是为了便于描述本实用新型和简化描述,而不是指示或暗示所指的装置或元件必须具有特定的方位、以特定的方位构造和操作,因此不能理解为对本实用新型的限制。此外,术语"第一"、"第二"仅用于描述目的,而不能理解为指示或暗示相对重要性或者隐含指明所指示的技术特征的数量。由此,限定有"第一"、"第二"的特征可以明示或者隐含地包括一个或者更多个所述特征。在本实用新型的描述中,"多个"的含义是两个或两个以上,除非另有明确具体的限定。

[0027] 在本实用新型的描述中,需要说明的是,除非另有明确的规定和限定,术语"安装"、"相连"、"连接"应做广义理解,例如,可以是固定连接,也可以是可拆卸连接,或一体地连接:可以是机械连接,也可以是电连接或可以相互通讯;可以是直接相连,也可以通过中间媒介间接相连,可以是两个元件内部的连通或两个元件的相互作用关系。对于本领域的普通技术人员而言,可以根据具体情况理解上述术语在本实用新型中的具体含义。

[0028] 在本实用新型中,除非另有明确的规定和限定,第一特征在第二特征之"上"或之"下"可以包括第一和第二特征直接接触,也可以包括第一和第二特征不是直接接触而是通过它们之间的另外的特征接触。而且,第一特征在第二特征"之上"、"上方"和"上面"包括第一特征在第二特征正上方和斜上方,或仅仅表示第一特征水平高度高于第二特征。第一特征在第二特征"之下"、"下方"和"下面"包括第一特征在第二特征正上方和斜上方,或仅仅表示第一特征水平高度小于第二特征。

[0029] 下文的公开提供了许多不同的实施方式或例子用来实现本实用新型的不同结构。为了简化本实用新型的公开,下文中对特定例子的部件和设置进行描述。当然,它们仅仅为示例,并且目的不在于限制本实用新型。此外,本实用新型可以在不同例子中重复参考数字和/或参考字母,这种重复是为了简化和清楚的目的,其本身不指示所讨论各种实施方式和/或设置之间的关系。此外,本实用新型提供了的各种特定的工艺和材料的例子,但是本领域普通技术人员可以意识到其他工艺的应用和/或其他材料的使用。

[0030] 以下结合附图对本实用新型的优选实施例进行说明,应当理解,此处所描述的优选实施例仅用于说明和解释本实用新型,并不用于限定本实用新型。

[0031] 图1示出了根据本实用新型的一个实施例的包装盒100的展开图,图2a和图2b分别示出了根据本实用新型的一个实施例的包装盒的第一形态示意图,

[0032] 图3示出了根据本实用新型的一个实施例的包装盒100的第二形态示意图,下面结合图1至图3进行详细描述。

[0033] 如图1至图3所示,包装盒100包括底座110、背板120、左侧板130、右侧板140和变形板150。其中,底座110可以是由纸板折成的盒状(长方体)构造,它可以提高包装盒100的整体刚性,使包装盒100在外力挤压时不易发生变形。背板120连接在底座110的后侧,左侧板130和右侧板140分别连接在背板120的左侧与右侧,变形板150通过折痕连接在背板120的顶部,在变形板150上间隔设置有多个折痕,通过沿折痕翻折变形板150可以将包装盒100在第一形态与第二形态之间切换。在第一形态,包装盒100可用于包装书籍等物品,具体的,变形板150至少一部分位于背板120的前侧,并且与底座110、背板120、左侧板130、右侧板140共同限定一封闭的储物腔,储物腔中可用于存放书籍等物品。在第二形态,包装盒100可作为书架,具体的,变形板150翻折至背板120的后侧并折叠形成支架,背板120和底座110形成支座,其中,背板120和底座110形成的支座可以为书籍提供稳定的支撑,变形板150形成的支架可以为支座提供稳定的支撑,使支座保持在预设的倾斜角度,方便用户阅读书籍。

[0034] 图4示出了根据本实用新型的一个实施例的包装盒100由第一形态切换至第二形态的流程图,如图1和图4所示,变形板150包括依次通过折痕a、b、c、d连接的顶板部151、第一面板部152、第二面板部153、底板部154和连接部155,其中,顶板部151通过折痕e连接在背板120的上边缘。在第一形态,顶板部151位于背板120的上侧,第一面板部152和第二面板部153位于背板120的前侧(其中,第一面板部152位于第二面板部153的上方),底板部154位于底座110的下方并覆盖底座110的底部,连接部155覆盖在背板120的后侧,变形板150、底座110、背板120、左侧板130、右侧板140共同限定一封闭的储物腔。如图4所示,当用户需要将包装盒100切换到第二形态时,用户可以沿着顶板部151与背板120之间的折痕e轻松翻折变形板150,随后沿着变形板150上的多条折痕a、b、c、d进行折叠,使包装盒100由第一形态切换至第二形态。在第二形态中,第一面板部152、第二面板部153、底板部154和连接部155

沿相应的折痕b、c、d折叠,形成了一个稳固的支架。整体而言,这种从第一形态到第二形态的转换,不仅仅是形态上的改变,更是对包装盒100功能性和适应性的显著提升,使得包装盒100可以在不同的使用场景中发挥作用,从而减少对自然资源和环境的负担,降低包装成本,提高了经济效益。

[0035] 根据本实用新型的一个实施例,如图1和图4所示,可以在左侧板130的中部和右侧板140的中部分别设置第一插口160,在第一面板部152的左侧和右侧分别设置第一插片170。当包装盒100处于第一形态时,第一面板部152左侧的第一插片170插接在左侧板130上的第一插口160中,第一面板部152右侧的第一插片170插接在右侧板140上的第一插口160中,以使变形板150与左侧板130、右侧板140紧密地连接在一起,确保了包装盒100在第一形态下的完整性和稳定性。优选地,左侧板130和右侧板140分别通过折痕与背板120连接,当包装盒100处于第二形态时,左侧板130和右侧板140沿对应的折痕翻折至背板120的后方,第一面板部152左侧的第一插片170插接在左侧板130上的第一插口160中,第一面板部152右侧的第一插片170插接在右侧板140上的第一插口160中,以使变形板150与左侧板130、右侧板140紧密地连接在一起,确保了包装盒100在第二形态下的完整性和稳定性。

[0036] 根据本实用新型的一个实施例,如图1和图4所示,左侧板130和右侧板140上分别设置有折痕并形成有内折页131。内折页131可以提高左侧板130、右侧板140的结构强度,有助于防止包装盒100在运输或存储过程中发生变形。此外,当包装盒100处于第一形态时,内折页131翻折至储物腔中,可以提高包装盒100的密封性。

[0037] 根据本实用新型的一个实施例,如图1和图4所示,可以在顶板部151与第一面板部152之间设置第二插口180,在连接部155远离底板部154的边缘设置第二插片190。当包装盒100处于第二形态时,第二插片190插接至第二插口180中,以使连接部155与顶板部151紧密地连接在一起,使第一面板部152、第二面板部153、底板部154和连接部155所形成的支架不易散开,确保了包装盒100在第二形态下的完整性和稳定性。

[0038] 根据本实用新型的一个实施例,如图1和图4所示,变形板150还可以包括固定部156,固定部156与连接部155通过易撕结构157连接,这种易撕结构157可以采用多种形式,例如易撕条或者易撕线等。固定部156通过粘接等固定方式连接在背板120的后侧,确保包装盒100在第一形态下保持稳定。当用户需要打开包装盒100时,只需轻轻撕开易撕结构157,即可使固定部156与连接部155分离,从而轻松开启包装盒100。

[0039] 与现有技术相比,本实用新型的实施例提供了一种包装盒100,具有多个使用形态(第一形态和第二形态),可以在不同的使用场景中发挥作用,从而减少对自然资源和环境的负担,降低包装成本,提高了经济效益。其中,包装盒在第一形态可用于对书籍等物品的包装,在第二形态可作为书架,方便用户阅读书籍。

[0040] 最后应说明的是:以上所述仅为本实用新型的优选实施例而已,并不用于限制本实用新型,尽管参照前述实施例对本实用新型进行了详细的说明,对于本领域的技术人员来说,其依然可以对前述各实施例所记载的技术方案进行修改,或者对其中部分技术特征进行等同替换。凡在本实用新型的精神和原则之内,所作的任何修改、等同替换、改进等,均应包含在本实用新型的保护范围之内。

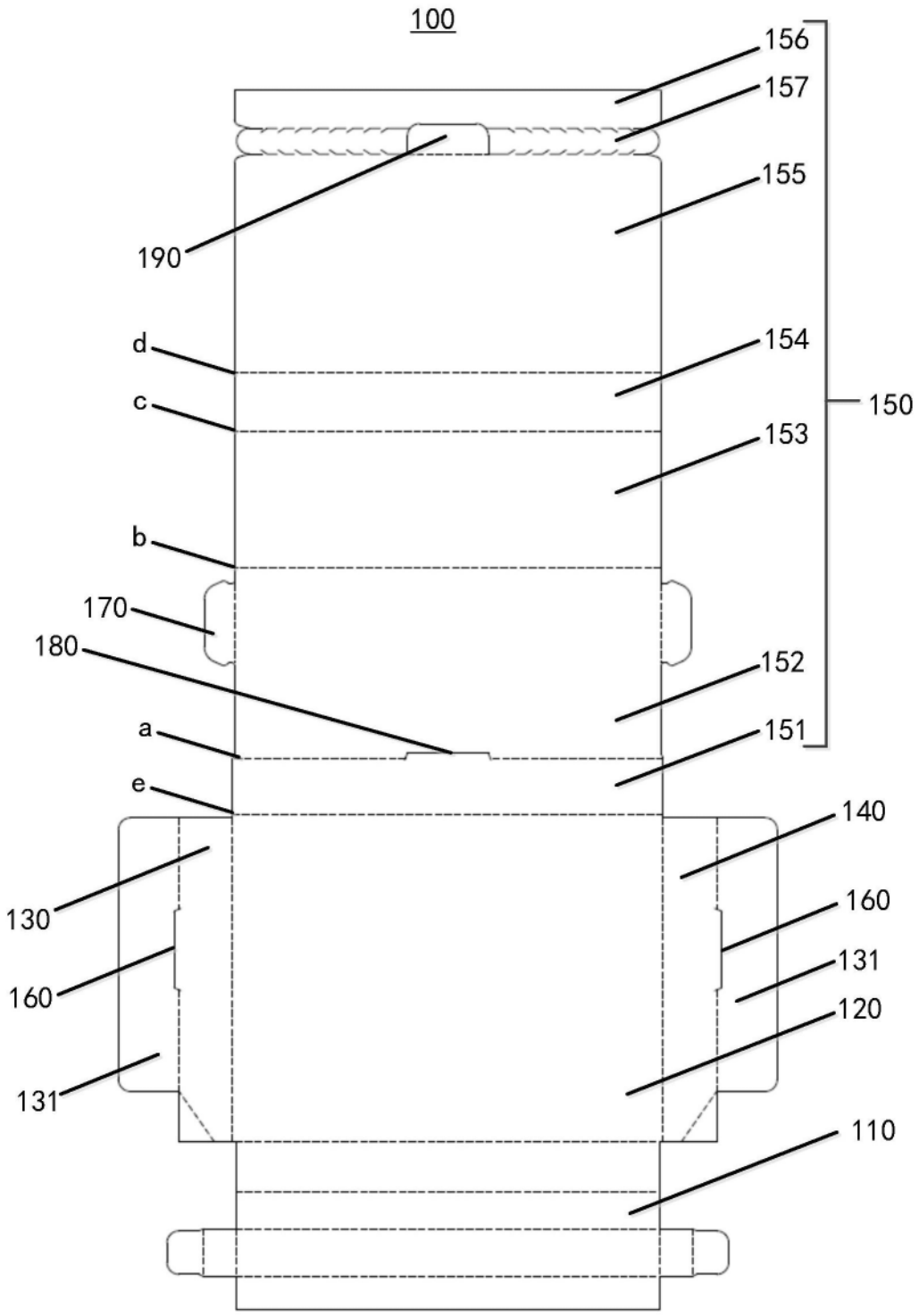
100
156
157
155
190
d
154
c
150
153
b
170
180
152
a
151
e
140
130
160
160
131
131
120
110

图1

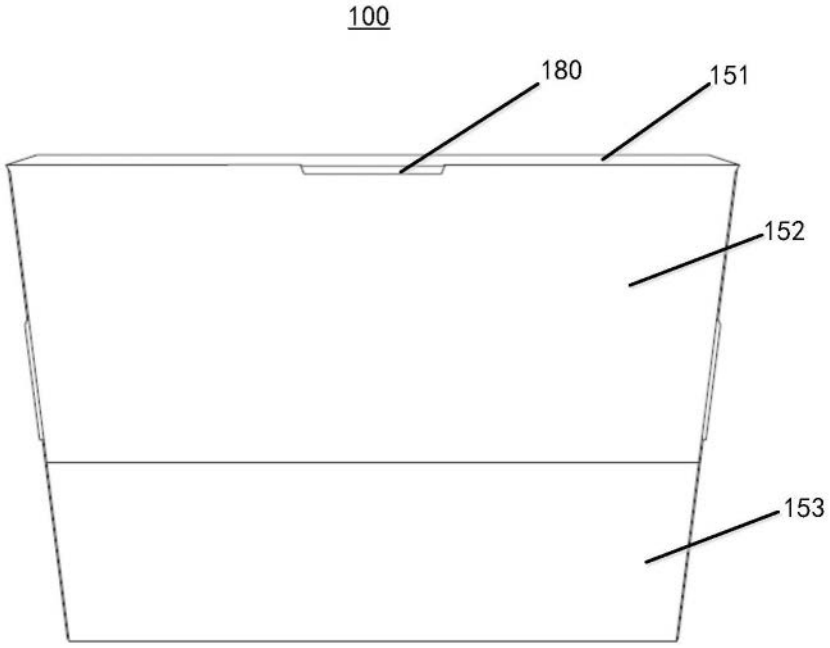

图2a

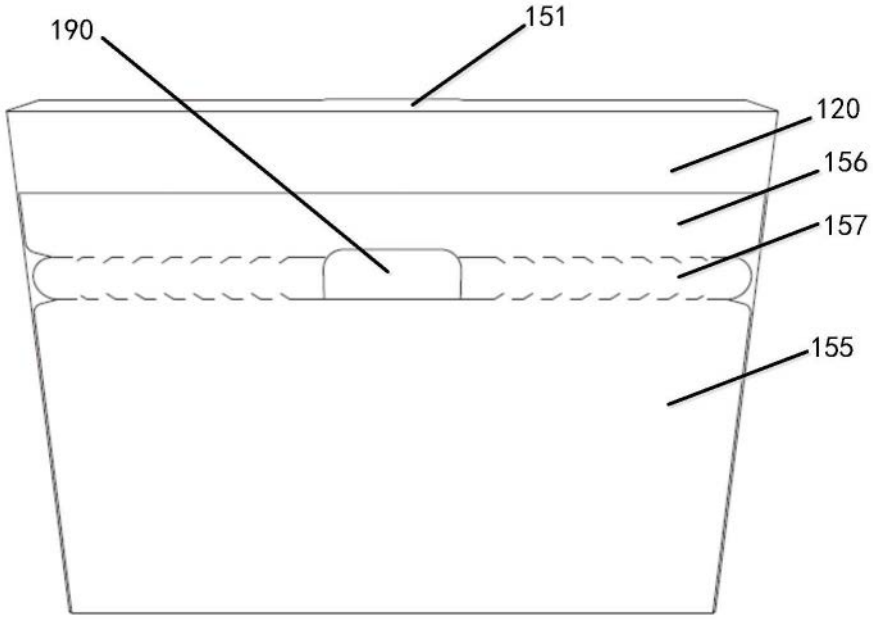

图2b

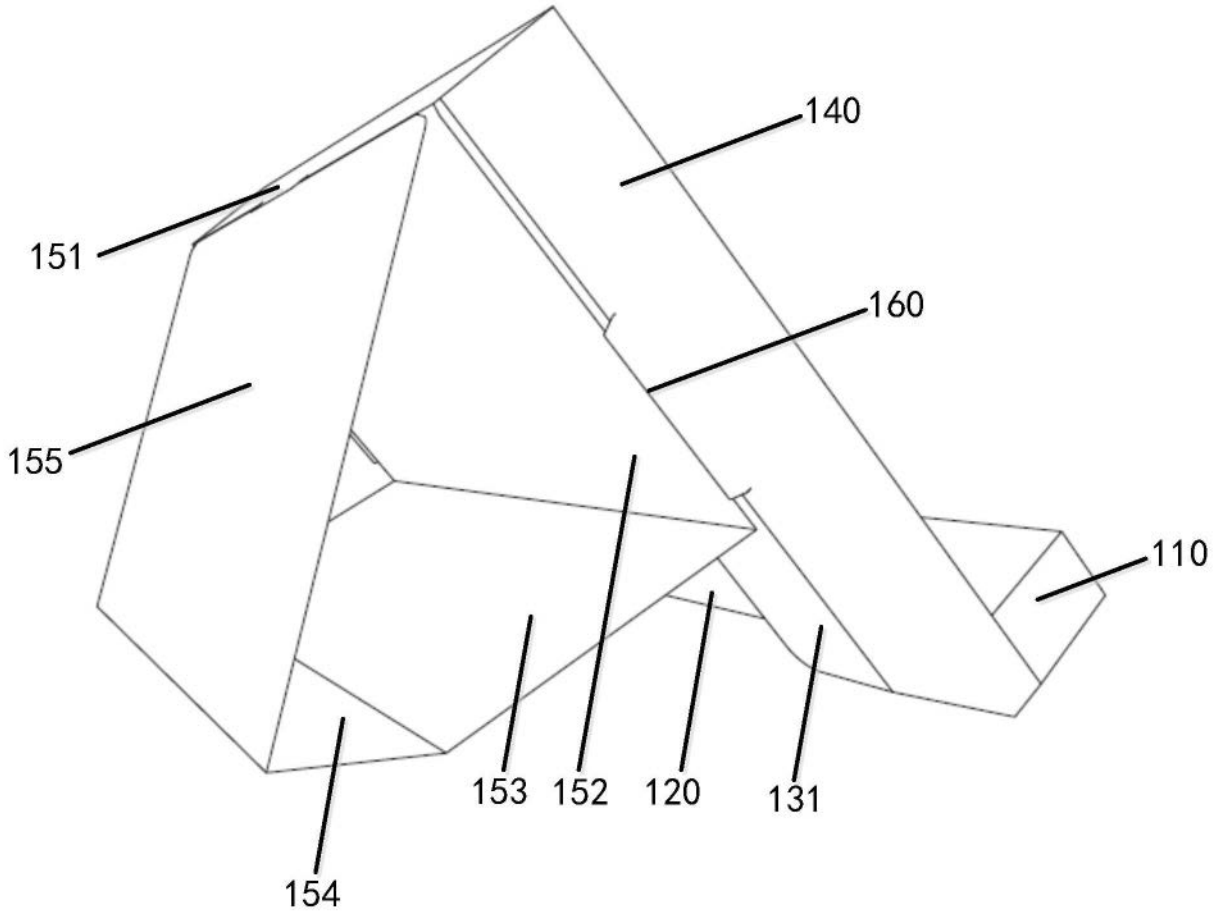

图3

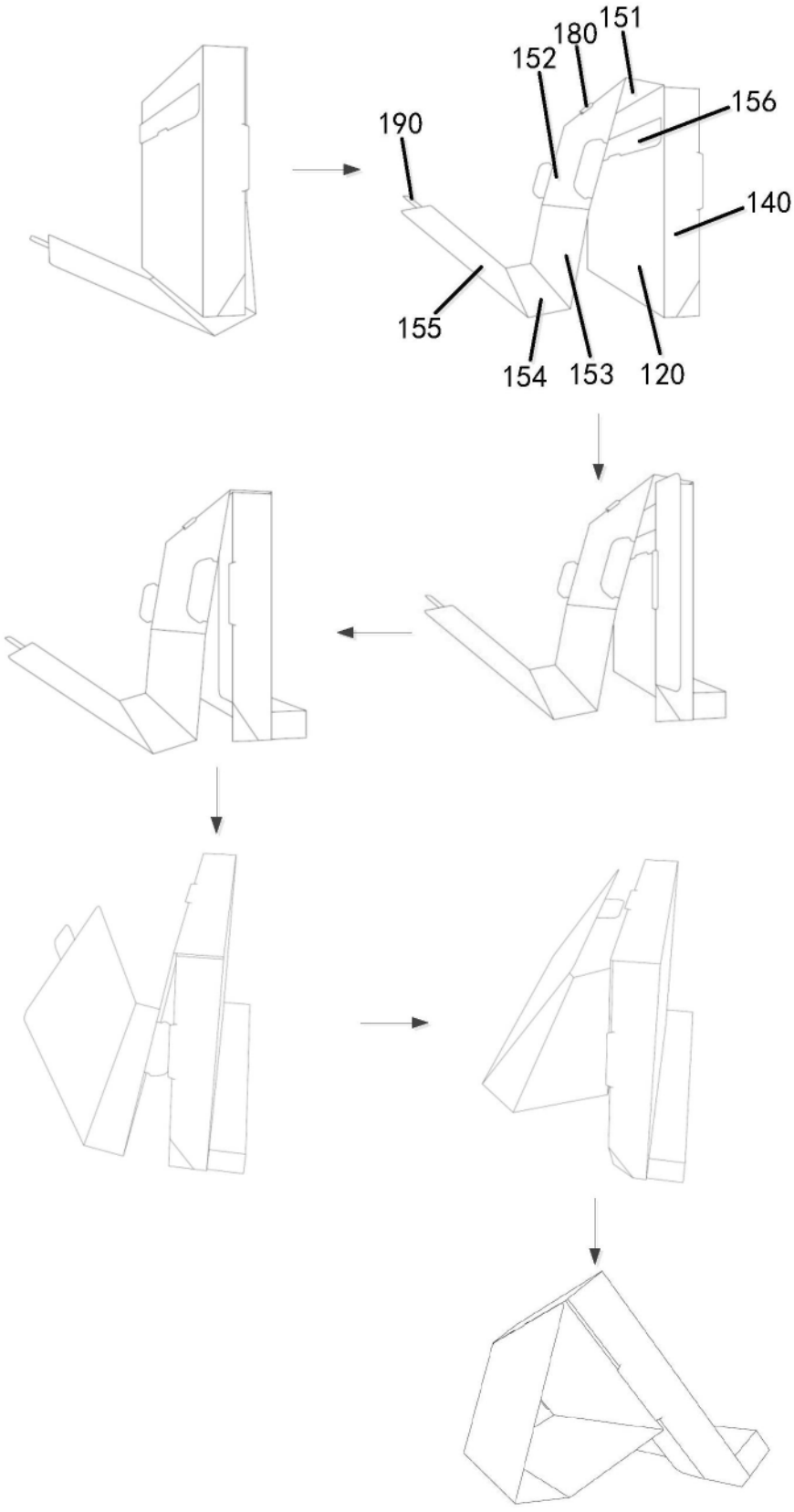

图4