[19] 中华人民共和国国家知识产权局

[51] Int. Cl[7]
B60B 37/04

[12] 实用新型专利说明书

[21] ZL 专利号 200420024149.5

[45] 授权公告日 2005 年 7 月 20 日

[11] 授权公告号 CN 2710932Y

[22] 申请日 2004.1.9

[21] 申请号 200420024149.5

[73] 专利权人 镇江市宝华半挂车配件有限公司

地址 212003 江苏省镇江市九里街东

[72] 设计人 童财宝

权利要求书 1 页 说明书 2 页 附图 2 页

[54] 实用新型名称 汽车车轴

[57] 摘要

一种汽车车轴，包括轴管、轴头、轮毂、刹车器、气室等，轴管的两端固定两轴头，两轴头上通过轴承安装轮毂，轮毂内安装刹车器，刹车器通过支架与安装在轴管上的气室传动联接，所说轴头通过一弯头与轴管相焊接，轴头与轴管相平行且位于轴管的上方。 与现有技术相比，本实用新型提供的汽车车轴，因轴管的轴心线低于轮毂的轴心线，降低了汽车的底盘高度，满足了应用要求，提高了车辆的行驶稳定性。

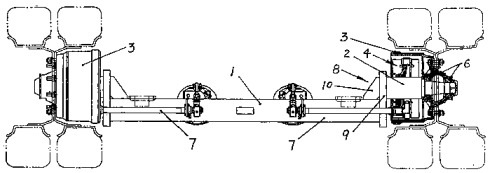

ISSN1008-4274

知识产权出版社出版

1、 一种汽车车轴，包括轴管、轴头、轮毂、刹车器、气室等，所说轴管的两端固定两轴头，两轴头上通过轴承安装轮毂，轮毂内安装刹车器，刹车器通过支架与安装在轴管上的气室传动联接，其特征为：所说轴头通过弯头与轴管相焊接，轴头与轴管相平行且位于轴管的上方。

2、 根据权利要求 1 所说的汽车车轴，其特征为：所说弯头由钢板和弯管组成，所说钢板的一侧的下部与轴管焊接，在同侧的上部位置，所说的弯管分别与钢板和轴管焊接，钢板的另一侧的上部与轴头焊接在一起。

汽车车轴

技术领域　本实用新型涉及一种汽车车轴。

背景技术　汽车车轴是汽车底盘的重要部件，用以安装轮胎和支承车辆，现使用的车轴包括轴管、轴头、轮毂、刹车器、气室等，在轴头通过轴承安装轮毂，轮毂内安装刹车器，刹车器通过支架与安装在轴管上的气室传动联接，轴头直接与轴管相焊接，这样，轴管的轴中心就是轮胎的轴中心。但，这样的结构，固定了车辆底盘高度，不能满足低底盘高度的一些应用场合。

发明内容　本实用新型的目的就在于提供一种汽车车轴，可以调节和降低车轴的轴管高度，满足低车辆底盘要求的应用场合。

本实用新型的目的是通过下列措施实现的：

一种汽车车轴，包括轴管、轴头、轮毂、刹车器、气室等，轴管的两端固定两轴头，两轴头上通过轴承安装轮毂，轮毂内安装刹车器，刹车器通过支架与安装在轴管上的气室传动联接，所说轴头通过弯头与轴管相焊接，轴头与轴管相平行且位于轴管的上方。

所说弯头由钢板和弯管组成，所说钢板的一侧的下部与轴管焊接，在同侧的上部位置，所说的弯管分别与钢板和轴管焊接，钢板的另一侧的上部与轴头焊接在一起。

与现有技术相比，本实用新型提供的汽车车轴，因轴管的轴心线低于轮毂的轴心线，降低了汽车的底盘高度，满足了应用要求，提高

了车辆的行驶稳定性。

附图说明 本实用新型的汽车车轴实施例附图如下：

图 1：实施例正视图；

图 2：实施例俯视图。

具体实施方式 一种汽车车轴，包括轴管 1、轴头 2、轮毂 3、刹车器 4、气室 5 等，轴管的两端固定有两轴头，两轴头通过轴承 6 安装轮毂 ， 轮毂内安装有刹车器，刹车器通过支架 7 与安装在轴管上的气室传动联接，所说轴头通过一弯头 8 与轴管相焊接，轴头与轴管相平行且位于轴管的上方。所说弯头的具体结构可由一钢板 9 和一弯管 10 组成，所说钢板的一侧的下部与轴管焊接，在同侧的上部位置，所说的弯管分别与钢板和轴管焊接，钢板的另一侧的上部与轴头焊接在一起。

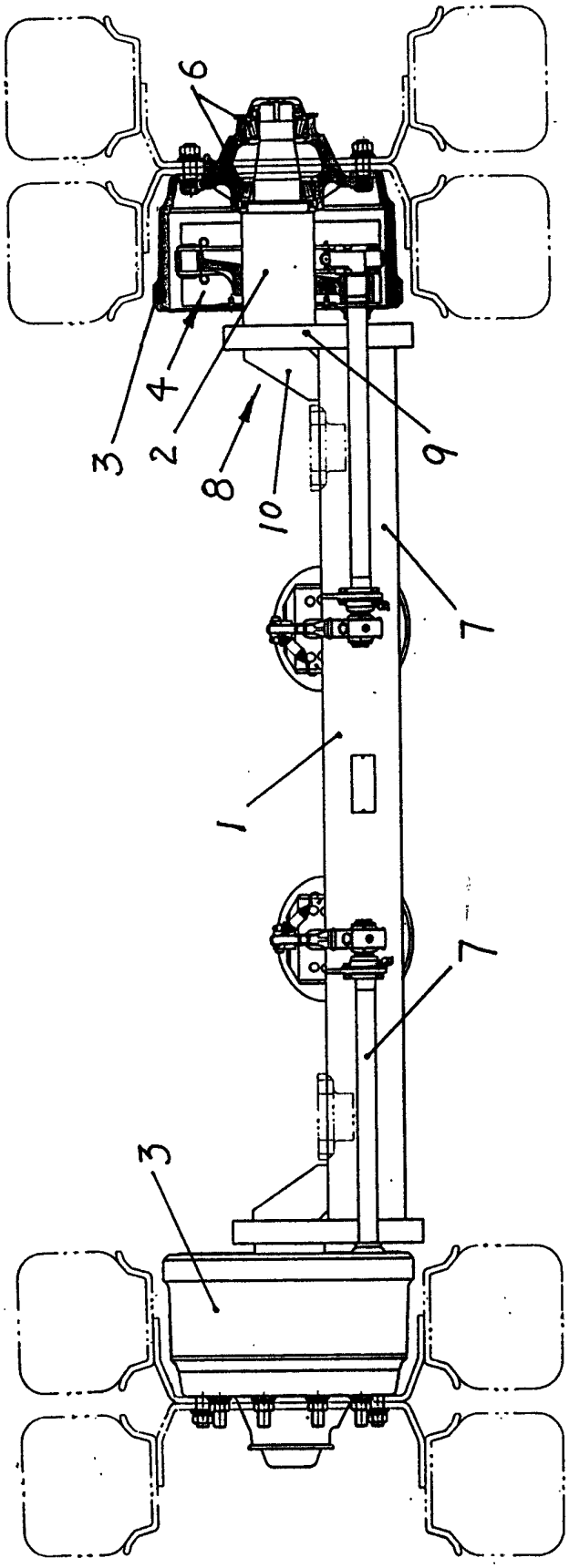

图 1

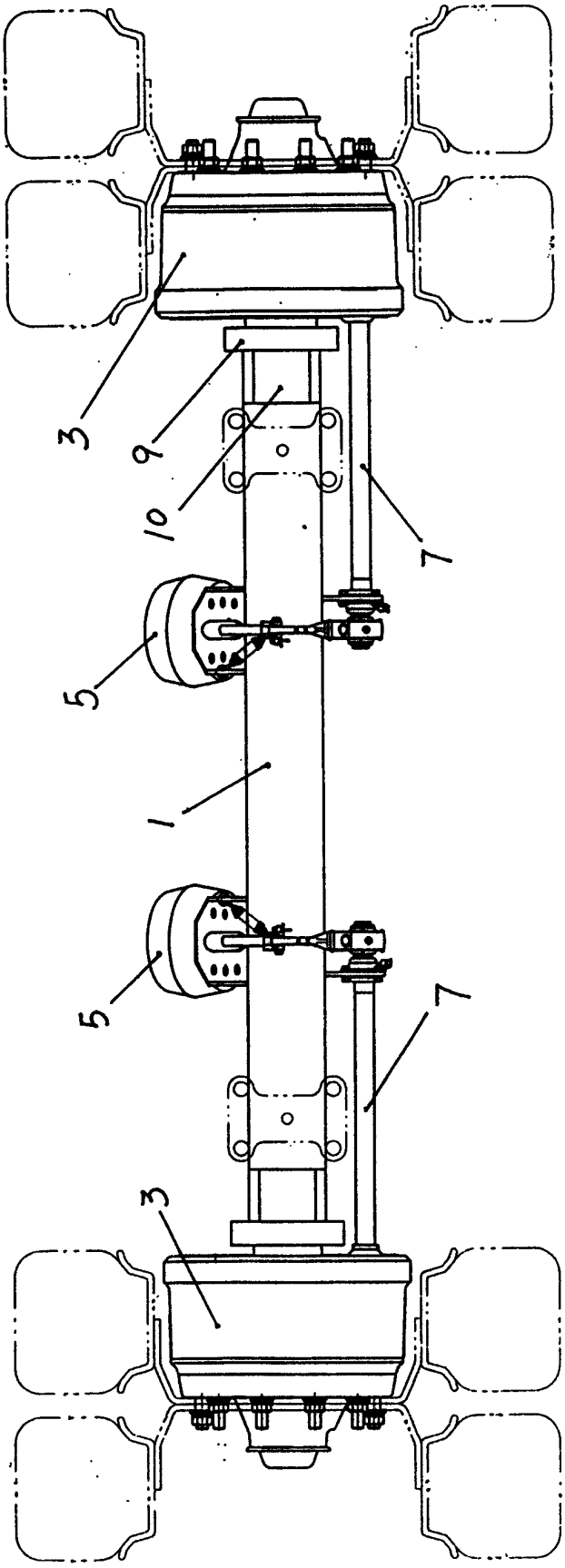

图 2