[A] TIIVISTELMÄ - SAMMANDRAG

(11) (21) Patenttihakemus - Patentansökan 910522

(51) Kv.lk.5 - Int.cl.5

C 11C 5/00

(22) Hakemispäivä - Ansökningsdag 04.02.91

(24) Alkupäivä - Löpdag 04.02.91

(41) Tullut julkiseksi - Blivit offentlig 06.08.91

(32) (33) (31) Etuoikeus - Prioritet

05.02.90 DE 9001271 U 30.05.90 DE 4017383 P

SUOMI-FINLAND

(FI)

Patentti- ja rekisterihallitus
Patent- och registerstyrelsen

(71) Hakija - Sökande

1. **Schirneker, Hans-Ludwig**, Engelslit 10, 4773 Möhnesee-Völlinghausen, BRD, (DE)

(72) Keksijä - Uppfinnare

1. **Schirneker, Hans-Ludwig**, Engelslit 10, 4773 Möhnesee-Völlinghausen, BRD, (DE)

(74) Asiamies - Ombud: **Berggren Oy Ab**

(54) Keksinnön nimitys - Uppfinningens benämning

Kynttilä tai vastaava sekä menetelmä sen valmistamiseksi
Ljus eller motsvarande samt förfarande för dess framställning

(57) Tiivistelmä - Sammandrag

On osoitettu kynttilä, jossa ainakin on huoneenlämmössä kiinteästä aineesta kuten vahasta tai paraffiinista koostuva runko (201) ja sydän. Huoneenlämmössä kiinteästä polttoaineesta koostuvassa rungossa (201) on ainakin sen alapäässä osa,joka on työnnettävissä tai liitettävissä muototiiviisti samanlaisen rungon vastaosaan. Ylimmän rungon (201) yläpää on varustettu tätä runkoa ympäröivällä putkimaisella päällikkeellä (211), joka on ohjattu ainakin alapäästään (212) rungon päälle ja joka vaipuu alaspäin palavan kynttilän mukana.
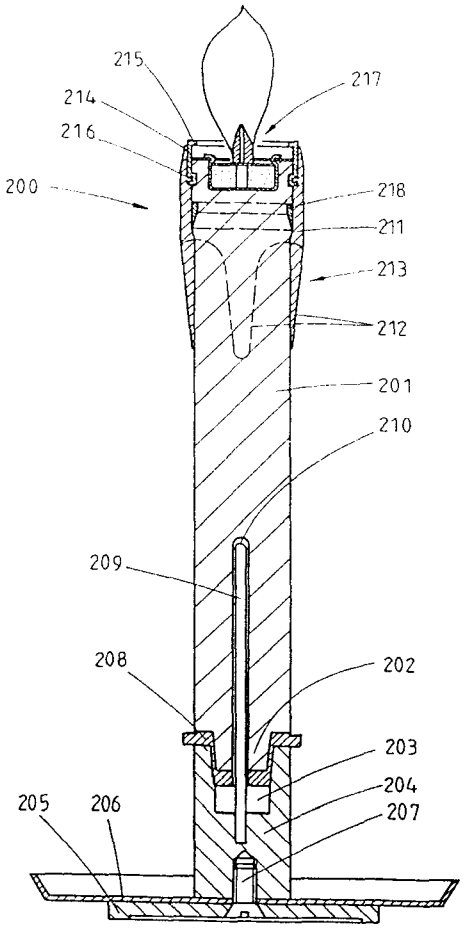
Det har offentligtgjorts ett ljus, som har en stomme (201) bestående av ett åtminstone i rumstemperatur fast ämne som vax eller paraffin samt en veke. Den av det i rumstemperatur fasta brännmaterialet bestående stommen (201) har åtminstone i nedersta änden ett avsnitt, som är formtätt sammanpressbart eller förbindbart med en likadan stommes motavsnitt. Den översta stommens (201) övre ände är försedd med en rörformig del (211), som omsluter densamma och åtminstone med sin nedre del (212) är förd på stommen och vandrar nedåt med det brinnande ljuset.