(19)中华人民共和国国家知识产权局

(12)实用新型专利

(10)授权公告号 CN 207198839 U
(45)授权公告日 2018.04.06

(21)申请号 201721306616.7

(22)申请日 2017.10.11

(73)专利权人 郑州云海信息技术有限公司
地址 450000 河南省郑州市郑东新区心怡路278号16层1601室

(72)发明人 张文珂

(74)专利代理机构 济南信达专利事务所有限公司 37100
代理人 韩月娥

(51)Int.Cl.
G06F 8/65(2018.01)

权利要求书1页 说明书3页 附图2页

(54)实用新型名称

一种服务器电源的烧录装置

(57)摘要

本实用新型公开一种服务器电源的烧录装置，涉及服务器电源烧录结构，主要包括一烧录治具，相比较现有烧录治具，其烧录端子采用长排针；服务器电源的烧录孔设置防呆结构，相应的烧录端子设置防呆结构；烧录端子能够插接在机壳预留烧录接口中，烧录端子的长排针通过服务器电源的烧录孔与其烧录点接触。本实用新型便于烧录端子与服务器电源的烧录点良好接触，极大增强了烧录治具的易用性和品质性能，提高了服务器电源的烧录效率，解决了原有烧录端子在插入和连接烧录点时不易操作的问题。

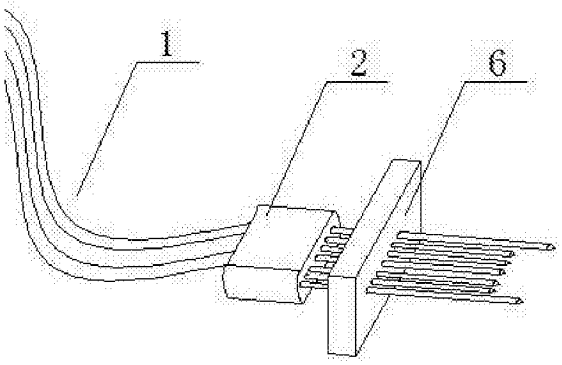

CN 207198839 U

1.一种服务器电源的烧录装置,其特征在于, 结构包括:

服务器电源,包括电源小板,所述电源小板上烧录点处设置烧录孔,所述烧录孔设置有防呆结构;

机壳预留烧录接口,作为所述服务器电源的烧录孔的窗口,对准服务器电源的烧录孔;

烧录治具,包括治具线缆和烧录端子,所述烧录端子一端连接治具线缆,所述烧录端子采用长排针;对应服务器电源的烧录孔的防呆结构,所述烧录端子设置防呆结构;所述烧录端子插接在所述机壳预留烧录接口,烧录端子的长排针通过所述服务器电源的烧录孔与其烧录点接触。

2.根据权利要求1所述一种服务器电源的烧录装置,其特征在于,所述服务器电源的烧录孔设置为一大一小两个烧录孔,对应的,所述烧录端子的长排针两端采用一粗一细针头。

3.根据权利要求2所述一种服务器电源的烧录装置,其特征在于, 所述烧录治具的烧录端子上设置按压小板,所述按压小板穿设在烧录端子的长排针上。

4.根据权利要求3所述一种服务器电源的烧录装置,其特征在于, 所述烧录端子的长排针针头采用伸缩结构。

5.根据权利要求4所述一种服务器电源的烧录装置,其特征在于, 所述烧录端子的长排针设置锥形针头,所述锥形针头的锥形底面直径大于该长排针对应的烧录孔直径。

一种服务器电源的烧录装置

技术领域

[0001] 本实用新型涉及服务器电源烧录结构，具体的说是一种服务器电源的烧录装置。

背景技术

[0002] 现有服务器电源使用量越来越大，在电源出现问题需要刷新时，容易操作、烧录快速的刷新方法及刷新治具是提升效率的重要保障。目前，现有的服务器电源烧录时，通常是在服务器机壳上预留烧录接口，将烧录治具上的短小线缆端子插接到机壳预留烧录接口中，对服务器电源进行烧录操作。

[0003] 由于现有烧录治具的烧录端子比较短小，服务器电源的烧录点距离机壳的安全距离相对于烧录端子来说较大，在烧录端子插入预留的烧录接口时，不容易对准烧录点。并且，即使烧录治具的烧录端子对准服务器电源的烧录点，也不容易良好接触，需要将烧录端子往里按压，才能确保烧录端子与烧录点接触良好。由此可见，目前服务器电源的烧录治具和烧录方法，存在很多不足之处，严重影响了电源烧录的效率和质量。

发明内容

[0004] 本实用新型针对目前技术发展的需求和不足之处，提供一种服务器电源的烧录装置。

[0005] 本实用新型所述一种服务器电源的烧录装置，解决上述技术问题采用的技术方案如下：所述服务器电源的烧录装置，结构包括：

[0006] 服务器电源，包括电源小板，电源小板上烧录点处设置烧录孔，烧录孔设置有防呆结构；

[0007] 机壳预留烧录接口，作为服务器电源的烧录孔的窗口，对准服务器电源的烧录孔；

[0008] 烧录治具，包括治具线缆和烧录端子，烧录端子一端连接治具线缆，烧录端子采用长排针，对应服务器电源的烧录孔的防呆结构，烧录端子还设置防呆结构；烧录端子插接在机壳预留烧录接口，烧录端子的长排针通过服务器电源的烧录孔与其烧录点接触。

[0009] 进一步，服务器电源的烧录孔设置为一大一小两个烧录孔，对应的，烧录端子的长排针两端采用一粗一细针头。

[0010] 进一步，烧录治具的烧录端子上设置按压小板，按压小板穿设在烧录端子的长排针上。

[0011] 进一步，烧录端子的长排针针头采用伸缩结构。

[0012] 进一步，烧录端子的长排针设置锥形针头，锥形针头的锥形底面直径大于该长排针对应的烧录孔直径。

[0013] 本实用新型所述一种服务器电源的烧录装置，与现有技术相比具有的有益效果是：本实用新型的烧录治具，烧录端子采用长排针，采用锥形针头，并设置防呆结构，同时在烧录端子上增加按压小板，便于烧录端子与服务器电源的烧录点良好接触，极大增强了烧录治具的易用性和品质性能，提高了服务器电源的烧录效率，解决了原有烧录端子在插入

和连接烧录点时不易操作的问题；该烧录装置性能可靠，操作简单，方便快捷，省时省力，提升了产品竞争力，具有较好的推广使用价值。

附图说明

[0014] 为了更清楚的说明本实用新型实施例或现有技术中的技术内容，下面对本实用新型实施例或现有技术中所需要的附图做简单介绍。显而易见的，下面所描述附图仅仅是本实用新型的一部分实施例，对于本领域技术人员来说，在不付出创造性劳动的前提下，还可以根据这些附图获得其他的附图，但均在本实用新型的保护范围之内。

[0015] 附图1为实施例1所述烧录端子的示意图；

[0016] 附图2为实施例1所述机壳预留烧录接口的示意图；

[0017] 附图3为实施例2所述烧录端子的示意图；

[0018] 附图标记说明：

[0019] 1、烧录治具，2、烧录端子，3、长排针，4、机壳预留烧录接口，5、烧录孔，6、按压小板。

具体实施方式

[0020] 为使本实用新型的技术方案、解决的技术问题和技术效果更加清楚明白，以下结合具体实施例，对本实用新型的技术方案进行清查、完整的描述，显然，所描述的实施例仅仅是本实用新型的一部分实施例，而不是全部的实施例。基于本实用新型的实施例，本领域技术人员在没有做出创造性劳动的前提下获得的所有实施例，都在本实用新型的保护范围之内。

[0021] 实施例1：

[0022] 本实施例提出一种服务器电源的烧录装置，如附图1、2所示，结构包括：

[0023] 服务器电源，包括电源小板，电源小板上烧录点处设置烧录孔；

[0024] 机壳预留烧录接口4，作为服务器电源的烧录孔的窗口，向内对准服务器电源的烧录孔5；

[0025] 烧录治具1，包括治具线缆和烧录端子2，烧录端子一端连接治具线缆，烧录端子另一端插接在机壳预留烧录接口，烧录端子与服务器电源的烧录点接触；

[0026] 具体的，相比较现有服务器电源的烧录治具，该烧录装置的烧录端子2采用长排针3，便于烧录端子插接进机壳预留烧录接口时，烧录端子通过烧录孔与烧录点良好接触；提高了烧录效率，简化了烧录操作。

[0027] 进一步，服务器电源的烧录小板上，烧录孔设置有防呆结构；对应服务器电源的烧录孔的防呆结构，烧录治具的烧录端子也设置防呆结构，能够有效防止烧录失误，提高了服务器电源烧录的易操作性和实用性。可以将服务器电源的烧录孔设置为一大一小两个烧录孔，对应的，烧录端子的长排针两端采用一粗一细针头；除了上述防呆设计，服务器电源的烧录孔与烧录端子的针头相适应，起到防呆效果的结构设计，均在本实用新型的保护范围之内。

[0028] 实施例2：

[0029] 本实施例提出的一种服务器电源的烧录装置，在实施例1的基础上，在烧录治具的

烧录端子上增加按压小板，有效防止烧录端子与服务器电源的烧录点接触不良而反复按压，进一步增加了烧录治具的易用性。

[0030] 如附图3所示，烧录治具1的烧录端子2上设置按压小板6，按压小板穿设在烧录端子的长排针上，不影响烧录端子的针头与服务器电源的烧录点的正常接触。烧录端子的长排针插接进机壳预留烧录接口中，通过按压小板，可将烧录端子的长排针针头向里推进，使得长排针针头与服务器电源的烧录点更好的接触，相比较原有烧录治具，增加按压小板后极大增加了烧录治具的易用性和品质。

[0031] 并且，烧录端子的长排针针头采用伸缩结构，使得烧录端子的长排针在外力作用下可伸缩，能够有效防止服务器电源的烧录点因烧录端子的长排针用力过猛造成损伤，为烧录点增加了保护作用，使得烧录治具品质性能更优。

[0032] 实施例3：

[0033] 本实施例提出的一种服务器电源的烧录装置，在实施例2的基础上，烧录治具的烧录端子增加了易插接结构，进一步提高该烧录治具的易用性。

[0034] 烧录治具的烧录端子，其长排针设置锥形针头，锥形针头的锥形底面直径大于该长排针对应的烧录孔直径；使用该烧录治具时，烧录端子的长排针更容易插接进烧录小板的烧录孔中，极大增加了烧录治具的易用性。

[0035] 上述实施例1、实施例2、实施例3的技术方案的介绍，仅仅公开了本实用新型的技术方案的部分实现形式。从上述实施例的技术特点以及技术效果可知，本实用新型提出的服务器电源烧录装置，操作快捷，使用简单，可以有力提升服务器电源的烧录效率。

[0036] 以上应用具体个例对本实用新型的原理及实施方式进行了详细阐述，这些实施例只是用于帮助理解本实用新型的核心技术内容，并不用于限制本实用新型的保护范围，本实用新型的技术方案不限制于上述具体实施方式内。基于本实用新型的上述具体实施例，本技术领域的技术人员在不脱离本实用新型原理的前提下，对本实用新型所作出的任何改进和修饰，皆应落入本实用新型的专利保护范围。

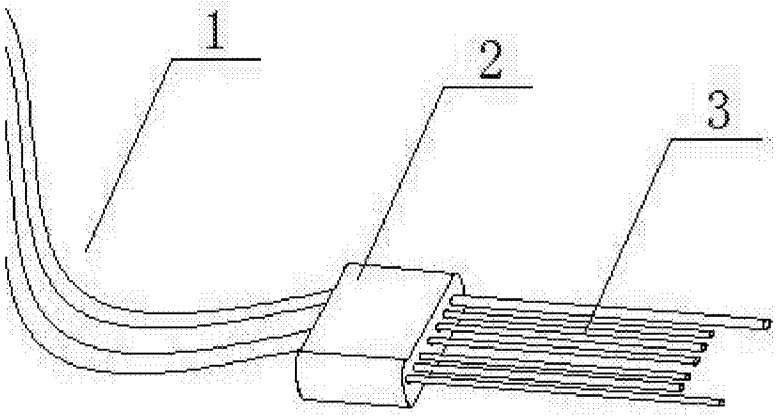

图1

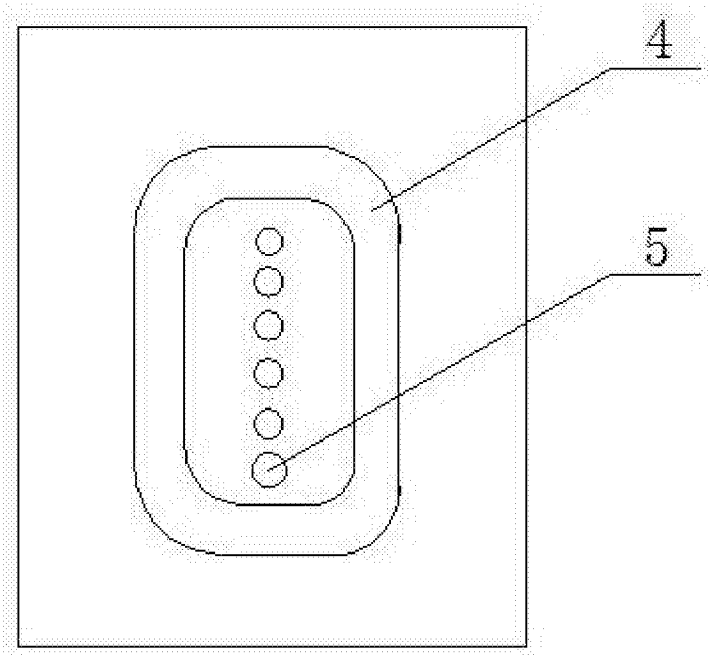

图2

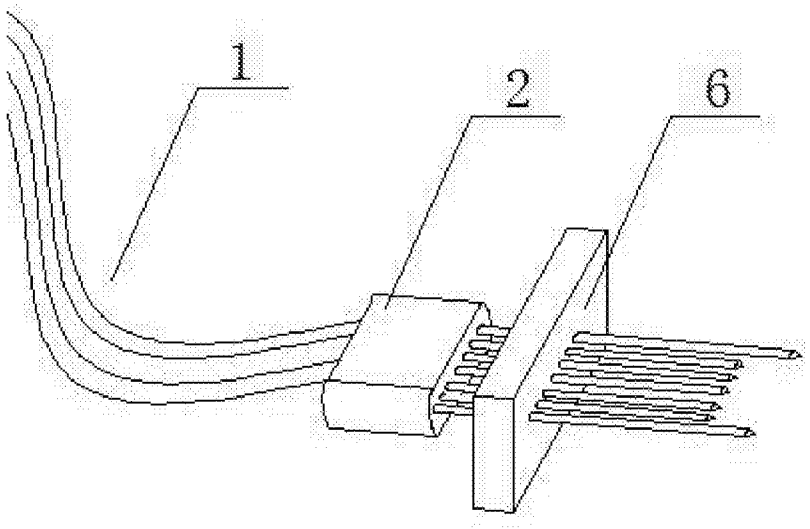

图3