(19)中华人民共和国国家知识产权局

(12)实用新型专利

(10)授权公告号 CN 214284355 U
(45)授权公告日 2021.09.28

(21)申请号 202023004069.1

(22)申请日 2020.12.14

(73)专利权人 广东荣宝日用品科技有限公司
地址 528000 广东省佛山市顺德区伦教街道办事处常教社区居民委员会三洪奇工业区02-3号之六

(72)发明人 翁嘉伟

(74)专利代理机构 广州市一新专利商标事务所有限公司 44220
代理人 何健施

(51)Int.Cl.
A47G 19/22(2006.01)

权利要求书1页 说明书4页 附图3页

(54)实用新型名称

一种多重防漏儿童水杯

(57)摘要

本实用新型公开了一种多重防漏儿童水杯，包括杯身、杯盖，所述杯盖设有上盖和中盖；所述中盖的顶部设有吸嘴和防胀气件，所述上盖的底部设有压板和凸体；所述的吸嘴、防胀气件的位置与压板、凸体相互对应，上盖合上时，压板、凸体分别压紧吸嘴、防胀气件，使吸嘴、防胀气件形成密封状态；所述杯身固定有手柄套件，杯盖安装于手柄套件上，手柄套件上设有定位口，定位口用于杯盖安装时居中定位；所述中盖与杯身连接处设有密封圈；针对儿童水杯有可能出现漏水情况的多个位置，从结构上改进以增强密封性，保证儿童喝水时的便利性和流畅度的同时，有效防止了漏水。

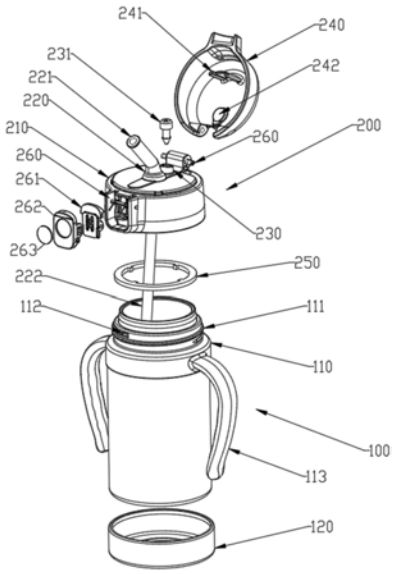

CN 214284355 U

1.一种多重防漏儿童水杯，包括杯身、杯盖，其特征在于：所述杯盖设有上盖和中盖；所述中盖的顶部设有吸嘴和防胀气件，所述上盖的底部设有压板和凸体；所述的吸嘴、防胀气件的位置与压板、凸体相互对应，上盖合上时，压板、凸体分别压紧吸嘴、防胀气件，使吸嘴、防胀气件形成密封状态；所述杯身固定有手柄套件，杯盖安装于手柄套件上，手柄套件上设有定位口，定位口用于杯盖安装时居中定位；所述中盖与杯身连接处设有密封圈。

2.根据权利要求1所述的一种多重防漏儿童水杯，其特征在于：所述的杯身包括杯体、手柄套件、防摔套，所述的手柄套件的内侧设有卡槽，所述杯体的外侧设有卡凸，手柄套件套入杯体时卡槽与卡凸相扣固定。

3.根据权利要求1或2所述的一种多重防漏儿童水杯，其特征在于：所述手柄套件的顶端外侧设有第一螺纹，所述的定位口设于第一螺纹的一端，所述的中盖内侧设有与第一螺纹匹配的第二螺纹，中盖通过第一螺纹与第二螺纹旋转安装于手柄套件上，定位口使中盖居中定位。

4.根据权利要求1所述的一种多重防漏儿童水杯，其特征在于：所述手柄套件的外侧设有两个对称的手柄。

5.根据权利要求1所述的一种多重防漏儿童水杯，其特征在于：所述的中盖表面设有吸嘴口和排气口，所述的吸嘴设于吸嘴口处，所述的防胀气件安装于排气口中。

6.根据权利要求1或5所述的一种多重防漏儿童水杯，其特征在于：所述的吸嘴下端设有吸管，吸管的下端延伸至接近杯体内的底部。

7.根据权利要求2所述的一种多重防漏儿童水杯，其特征在于：所述的防摔套的底部设有圆孔，防摔套套入杯体底部固定。

8.根据权利要求1所述的一种多重防漏儿童水杯，其特征在于：所述的中盖设有插销，所述上盖通过插销可翻转连接于中盖上。

9.根据权利要求1所述的一种多重防漏儿童水杯，其特征在于：所述的中盖设有按键槽，所述的按键槽内设有按键，上盖通过按键可锁扣于中盖上。

一种多重防漏儿童水杯

技术领域

[0001] 本实用新型涉及水杯技术领域，更具体的说是涉及一种多重防漏儿童水杯。

背景技术

[0002] 低龄儿童由于行动能力有限，使用成人水杯喝水容易呛到，儿童水杯随之应运而生，区别于成人水杯，儿童水杯通常设置有吸管以方便儿童吸出杯内的饮用水直接饮用，饮用时水杯内的水不易溢出，相较成人水杯更适合儿童，使用起来更加简单、快捷，因此儿童水杯日益受到小孩和家长的青睐；由于使用者为儿童，密封性不足的儿童水杯在好动的儿童使用过程中容易出现漏水现象，因此儿童水杯的防漏性显得尤为重要；目前市场上的儿童水杯普遍只有针对杯盖和杯身之间的密封性，可以满足平放或者垂直手持水杯饮水时不发生漏水，但吸管和通气孔的密封性较为欠缺，当儿童水杯横置或倒放时，杯中的水就会流出，经常会出现需要清理流出的水的情况，同时也不适合儿童在横躺时饮水，满足不了日常不同的使用需求。

实用新型内容

[0003] 有鉴于此，本实用新型提供了一种多重防漏儿童水杯

[0004] 为了实现上述目的，本实用新型采用如下技术方案：

[0005] 一种多重防漏儿童水杯，包括杯身、杯盖，所述杯盖设有上盖和中盖；所述中盖的顶部设有吸嘴和防胀气件，所述上盖的底部设有压板和凸体；所述的吸嘴、防胀气件的位置与压板、凸体相互对应，上盖合上时，压板、凸体分别压紧吸嘴、防胀气件，使吸嘴、防胀气件形成密封状态；所述杯身固定有手柄套件，杯盖安装于手柄套件上，手柄套件上设有定位口，定位口用于杯盖安装时居中定位；所述中盖与杯身连接处设有密封圈；针对儿童水杯有可能出现漏水情况的多个位置，从结构上改进以增强密封性，保证儿童喝水时的便利性和流畅度的同时，有效防止了漏水。

[0006] 优选的技术方案中，所述的杯身包括杯体、手柄套件、防摔套，所述的手柄套件的内侧设有卡槽，所述杯体的外侧设有卡凸，手柄套件套入杯体时卡槽与卡凸相扣固定；该结构使手柄套件直接卡扣于杯体上，固定后不能转动和取出，杯体和手柄套件形成一整体，更加牢固，使用时更加稳定。

[0007] 优选的技术方案中，所述手柄套件的顶端外侧设有第一螺纹，所述的定位口设于第一螺纹的一端，所述的中盖内侧设有与第一螺纹匹配的第二螺纹，中盖通过第一螺纹与第二螺纹旋转安装于手柄套件上，定位口使中盖居中定位；该结构限制了杯盖安装时的幅度，使杯盖旋转安装至居中位置就定位，避免了安装过紧磨损密封圈或安装不紧这两种容易导致漏水的情况。

[0008] 优选的技术方案中，所述手柄套件的外侧设有两个对称的手柄；手柄使儿童在饮水时更方便，更稳地手持儿童水杯，即使时平躺喝水也能轻松通过握持手柄来提拿儿童水杯。

[0009] 优选的技术方案中，所述的中盖表面设有吸嘴口和排气口，所述的吸嘴设于吸嘴口处，所述的防胀气件安装于排气口中；防胀气件有利于在儿童饮水时外部空气进入杯体内部，使得喝水更加顺利，且横置或倒放儿童水杯时，杯体内的水也不会从排气口中流出。

[0010] 优选的技术方案中，所述的吸嘴下端设有吸管，吸管的下端延伸至接近杯体内的底部；贴近杯底的吸管可以最大限度地喝到杯体内的水，同时不至于吸管太长阻碍了杯盖的安装。

[0011] 优选的技术方案中，所述的防摔套的底部设有圆孔，防摔套套入杯体底部固定；底部设有圆孔的的防摔套安装方便，节省生产成本。

[0012] 优选的技术方案中，所述的中盖设有插销，所述上盖通过插销可翻转连接于中盖上；翻转开合的上盖适合儿童更方便使用水杯。

[0013] 优选的技术方案中，所述的中盖设有按键槽，所述的按键槽内设有按键，上盖通过按键可锁扣于中盖上；可滑动上锁的按键既方便了儿童轻松打开杯盖喝水，又能防止误触按键导致上盖打开。

[0014] 经由上述的技术方案可知，与现有技术相比，本实用新型具有以下有益技术效果：

[0015] 杯盖上的吸嘴口和通气孔连通儿童水杯的内外，当上盖打开时，安装了吸嘴后的吸嘴口一般情况下不会漏水，通气孔设置防胀气件后既保证了儿童喝水的流畅又起到了防漏水作用，即使横放或倒置水杯时水也难以流出，此为第一重防漏；上盖合起后，压板、凸体分别压紧吸嘴、防胀气件，使吸嘴、防胀气件形成密封状态，杯体内的水无法从吸嘴和防胀气件中流出，是第二重防漏；所述中盖与杯身连接处设有密封圈，杯盖与杯身连接时，定位口限制了两者的连接幅度，避免了安装过紧使密封圈变形或磨损导致漏水，定位口和密封圈配合形成第三重防漏；可锁按键使杯盖不会因误触按键而打开，从而发生漏水，为第四重防漏；多个位置的多重防漏设计提高了了儿童水杯的密封性能，保证了儿童水杯无论如何放置均不会漏水。

附图说明

[0016] 为了更清楚地说明本实用新型实施例或现有技术中的技术方案，下面将对实施例或现有技术描述中所需要使用的附图作简单地介绍，显而易见地，下面描述中的附图仅仅是本实用新型的实施例，对于本领域普通技术人员来讲，在不付出创造性劳动的前提下，还可以根据提供的附图获得其他的附图。

[0017] 图1为一种多重防漏儿童水杯的结构分解示意图。

[0018] 图2为一种多重防漏儿童水杯的整体组合示意图。

[0019] 图3为一种多重防漏儿童水杯的杯盖、杯身分体示意图。

[0020] 附图标号：100、杯身；110、手柄套件；111、第一螺纹；112、定位口；113、手柄；120、防摔套；130、杯体；200、杯盖；210、中盖；220、吸嘴口；221、吸嘴；222、吸管；230、通气孔；231、防胀气件；240、上盖；241、压板；242、凸体；250、密封圈；260、按键槽；261、内按键；262、外按键；270、第二螺纹。

具体实施方式

[0021] 现在结合附图对本发明作进一步详细的说明。这些附图均为简化的示意图，仅以

示意方式说明本发明的基本结构，因此其仅显示与本发明有关的构成。

[0022] 本申请的描述中，需要理解的是，术语“纵向”、“径向”、“长度”、“宽度”、“厚度”、“上”、“下”、“左”、“右”、“前”、“后”、“竖直”、“水平”、“顶”、“底”、“内”、“外”等指示的方位或位置关系为基于附图所示的方位或位置关系，仅是为了便于描述本申请和简化描述，而不是指示或暗示所指的装置或元件必须具有特定的方位、以特定的方位构造和操作，因此不能理解为对本申请的限制。在本申请的描述中，除非另有说明，“多个”的含义是两个或两个以上。

[0023] 在本申请的描述中，需要说明的是，除非另有明确的规定和限定，术语“安装”、“相连”、“连接”应做广义理解，例如，可以是固定连接，也可以是可拆卸连接，或一体地连接；可以是机械连接，也可以是电连接；可以直接相连，也可以通过中间媒介间接相连，可以是两个元件内部的连通。对于本领域的普通技术人员而言，可以具体情况理解上述术语在本申请中的具体含义。

[0024] 一种多重防漏儿童水杯，请参阅图1-3所述，包括杯身100、杯盖200，杯盖200由中盖210、上盖240组成，中盖210表面设有吸嘴口220和通气口230两个开孔，吸嘴口220中安装有硅胶材质制成的吸嘴221，安装时，吸嘴221直接从下到上放入吸嘴口220底部一拉即可，拆卸同理，卡位过盈配合，不会漏水，通气口230上设有硅胶材质制成的防胀气件231，防胀气件231中心设有圆孔，三角下部切一刀，直接插入通气孔231中安装，防胀气件231用于儿童喝水时底端开口张开出气，不喝水时闭合，起到防漏水的作用，即便上盖240没盖上也不会漏水，双重保护；吸管222为硅胶材质的管状结构，嵌入吸嘴221底部内，用于延长喝水范围。

[0025] 更进一步地，上盖240套入安装于中盖210上的插销，可以上下翻转开合；上盖240合上后，压板241和凸体242分别压紧吸嘴221和防胀气件 231，使吸嘴221和防胀气件231密封，即使倒置儿童水杯也不会漏水；按键槽260内通过插销和弹簧安装内按键261和外按键262，内按键261和外按键262组合后有两个卡位，当外按键按下滑至2卡位，向下按即可打开上盖240，此时可以自由喝水，当上盖240盖上后，此时外按键262上滑至 1卡位，即可锁住上盖240，并且此时无法按下外按键262，起到锁定的作用，实现了双重保险，避免了误触按键打开了上盖240.

[0026] 更进一步地，采用硅胶材质制成的密封圈250嵌合安装在中盖210内，密封圈250下端的中盖210内侧设有第二螺纹270，第二螺纹270与手柄套件110上的第一螺纹111相匹配；杯体130为不锈钢双层结构，坚固耐用且保温性能佳，手柄套件110直接卡入杯体130的不锈钢定位中，卡入自动固定，不能转动和取出；手柄套件110为塑胶材质，一体成型有第一螺纹111和两个手柄113，手柄可使儿童稳定握持儿童水杯进行喝水；第一螺纹 111的一端设有定位口112，杯盖200套入杯身100进行顺时针旋转安装，定位口使杯盖200旋紧至居中位置后停止，不会出现杯盖200安装过紧的情况，提高了耐用性，同时杯盖200安装后，紧贴杯体130上沿的密封圈250 不会因杯盖200安装过紧而出现磨损或变形，可以供更好的密封性，防止杯体130内的水从杯盖200与杯身100的连接处漏出；硅胶材质的防摔套120 从杯体130底部套入，由于防摔套120底部设有圆形开孔，安装时可以轻松套入，防摔套120对儿童水杯起保护作用，儿童水杯磕碰时不易使杯体130 变形，保证了儿童使用儿童水杯时的安全性和耐用性。

[0027] 对所公开的实施例的上述说明，使本领域专业技术人员能够实现或使用本实用新型。对这些实施例的多种修改对本领域的专业技术人员来说将是显而易见的，本文中所定义的一般原理可以在不脱离本实用新型的精神或范围的情况下，在其它实施例中实现。因此，本实用新型将不会被限制于本文所示的这些实施例，而是要符合与本文所公开的原理和新颖特点相一致的最宽的范围。

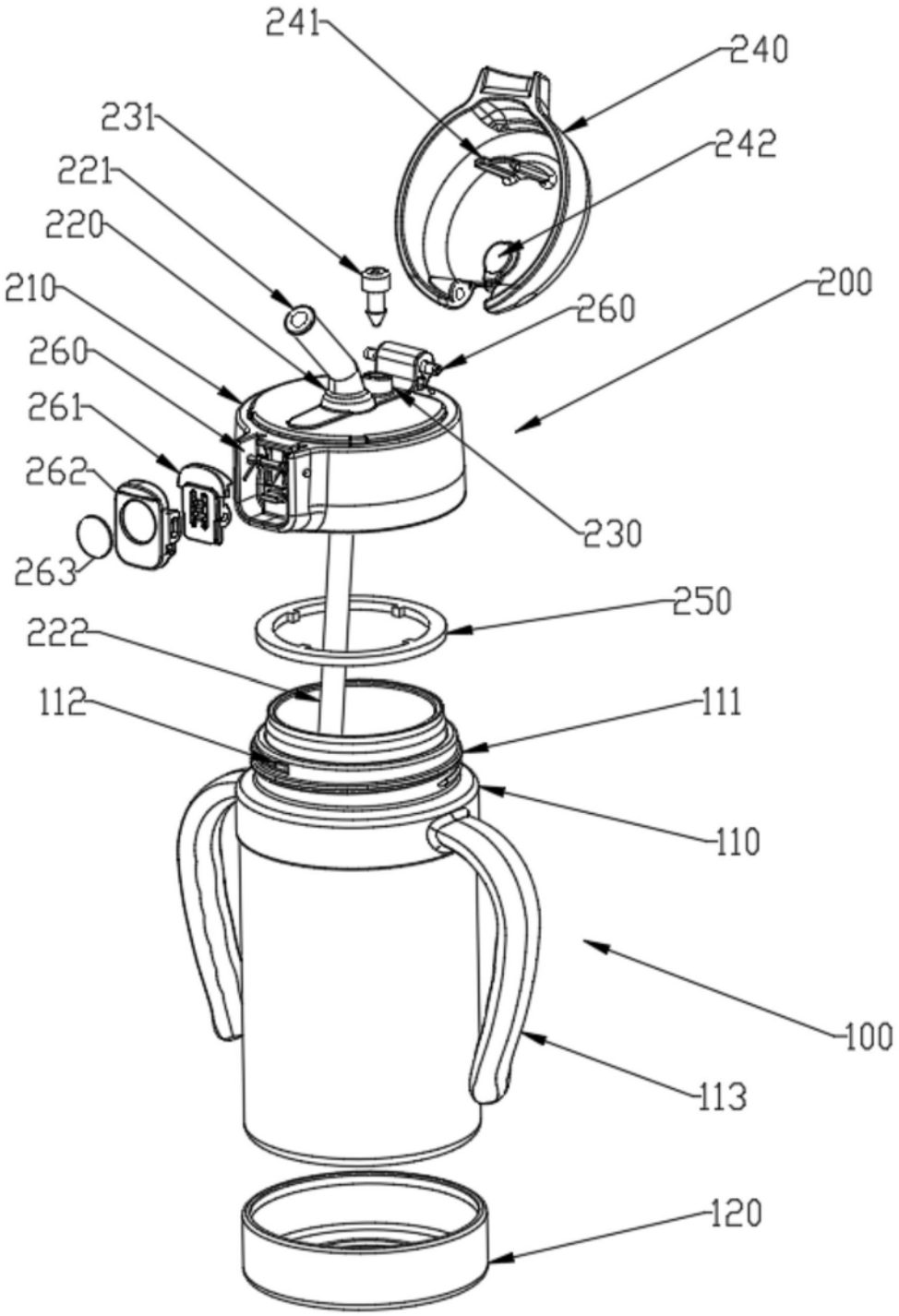
241
240
231
242
221
220
210
260
200
260
261
262
230
263
250
222
112
111
110
100
113
120

图1

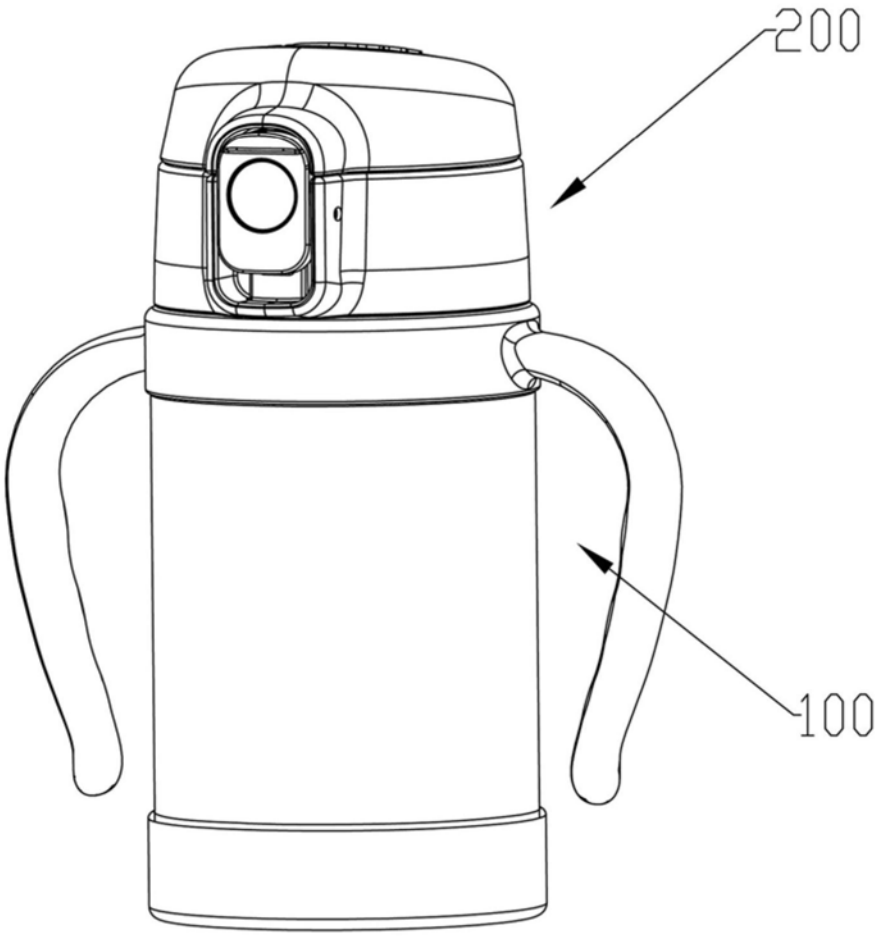

图2

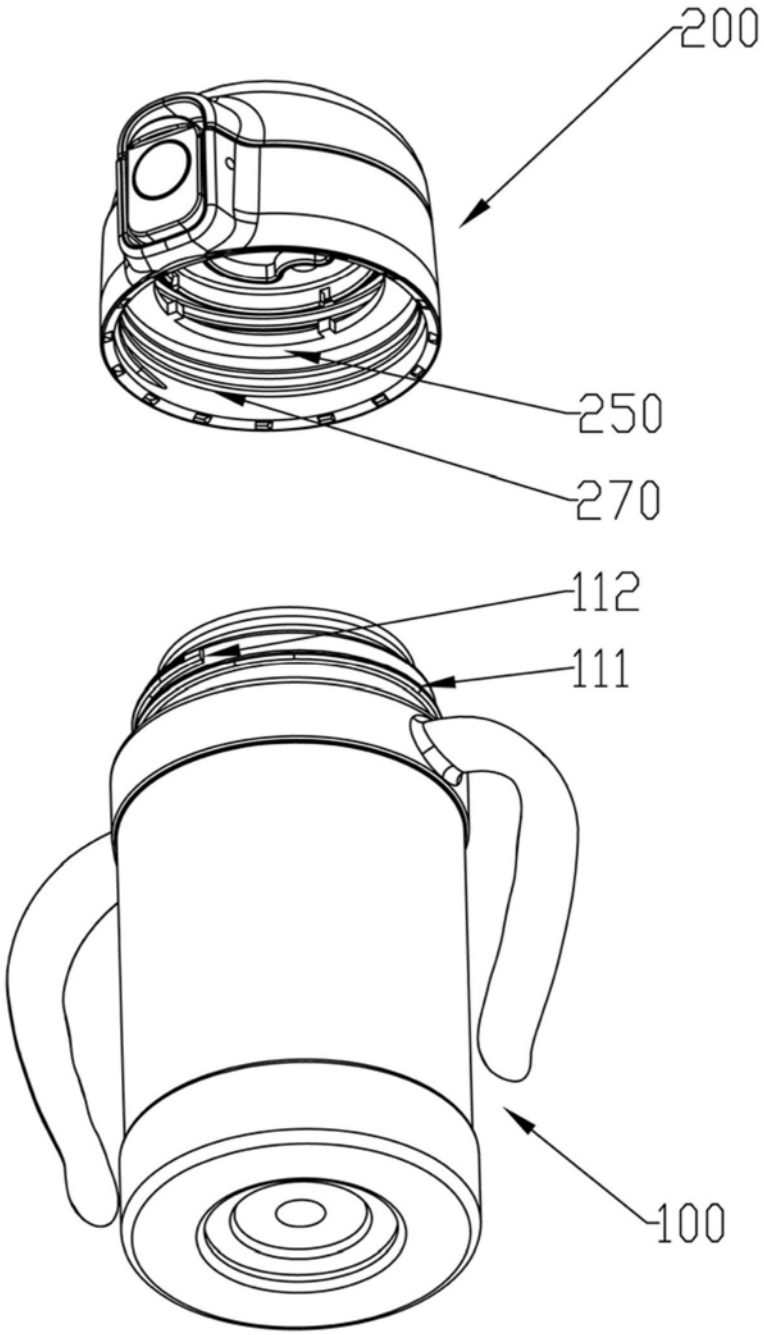

图3