(19)中华人民共和国国家知识产权局

(12)实用新型专利

(10)授权公告号 CN 203353914 U
(45)授权公告日 2013.12.25

(21)申请号 201320219762.1

(22)申请日 2013.04.26

(73)专利权人 林权飞
地址 325000 浙江省温州市瓯海区新桥街道金蟾大道2组团23幢101室

(72)发明人 林权飞

(51)Int.Cl.
A45D 44/00(2006.01)
A61K 8/97(2006.01)
A61Q 5/02(2006.01)
A61Q 5/12(2006.01)

权利要求书1页 说明书2页 附图1页

(54)实用新型名称

一种含有中药洗发水的免冲洗洗发帽

(57)摘要

本实用新型提供一种含有中药洗发水的免冲洗洗发帽，包括帽体、帽边、绳索，其中帽体包括外层和内层，外层是聚乙烯材料制成的，起到防水的作用，内层是多孔无纺布与内置的中药洗发水的结合，多孔无纺布具有吸水性强，不易损坏，耐高温的效果，而且还可以有效的吸附头屑，中药洗发水具有祛除头屑，养发护发的功效，帽边中设置有绳索，可以通过抽拉绳索将帽体与头部紧密的接触，使帽体不易滑落。本实用新型适用范围较广，去屑止痒效果较好，同时还可以起到养发护发的功效，并且使用起来方便。

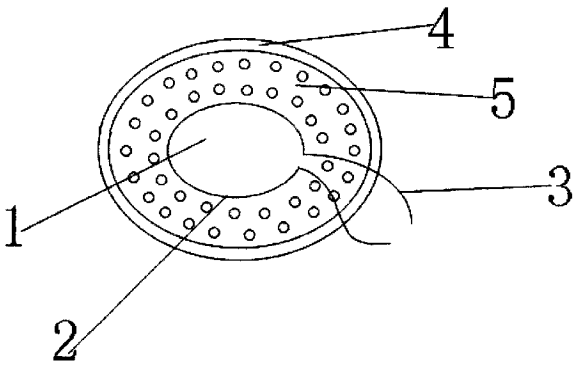

CN 203353914 U

1. 一种含有中药洗发水的免冲洗洗发帽，包括帽体、帽边、绳索，其特征在于：所述帽体包括外层和内层，外层是聚乙烯材料制成的，内层是多孔无纺布与内置的中药洗发水的结合，帽边中设置有绳索，可以通过抽拉绳索将帽体与头部紧密的接触。

一种含有中药洗发水的免冲洗洗发帽

技术领域

[0001] 本实用新型涉及日常生活用品，尤其涉及一种含有中药洗发水的免冲洗洗发帽。

背景技术

[0002] 目前，无论是自己在家洗头还是在理发店干洗头发，都是将洗发水涂抹到头发上按摩之后再用清水将洗发水冲洗干净，而这种洗发的方式对于一些生病感冒、行动不便和坐月子的妈妈这些特殊人群来说是不太方便的。现在市场上也能看到有免冲洗洗发帽的销售，但是洗发帽内添加的药物都是化学物质，这些化学物质残留在头发上不进行冲洗，时间久了就会对头皮和头发有或多或少的损害。

发明内容

[0003] 为了克服上述出现的使用不方便和对头皮头发有损害的情况，本实用新型提供一种含有中药洗发水的免冲洗洗发帽。

[0004] 本实用新型的目的是通过以下技术方案实现的：一种含有中药洗发水的免冲洗洗发帽，包括帽体、帽边、绳索，其中帽体包括外层和内层，外层是聚乙烯材料制成的，起到防水的作用，内层是多孔无纺布与内置的中药洗发水的结合，多孔无纺布具有吸水性强，不易损坏，耐高温的效果，而且还可以有效的吸附头屑，中药洗发水具有祛除头屑，养发护发的功效，帽边中设置有绳索，可以通过抽拉绳索将帽体与头部紧密的接触，使帽体不易滑落。

[0005] 所述的中药洗发水的中药提取液的配方是桑白皮、菊花、透骨草、何首乌、千里光、全蝎、丁香、姜黄、陈皮各组分质量比为 1 :1 :1 :1 :2 :1 :1 :1 :1。

[0006] 所述中药提取液的成分占中药洗发水总质量的 2%。

[0007] 所述的帽体可以放入微波炉里加热 20 秒。

[0008] 本实用新型的有益效果是：洗发水采用配方安全温和不刺激，不含化学物质，即使不冲洗对头皮和头发也没有损害作用，去屑止痒效果较好，同时还可以起到养发护发的功效，并且使用起来方便，适合各类人群实用。

附图说明

[0009] 图 1 为本实用新型的结构示意图。

具体实施方式

[0010] 下面结合附图对本实用新型做进一步的说明。

[0011] 一种含有中药洗发水的免冲洗洗发帽，包括帽体 1、帽边 2、绳索 3，其中帽体 1 包括外层 4 和内层 5，外层 4 是聚乙烯材料制成的，起到防水的作用，内层 5 是多孔无纺布与内置的中药洗发水的结合，多孔无纺布具有吸水性强，不易损坏，耐高温的效果，而且还可以有效的吸附头屑，中药洗发水具有祛除头屑，养发护发的功效，帽边 2 中设置有绳索 3，可以通过抽拉绳索 3 将帽体 1 与头部紧密的接触，使帽体 1 不易滑落。在使用的过程中，可以将整

个产品放入微波炉里加热 20 秒，避免药液发凉对使用者不利，将帽体 1 戴到头上后，确保头发包裹完全之后，将绳索 3 拉紧系好，将帽体 1 固定在头上，然后开始按摩，直到头发得到充分的湿润，按摩时间可以自己确定，清洗完毕之后解开绳索 3，取下帽体 1，然后用干毛巾擦拭头发即可，不需要再用清水冲洗。

[0012] 所述的中药洗发水的中药提取液的配方是桑白皮、菊花、透骨草、何首乌、千里光、全蝎、丁香、姜黄、陈皮各组分质量比为 1 :1 :1 :1 :2 :1 :1 :1 :1。

[0013] 所述中药提取液的成分占中药洗发水总质量的 2%。

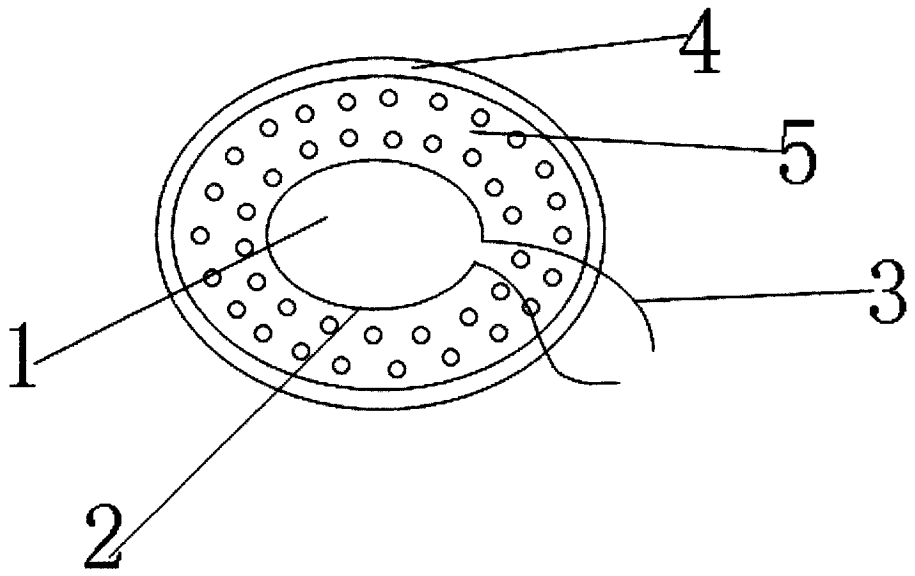

图 1