(19) OFICINA ESPAÑOLA DE PATENTES Y MARCAS

ESPAÑA

(11) Número de publicación: **1 067 732**

(21) Número de solicitud: U 200800772

(51) Int. Cl.:
B42F 21/06 (2006.01)

(12) SOLICITUD DE MODELO DE UTILIDAD U

(22) Fecha de presentación: **14.04.2008**

(43) Fecha de publicación de la solicitud: **16.06.2008**

(71) Solicitante/s:
DESIGN STUDIO & BARCELONA, S.L.
c/ Herzegovina, 19/23 - Desp. 6
08006 Barcelona, ES

(72) Inventor/es: **Lozoya Fontanals, Jaime y**
De'Silva, Fabio María

(74) Agente: **Durán Moya, Carlos**

(54) Título: **Punto de libro.**

ES 1 067 732 U

DESCRIPCIÓN

Punto de libro.

La presente invención hace referencia a un punto de libro.

Los puntos de libro son objetos marcadores que se utilizan para señalar la página en la que un lector deja -momentáneamente- de leer un libro. Un momento típico en el que los lectores habituales leen pero deben posponer su lectura hasta un momento temporal muy posterior, es en la cama, momentos antes de dormirse.

En el momento en el que debe dejarse de leer, el usuario debe marcar una página doblándola, o bien debe buscar el marcador y ponerlo en la página correspondiente. Buscarlo es engorroso, como también lo es leer con un marcador "perdido" en páginas anteriores.

La presente invención tiene como objeto dar a conocer un punto de libro que permite marcar la última página leída de una manera más rápida y cómoda, sin tener que doblar los laterales de las páginas o añadir un punto convencional. Además, el punto de libro presenta claras ventajas de tipo estético.

En particular, la presente invención comprende un punto de libro que está constituido por un soporte de forma general prismática triangular, en la que una de las caras está destinada a hacer de soporte sobre una superficie de apoyo y las otras dos a recibir sendas páginas adyacentes de un libro abierto cuando se sitúa la parte interna de un lomo sobre la arista de unión de dichas otras dos caras.

El punto de libro objeto de la presente invención permite al usuario dejar de leer y conocer el punto de reinicio de lectura simplemente apoyando el libro abierto, boca abajo, sobre el punto de libro. El marcaje resulta cómodo. Además no es necesario manejar el punto de libro ni guardar el libro en un punto específico.

El punto de libro objeto de la presente invención no necesita ser de tipo macizo. Al contrario, resulta conveniente por motivos económicos, de peso, funcionales e incluso estéticos que no sea macizo.

De esta manera, y de manera preferible, la forma prismática general puede quedar constituida por dos alas unidas entre sí por uno de sus lados, de tal manera que dichas alas constituyen una "V", constituyendo las caras externas de las alas las citadas superficies para recibir páginas de un libro.

En este caso, la superficie de apoyo sobre una superficie queda mayoritariamente libre de material, salvo por los cantos libres de las caras.

Para favorecer el apoyo del punto de libro sobre superficies de apoyo tales como mesas, mesillas de cama, etc., de manera preferente, el extremo libre de las alas presentará un corte en bisel o un doblez de tal manera que la superficie de dicho corte o doblez forme un ángulo con la superficie externa de ala correspondiente igual a la mitad de la diferencia entre 180° y el ángulo que forman las dos alas entre sí.

La presente invención también comprende una realización preferente especialmente ventajosa, que permite el fácil almacenamiento y transporte del punto de libro.

En particular, según esta realización y preferentemente, las dos alas presentan una unión abisagrada entre sí. Preferentemente, la unión abisagrada será oculta. Por ejemplo, la unión abisagrada comprenderá al menos una bisagra que una ambas alas por su parte interior.

Mediante la unión abisagrada, el punto de libro presenta dos posiciones. En posición de trabajo, la bisagra se encuentra abierta formando las alas la "V" citada anteriormente. En la posición cerrada, las alas quedan paralelas entre sí, formando el punto de libro forma y dimensiones similares a la de un libro. Esto permite poder transportar el punto de libro en los viajes, por ejemplo.

El punto de libro objeto de la presente invención puede realizarse en numerosos materiales, preferentemente madera, chapa metálica, plástico, forrado en piel, etc.

Para una mejor compresión de la invención, se adjunta a título de ejemplo explicativo pero no limitativo, unos dibujos de unas realizaciones de la presente invención.

La figura 1 es una vista en perspectiva de una realización de un punto de libro según la presente invención.

La figura 2 es una vista en perspectiva de una segunda realización de un punto de libro según la presente invención.

La figura 3 es una vista en alzado frontal correspondiente a la realización de la figura 2.

La figura 4 es una vista en alzado frontal de una tercera realización de un punto de libro según la presente invención, en posición abierta.

La figura 5 es una vista en alzado frontal de la tercera realización, en posición plegada.

La figura 6 es una vista en perspectiva correspondiente al ejemplo de la figura 4.

La figura 7 es una vista en alzado frontal de una cuarta realización de un punto de libro según la presente invención, en posición abierta.

La figura 8 es una vista en alzado frontal de la cuarta realización, en posición cerrada.

La figura 9 es una vista en perspectiva de la cuarta realización, en posición abierta.

La figura 10 es una vista en perspectiva de la cuarta realización, en posición abierta, y en uso.

La figura 1 muestra una primera realización de un punto de libro. Las figuras 2 y 3 muestran una segunda realización. Las figuras 4 a 6 muestran una tercera realización. Las figuras 7 a 9 muestran una cuarta realización. La figura 10 muestra un ejemplo de utilización del punto de libro objeto de la presente invención.

Los puntos de libros de los ejemplos están constituidos por un soporte (1) que presenta, en uso, una forma general prismática triangular en la que una de las caras (21), (31) está destinada a hacer de soporte sobre una superficie de apoyo y las otras dos superficies (2), (3), están destinadas a recibir sendas páginas adyacentes de un libro (100) abierto cuando se sitúa la parte interna de un lomo (101) en la arista de unión de las citadas dos caras (2), (3). Ver figura 10.

En los ejemplos mostrados, la citada forma prismática general queda constituida por dos alas (2), (3) unidas entre sí por uno de sus lados, de tal manera que se constituye una "V", para recibir un libro (100).

Por motivos de simplicidad, resulta preferible que el canto libre de dichas alas (2), (3) presente un corte en bisel o un doblez (21), (31) de tal manera que la superficie de dicho canto o doblez (21), (31) forme un ángulo (β) con el ala correspondiente (2), (3) igual

a la mitad de la diferencia entre 180° y el ángulo (α) que forman las alas (2), (3) entre sí (ver figura 4).

Las figuras 1 a 3 presentan ejemplos de puntos de libros de tipo fijo. Sin embargo, es posible disponer una o varias bisagras (32), (32') que constituyen una unión abisagrada que dota al punto de libro.

Esto dota al punto de libro de una posición abierta para su uso y de una posición plegada. En la posición plegada, el punto de libro presenta forma y dimensiones similares a un libro, lo que permite su transporte.

Mediante la presente invención se proporciona un soporte de forma triangular que permite apoyar cualquier libro en la parte superior. De esta manera, es posible marcar la última página leída de forma rápida y cómoda, sin tener que doblar los laterales de las páginas o añadir un punto convencional.

Además, gracias a sus dimensiones y forma, el soporte ocupa un espacio muy reducido, especialmente en estado plegado. Es posible colocar el soporte plegado o desplegado, para su uso en la mesita de noche no ocupando más espacio que el que ocuparía un libro. Los detalles de forma y la estética pueden variar según el material de fabricación y su acabado final. El punto de libro puede realizarse en madera, chapa metálica (aluminio, acero inoxidable, etc.) plástico (metacrilato, policarbonato, etc.), forrado en piel con insertos de otro material e incluso personalizable con colores y grabados de todo tipo.

Las realizaciones con unión abisagrada de alas permiten plegar el punto de libro, de manera tal que el punto de libro ocupa un espacio mucho más reducido a la hora de transportarlo.

Si bien la invención se ha descrito con respecto a ejemplos de realizaciones preferentes, éstos no se deben considerar limitativos de la invención, que se definirá por la interpretación más amplia de las siguientes reivindicaciones.

REIVINDICACIONES

1. Punto de libro, **caracterizado** porque está constituido por un soporte de forma general prismática triangular en la que una de las caras está destinada a hacer de soporte sobre una superficie de apoyo y las otras dos a recibir sendas páginas adyacentes de un libro abierto cuando se sitúa la parte interna del lomo de dicho libro en la arista de unión de dichas otras dos caras.

2. Punto de libro, según la reivindicación 1, **caracterizado** porque la citada forma prismática general queda constituida por dos alas unidas entre sí por uno de sus lados, de tal manera que constituye una "V", constituyendo las caras externas de las alas citadas superficies para recibir páginas de un libro.

3. Punto de libro, según la reivindicación 2, **caracterizado** porque el extremo libre de dichas alas presenta un corte en bisel o un doblez, de tal manera que la superficie de dicho corte o doblez forma un ángulo con la superficie externa del ala correspondiente igual a la mitad de la diferencia entre 180° y el ángulo que forman las alas entre sí.

4. Punto de libro, según cualquiera de las reivindicaciones 2 ó 3, **caracterizado** porque las alas presentan una unión abisagrada entre sí.

5. Punto de libro, según la reivindicación 4, **caracterizado** porque la unión abisagrada comprende al menos una bisagra que une ambas alas por su parte interior.

6. Punto de libro, según la reivindicación 5, **caracterizado** porque presenta dos bisagras.

7. Punto de libro, según cualquiera de las reivindicaciones 2 a 6, **caracterizado** porque dichas alas presentan un corte en bisel en un extremo libre.

8. Punto de libro, según cualquiera de las reivindicaciones 2 a 6, **caracterizado** porque dichas alas presentan un doblez en su extremo libre.

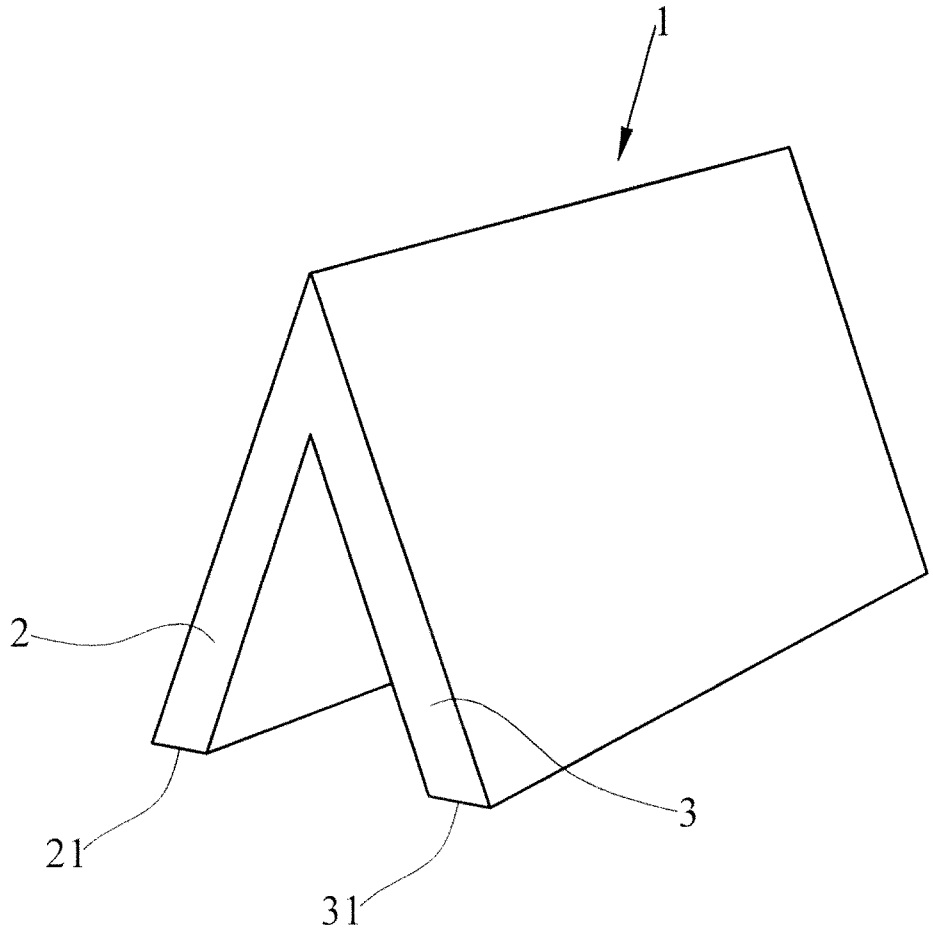

FIG. 1

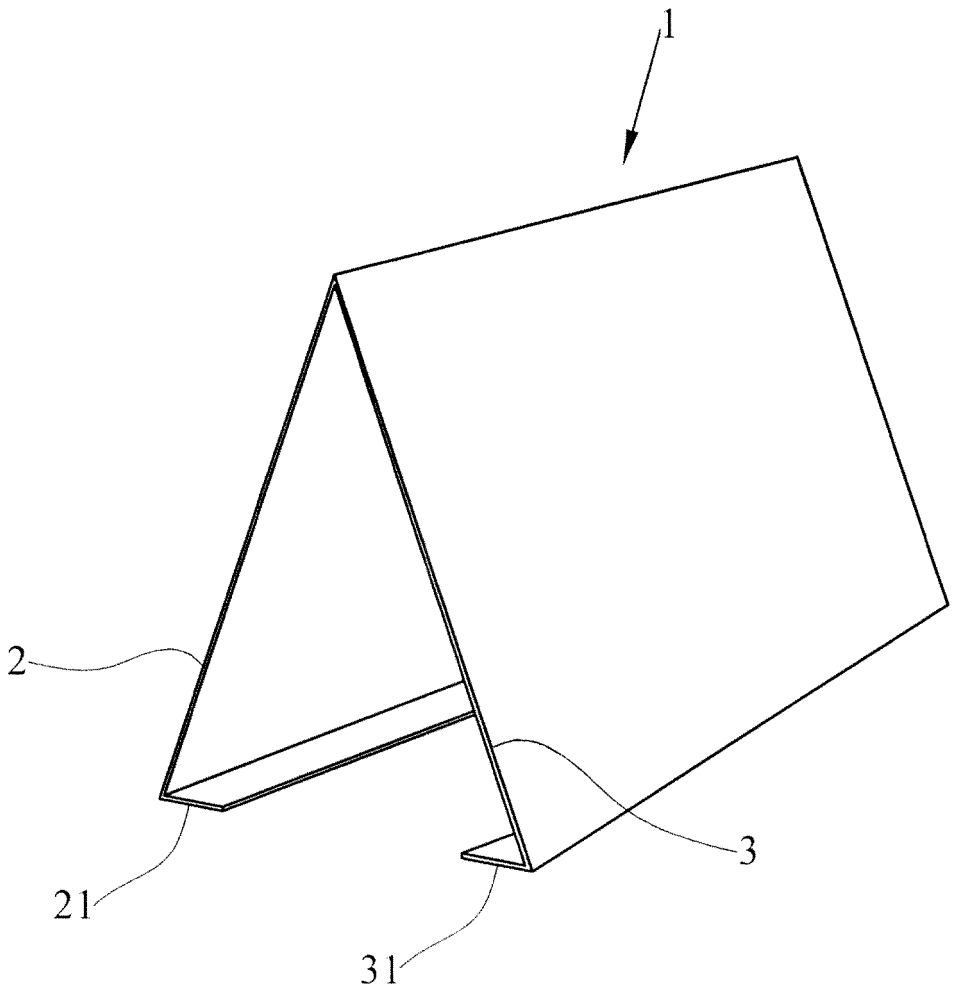

FIG.2

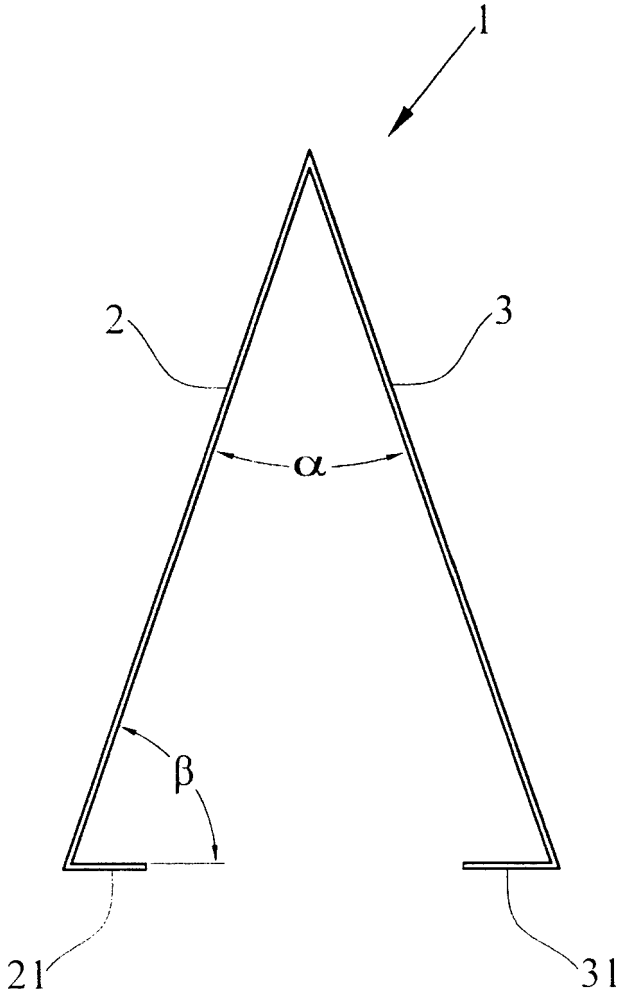

FIG.3

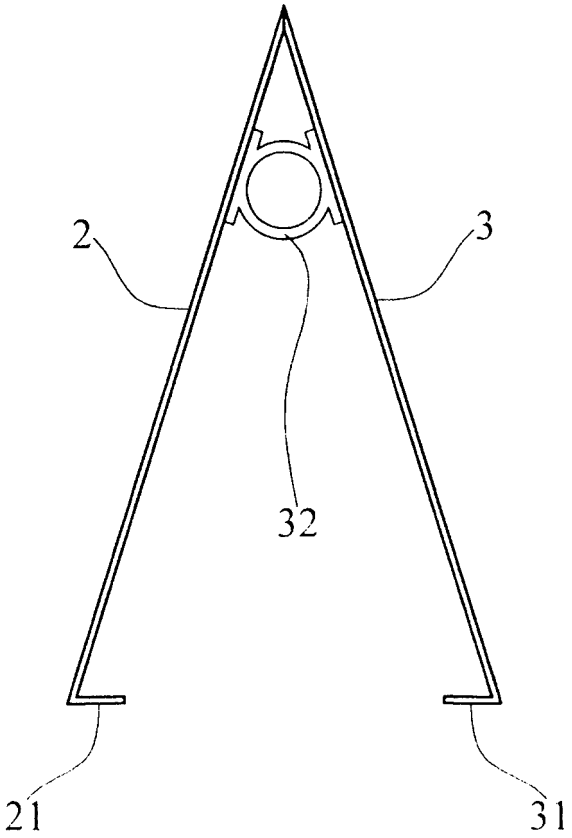

FIG.4

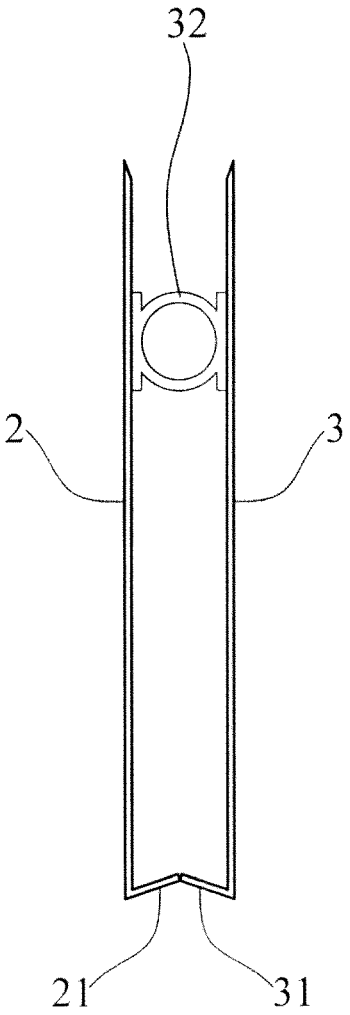

FIG.5

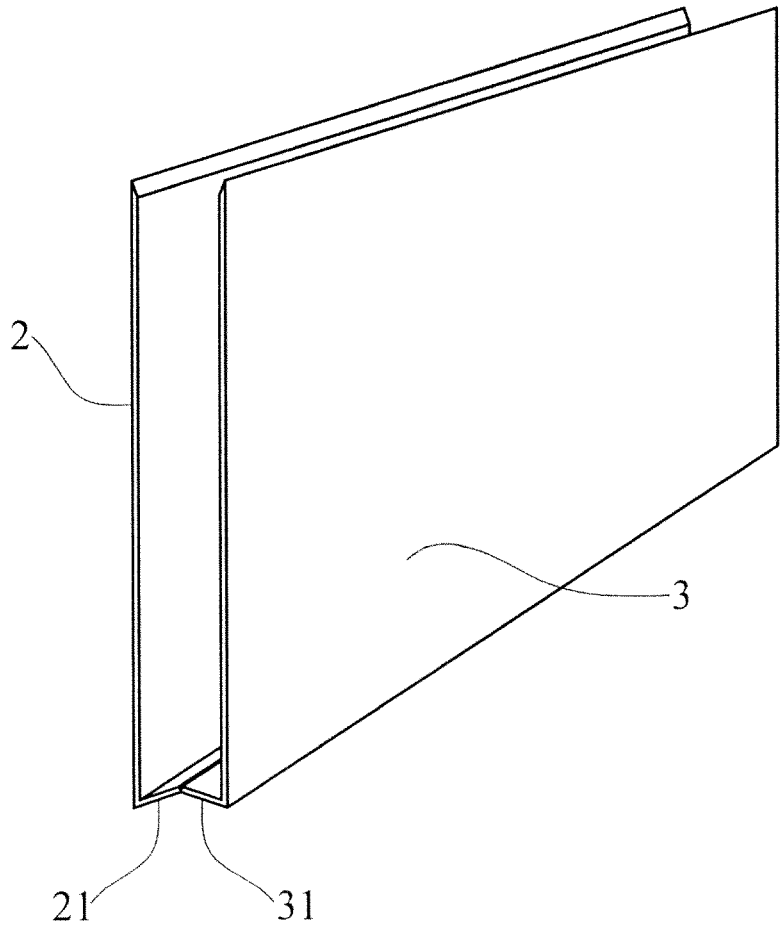

FIG.6

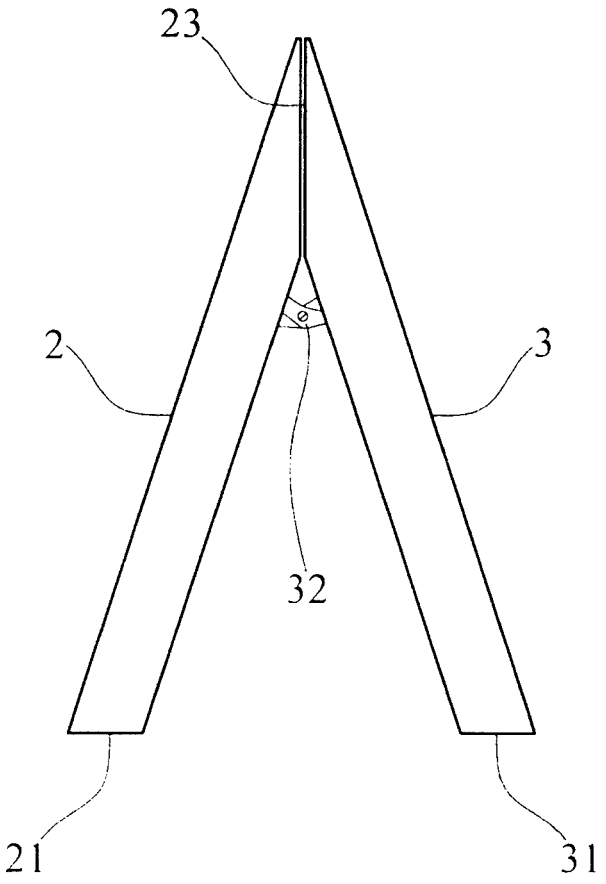

FIG.7

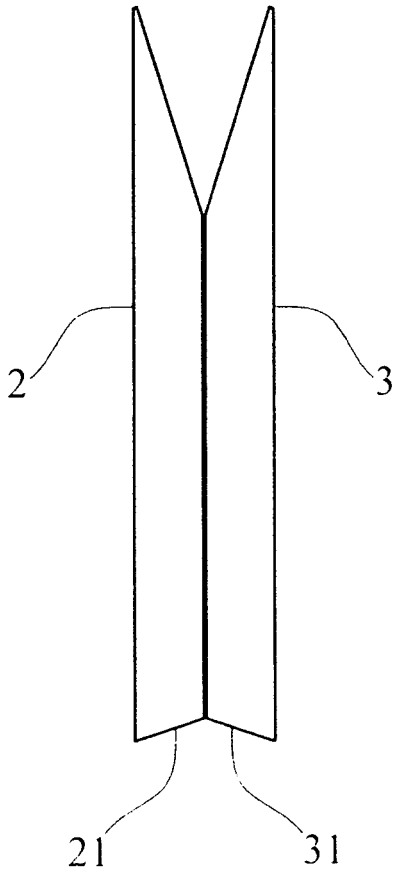

FIG.8

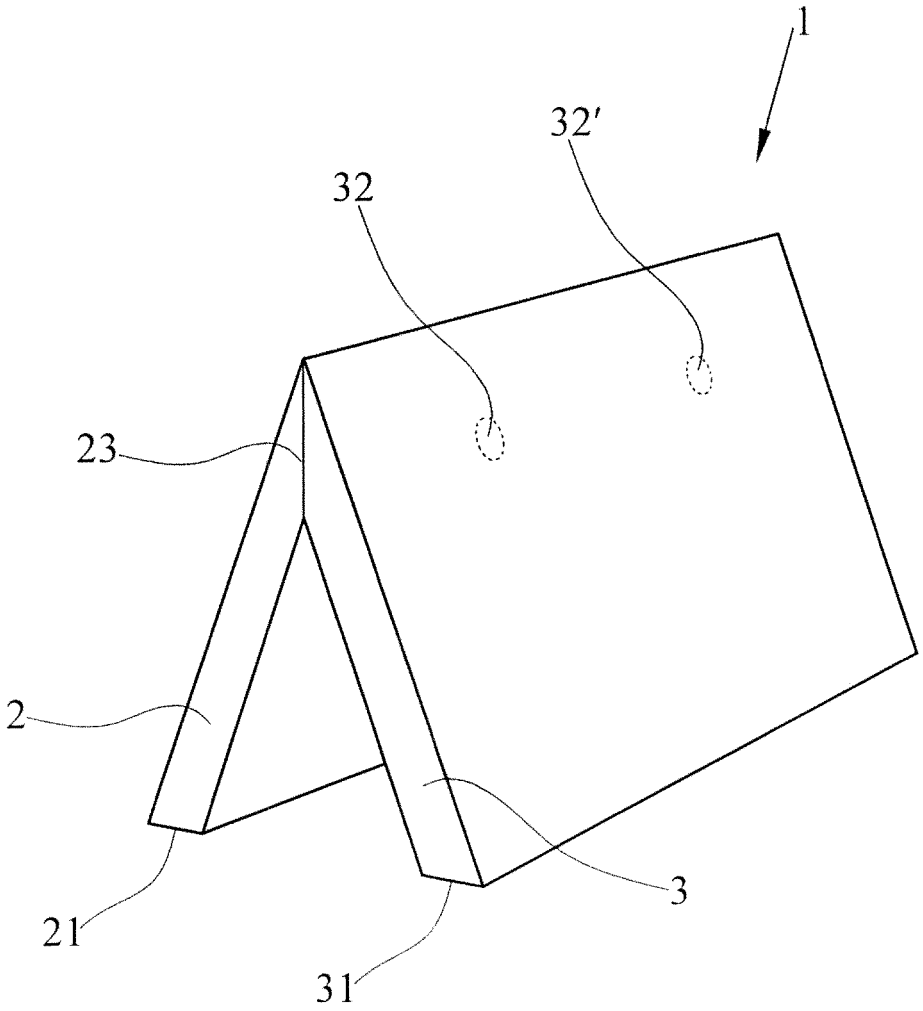

FIG.9

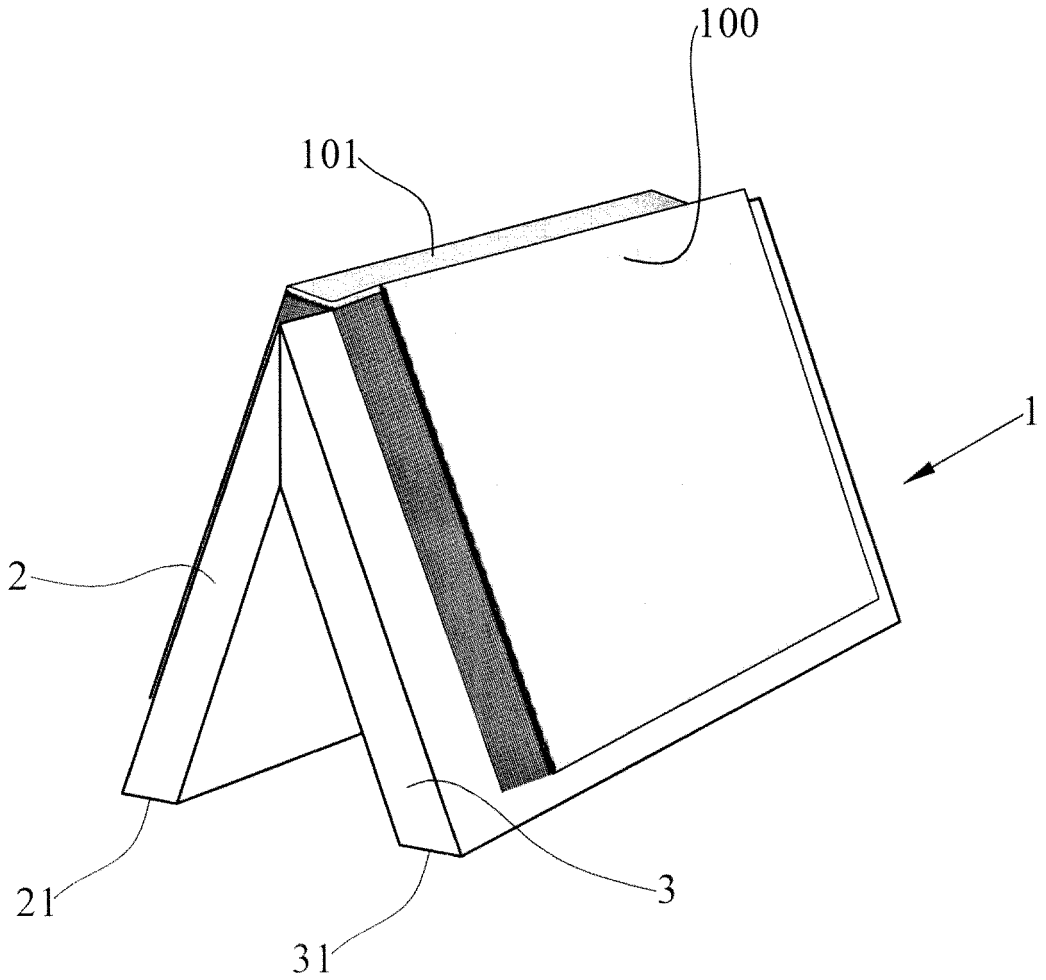

FIG.10