(19)中华人民共和国国家知识产权局

(12)实用新型专利

(10)授权公告号 CN 214903284 U
(45)授权公告日 2021.11.30

(21)申请号 202121301795.1

(22)申请日 2021.06.10

(73)专利权人 苏州科思康环境工程有限公司
地址 215000 江苏省苏州市昆山市昆山开发区弘基财富广场1号楼233室

(72)发明人 张非

(74)专利代理机构 无锡市汇诚永信专利代理事务所(普通合伙) 32260
代理人 顾品荧

(51)Int.Cl.
A01M 1/08(2006.01)

权利要求书1页 说明书3页 附图4页

(54)实用新型名称

新型吸入式诱蚊灯

(57)摘要

本实用新型公开了一种新型吸入式诱蚊灯，包括可拆卸连接的诱蚊组件、储蚊组件，所述诱蚊组件包括诱蚊上壳体，所述诱蚊上壳体上设有沿水平方向布设的两端连通的吸入开口，所述吸入开口呈圆筒形结构，其内壁上嵌装有环形格栅网板，所述环形格栅网板的顶部安装有诱蚊灯珠。所述诱蚊上壳体内设有与所述吸入开口连通的吸入腔，所述吸入腔内设有位于所述吸入开口下方的吸风组件。所述诱蚊上壳体沿吸入开口的两端分别设有倾斜过渡面，所述倾斜过渡面的径向尺寸自靠近吸入开口向远离吸入开口的方向逐渐增大。本实用新型的新型吸入式诱蚊灯增大了诱蚊面积，加强了诱蚊效果。

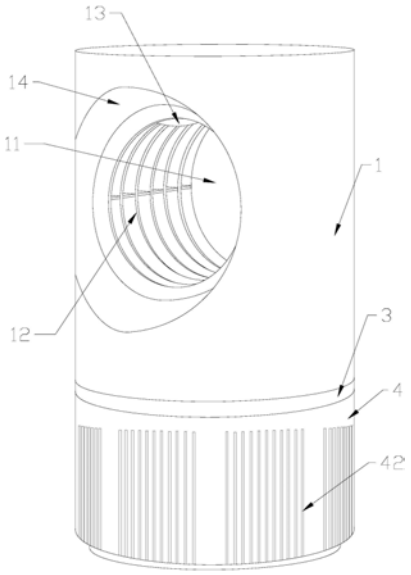

CN 214903284 U

1.一种新型吸入式诱蚊灯,其特征在于:包括可拆卸连接的诱蚊组件、储蚊组件,所述诱蚊组件包括诱蚊上壳体(1),所述诱蚊上壳体(1)上设有沿水平方向布设的两端连通的吸入开口(11),所述吸入开口(11)呈圆筒形结构,其内壁上嵌装有环形格栅网板(12),所述环形格栅网板(12)的顶部安装有诱蚊灯珠(13);所述诱蚊上壳体(1)内设有与所述吸入开口(11)连通的吸入腔,所述吸入腔内设有位于所述吸入开口(11)下方的吸风组件;所述诱蚊上壳体(1)沿吸入开口(11)的两端分别设有倾斜过渡面(14),所述倾斜过渡面(14)的径向尺寸自靠近吸入开口(11)向远离吸入开口(11)的方向逐渐增大。

2.根据权利要求1所述的新型吸入式诱蚊灯,其特征在于:所述储蚊组件包括防逸网罩(3)、储蚊下壳体(4),所述防逸网罩(3)包括夹设在诱蚊上壳体(1)、储蚊下壳体(4)之间的环形夹板(31),所述环形夹板(31)沿其内壁向下凹陷形成锥形环板(32),所述锥形环板(32)的底部设有收集口(321),侧壁上设有呈螺旋状布设的狭条形开口(322)。

3.根据权利要求2所述的新型吸入式诱蚊灯,其特征在于:所述环形夹板(31)的上端一体设置有延伸至诱蚊上壳体(1)内的连接环板(311),所述连接环板(311)的外壁上设有能与所述诱蚊上壳体(1)可拆卸连接的螺纹结构(312)。

4.根据权利要求2所述的新型吸入式诱蚊灯,其特征在于:所述储蚊下壳体(4)上设有卡接座,所述环形夹板(31)的下端设有能与所述卡接座卡合固定的卡钩(313)。

5.根据权利要求2所述的新型吸入式诱蚊灯,其特征在于:所述储蚊下壳体(4)的侧壁上设有若干长条形的一号通风孔(42),所述储蚊下壳体(4)的底部设有若干圆形的二号通风孔(43)。

6.根据权利要求1-5任一所述的新型吸入式诱蚊灯,其特征在于:所述吸风组件包括固接在所述诱蚊上壳体(1)内的吸风安装板(21),所述吸风安装板(21)上固接有吸风风扇(22)。

新型吸入式诱蚊灯

技术领域

[0001] 本实用新型涉及灭蚊设备技术领域，尤其涉及一种新型吸入式诱蚊灯。

背景技术

[0002] 诱蚊灯一般利用蚊子趋光、随气流而动、对温度敏感、喜群聚，特别是利用蚊子追逐二氧化碳气息和觅性信息素而至的习性研制出的高效捕杀工具。诱蚊灯可分为电子诱蚊灯、粘捕式诱蚊灯和负压吸入式诱蚊灯，其中，负压吸入式诱蚊灯是通过灯光附近的吸风装置将靠近的蚊子吸入储蚊装置，再将其吹干致死。但现有的负压吸入式诱蚊灯覆盖的面积较小，吸引蚊子的效果较差。

发明内容

[0003] 为克服上述缺点，本实用新型的目的在于提供一种新型吸入式诱蚊灯，增大了诱蚊面积，加强了诱蚊效果。

[0004] 为了达到以上目的，本实用新型采用的技术方案是：一种新型吸入式诱蚊灯，包括可拆卸连接的诱蚊组件、储蚊组件，所述诱蚊组件包括诱蚊上壳体，所述诱蚊上壳体上设有沿水平方向布设的两端连通的吸入开口，所述吸入开口呈圆筒形结构，其内壁上嵌装有环形格栅网板，所述环形格栅网板的顶部安装有诱蚊灯珠。所述诱蚊上壳体内设有与所述吸入开口连通的吸入腔，所述吸入腔内设有位于所述吸入开口下方的吸风组件。所述诱蚊上壳体沿吸入开口的两端分别设有倾斜过渡面，所述倾斜过渡面的径向尺寸自靠近吸入开口向远离吸入开口的方向逐渐增大。

[0005] 本实用新型的有益效果在于：通过诱蚊灯珠、吸入开口、吸入腔及吸风组件的设置实现了对蚊子的引诱吸入；通过内置在诱蚊上壳体内的通过沿水平方向布设且两端连通的吸入开口能够实现双面吸入，增大诱蚊面积；通过倾斜过渡面的设置进一步增大了吸附面积，加强诱蚊效果。

[0006] 进一步来说，所述储蚊组件包括防逸网罩、储蚊下壳体，所述防逸网罩包括夹设在诱蚊上壳体、储蚊下壳体之间的环形夹板，所述环形夹板沿其内壁向下凹陷形成锥形环板，所述锥形环板的底部设有收集口，侧壁上设有呈螺旋状布设的狭条形开口。通过锥形环板对蚊子进行导向，使其能沿着收集口进入到储蚊下壳体内。

[0007] 进一步来说，所述环形夹板的上端一体设置有延伸至诱蚊上壳体内的连接环板，所述连接环板的外壁上设有能与所述诱蚊上壳体可拆卸连接的螺纹结构。

[0008] 进一步来说，所述储蚊下壳体上设有卡接座，所述环形夹板的下端设有能与所述卡接座卡合固定的卡钩。通过环形夹板、储蚊下壳体、诱蚊上壳体之间的可拆卸连接便于清理防逸网罩和储蚊下壳体。

[0009] 进一步来说，所述储蚊下壳体的侧壁上设有若干长条形的一号通风孔，所述储蚊下壳体的底部设有若干圆形的二号通风孔。

[0010] 进一步来说，所述吸风组件包括固接在所述诱蚊上壳体内的吸风安装板，所述吸

风安装板上固接有吸风风扇。

附图说明

[0011] 图1为本实用新型实施例的结构示意图；

[0012] 图2为本实用新型实施例另一个视角的结构示意图；

[0013] 图3为本实用新型实施例的剖切示意图；

[0014] 图4为图3中A部位的局部放大图。

[0015] 图中：

[0016] 1-诱蚊上壳体；11-吸入开口；12-环形格栅网板；13-诱蚊灯珠；14-倾斜过渡面；21-吸风安装板；22-吸风风扇；3-防逸网罩；31-环形夹板；311-连接环板；312-螺纹结构；313-卡钩；32-锥形环板；321-收集口；322-狭条形开口；4-储蚊下壳体；41-卡座；42-一号通风孔；43-二号通风孔。

具体实施方式

[0017] 下面结合附图对本实用新型的较佳实施例进行详细阐述，以使本实用新型的优点和特征能更易于被本领域技术人员理解，从而对本实用新型的保护范围做出更为清楚明确的界定。

[0018] 实施例

[0019] 参见附图1-4所示，本实用新型的一种新型吸入式诱蚊灯，包括可拆卸连接的诱蚊组件、储蚊组件，所述诱蚊组件包括诱蚊上壳体1，所述诱蚊上壳体1上设有沿水平方向布设的两端连通的吸入开口11，所述吸入开口11呈圆筒形结构，其内壁上嵌装有环形格栅网板12，所述环形格栅网板12的顶部安装有诱蚊灯珠13。所述诱蚊上壳体1内设有与所述吸入开口11连通的吸入腔，所述吸入腔内设有位于所述吸入开口11下方的吸风组件。所述吸风组件包括固接在所述诱蚊上壳体1内的吸风安装板21，所述吸风安装板21上固接有吸风风扇22。所述诱蚊上壳体1沿吸入开口11的两端分别设有倾斜过渡面14，所述倾斜过渡面14的径向尺寸自靠近吸入开口11向远离吸入开口11的方向逐渐增大。

[0020] 通过诱蚊灯珠13、吸入开口11、吸入腔及吸风组件的设置实现了对蚊子的引诱吸入；通过内置在诱蚊上壳体1内的通过沿水平方向布设且两端连通的吸入开口11能够实现双面吸入，增大诱蚊面积；通过倾斜过渡面14的设置进一步增大了吸附面积，加强诱蚊效果。

[0021] 具体的，所述储蚊组件包括防逸网罩3、储蚊下壳体4，所述防逸网罩3包括夹设在诱蚊上壳体1、储蚊下壳体4之间的环形夹板31，所述环形夹板31沿其内壁向下凹陷形成锥形环板32，所述锥形环板32的底部设有收集口321，侧壁上设有呈螺旋状布设的狭条形开口322。通过锥形环板32对蚊子进行导向，使其能沿着收集口321进入到储蚊下壳体4内。

[0022] 所述环形夹板31的上端一体设置有延伸至诱蚊上壳体1内的连接环板311，所述连接环板311的外壁上设有螺纹结构312，所述诱蚊上壳体1的内壁上设有对应的内螺纹结构。所述环形夹板31的下端一体设置有卡钩313。所述储蚊下壳体4上设有能与所述卡钩313卡合固定的卡接座41。通过环形夹板31、储蚊下壳体4、诱蚊上壳体1之间的可拆卸连接便于清理防逸网罩3和储蚊下壳体4。

[0023] 所述储蚊下壳体4的侧壁上设有若干长条形的一号通风孔42，所述储蚊下壳体42的底部设有若干圆形的二号通风孔43。所述一号通风孔42的宽度、二号通风孔43的直径均小于蚊子大小，以防止蚊子从一号通风孔42、二号通风孔43内逃逸。

[0024] 以上实施方式只为说明本实用新型的技术构思及特点，其目的在于让熟悉此项技术的人了解本实用新型的内容并加以实施，并不能以此限制本实用新型的保护范围，凡根据本实用新型精神实质所做的等效变化或修饰，都应涵盖在本实用新型的保护范围内。

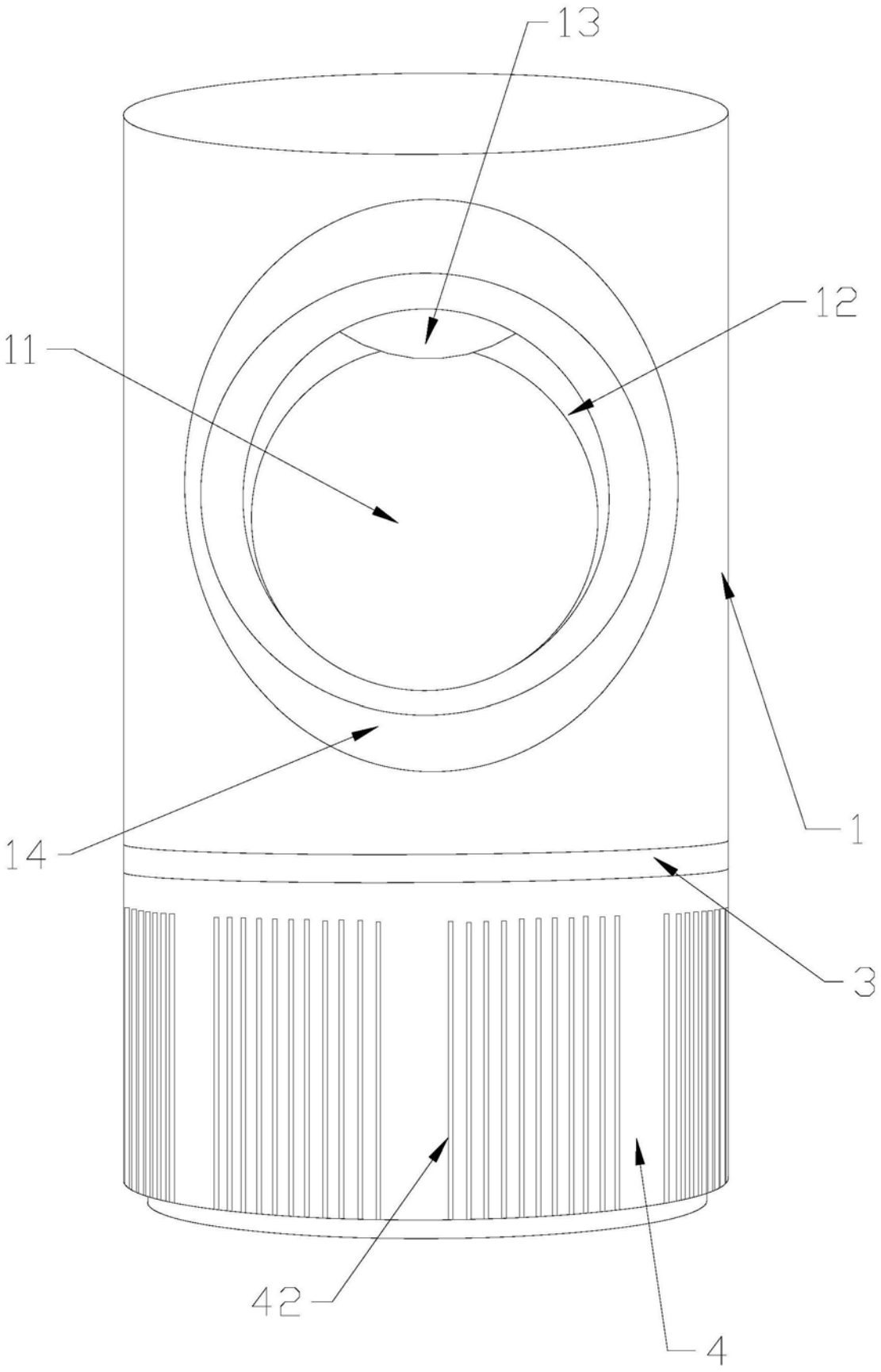

图1

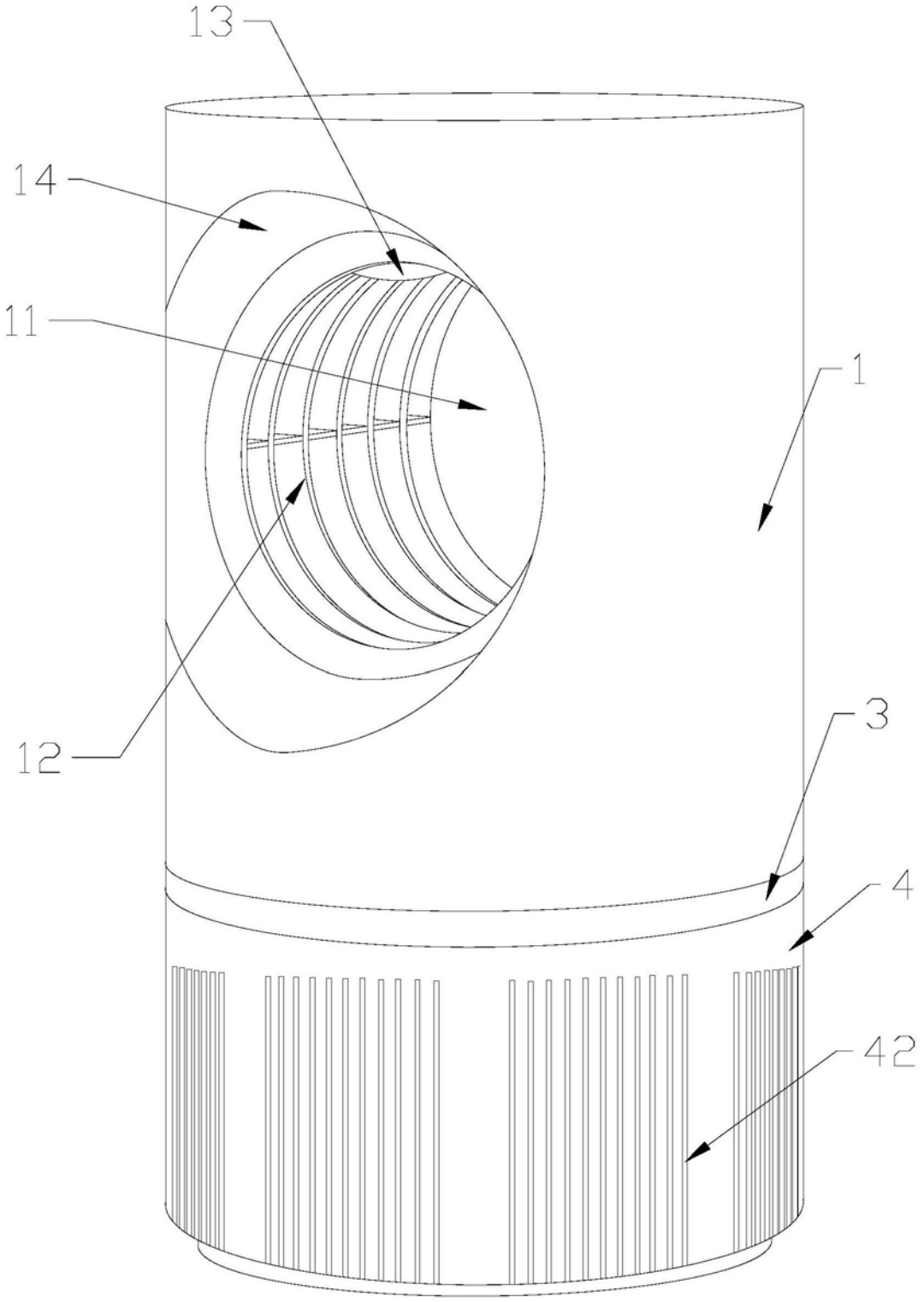

图2

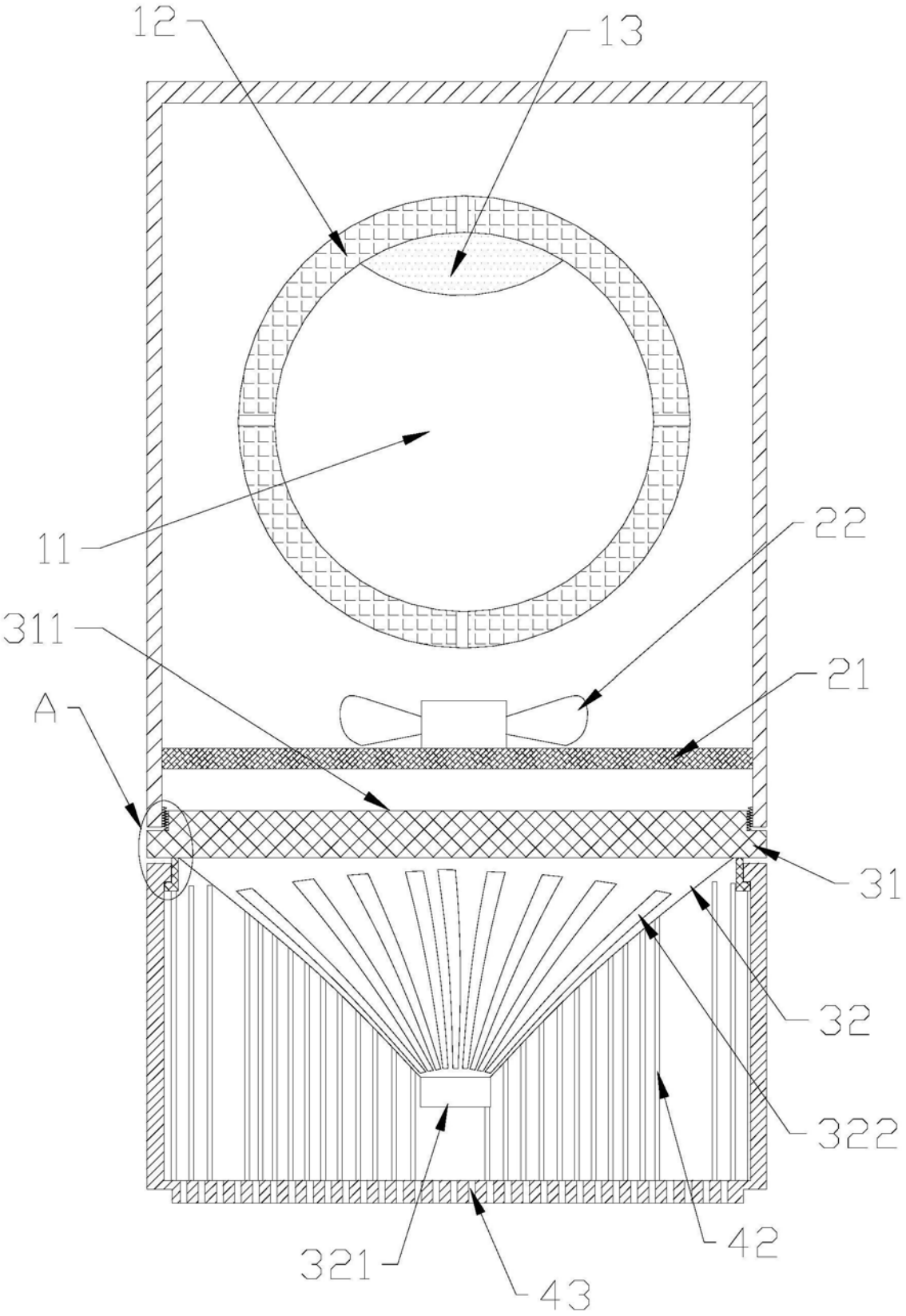

图3

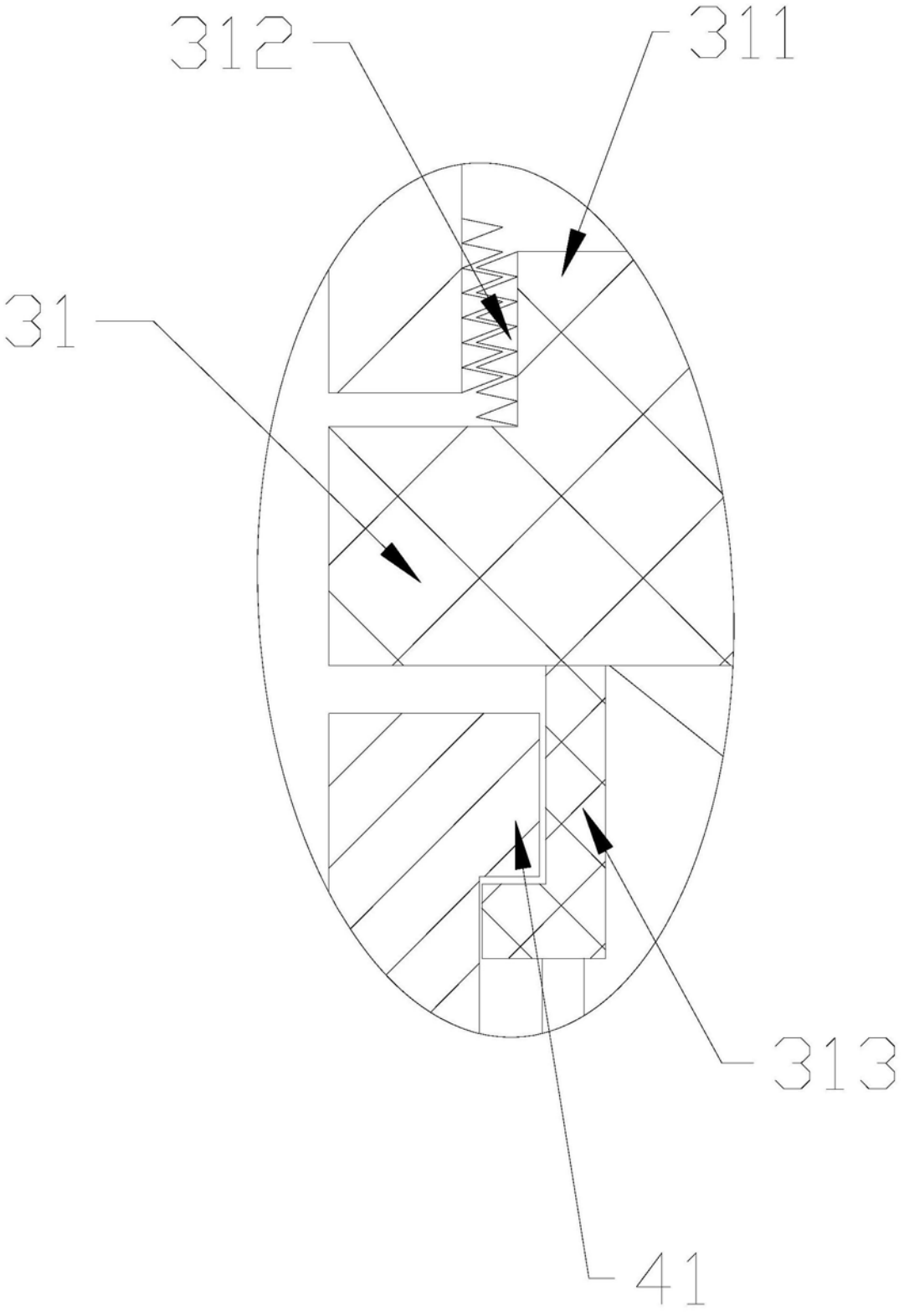

图4