(19)中华人民共和国国家知识产权局

(12)实用新型专利

(10)授权公告号 CN 206898041 U
(45)授权公告日 2018.01.19

(21)申请号 201621485549.5

(22)申请日 2016.12.31

(73)专利权人 单敏
地址 262700 山东省潍坊市寿光市迎宾路1719疾病预防控制中心

(72)发明人 单敏

(74)专利代理机构 济南舜源专利事务所有限公司 37205
代理人 李江 庄宝金

(51)Int.Cl.
B09B 3/00(2006.01)
B02C 13/09(2006.01)
B02C 13/26(2006.01)
B02C 13/30(2006.01)
B02C 13/282(2006.01)

权利要求书1页 说明书2页 附图1页

(54)实用新型名称

一种锤式废弃物粉碎机

(57)摘要

本实用新型公开了一种锤式废弃物粉碎机，包括机壳、三角盘、衬板、破碎衬板、废弃物填入口、偏心悬挂轴、格栅、托架、主轴、轴套、锤子、滚动轴承和联轴器，所述机壳内安装有三角盘，所述机壳内壁设置有衬板，所述三角盘右侧设置有破碎衬板，所述机壳上侧设置有废弃物填入口，所述机壳内部下端设置有偏心悬挂轴，所述三角盘外侧设置有格栅，且格栅固定在托架上，所述三角盘固定在主轴上，且主轴外侧设置有轴套，所述三角盘上固定有锤子，所述主轴右侧设置有滚动轴承，所述滚动轴承右侧设置有联轴器。

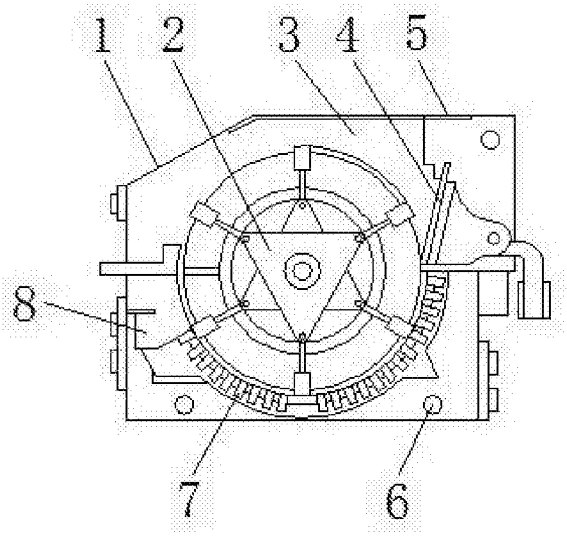

CN 206898041 U

1.一种锤式废弃物粉碎机，包括机壳(1)、三角盘(2)、衬板(3)、破碎衬板(4)、废弃物填入口(5)、偏心悬挂轴(6)、格栅(7)、托架(8)、主轴(9)、轴套(10)、锤子(11)、滚动轴承(12)和联轴器(13)，其特征在于：所述机壳(1)内安装有三角盘(2)，所述机壳(1)内壁设置有衬板(3)，所述三角盘(2)右侧设置有破碎衬板(4)，所述机壳(1)上侧设置有废弃物填入口(5)，所述机壳(1)内部下端设置有偏心悬挂轴(6)，所述三角盘(2)外侧设置有格栅(7)，且格栅(7)固定在托架(8)上，所述三角盘(2)固定在主轴(9)上，且主轴(9)外侧设置有轴套(10)，所述三角盘(2)上固定有锤子(11)，所述主轴(9)右侧设置有滚动轴承(12)，所述滚动轴承(12)右侧设置有联轴器(13)。

2.根据权利要求1所述的一种锤式废弃物粉碎机，其特征在于：所述机壳(1)由上下两部分组成，且机壳内壁全部衬有由高猛钢制成的衬板(3)。

3.根据权利要求1所述的一种锤式废弃物粉碎机，其特征在于：所述主轴(9)上用键固定多个三角盘(2)，且三角盘(2)的个数视锤子(11)的排数而定，且三角盘(2)的定位由轴套(10)分隔。

4.根据权利要求1所述的一种锤式废弃物粉碎机，其特征在于：所述锤子(11)活动地悬挂在三角盘(2)上。

5.根据权利要求1所述的一种锤式废弃物粉碎机，其特征在于：所述格栅(7)的间隙里小外大。

一种锤式废弃物粉碎机

技术领域

[0001] 本实用新型涉及废弃物粉碎技术领域，具体为一种锤式废弃物粉碎机。

背景技术

[0002] 废弃物是指在生产建设、日常生活和其他社会活动中产生的，在一定时间和空间范围内基本或者完全失去使用价值，无法回收和利用的排放物，随着人们生活水平的显著提高，以及工业的不断发展，废弃物越积越多，废弃物不仅污染环境，而且威胁人们的身体健康，目前，对废弃物的处理系统并不完善，随着生态文明建设的提出，关于废弃物处理的相关问题已成为人们关注的热点，但是，目前对垃圾处理的设备存在很多缺陷，不能够对废弃物进行彻底处理，而且设备性能不够灵活，降低了对废弃物处理的效率。

发明内容

[0003] 本实用新型的目的在于提供一种锤式废弃物粉碎机，以解决上述背景技术中提出的问题。

[0004] 为实现上述目的，本实用新型提供如下技术方案一种锤式废弃物粉碎机，包括机壳、三角盘、衬板、破碎衬板、废弃物填入口、偏心悬挂轴、格栅、托架、主轴、轴套、锤子、滚动轴承和联轴器，所述机壳内安装有三角盘，所述机壳内壁设置有衬板，所述三角盘右侧设置有破碎衬板，所述机壳上侧设置有废弃物填入口，所述机壳内部下端设置有偏心悬挂轴，所述三角盘外侧设置有格栅，且格栅固定在托架上，所述三角盘固定在主轴上，且主轴外侧设置有轴套，所述三角盘上固定有锤子，所述主轴右侧设置有滚动轴承，所述滚动轴承右侧设置有联轴器。

[0005] 优选的，所述机壳由上下两部分组成，且机壳内壁全部衬有由高猛钢制成的衬板。

[0006] 优选的，所述主轴上用键固定多个三角盘，且三角盘的个数视锤子的排数而定，且三角盘的定位由轴套分隔。

[0007] 优选的，所述锤子活动地悬挂在三角盘上。

[0008] 优选的，所述格栅的间隙里小外大。

[0009] 与现有技术相比，本实用新型的有益效果是：该锤式废弃物粉碎机机械性能较强，采用锤子的方式对废弃物进行处理，能够快速高效的对颗粒、块状等固体废弃物进行粉碎，粉碎更加彻底，并且当废弃物中有坚硬的不能破碎的物料时，锤子能够沿悬挂轴回转让开，避免了对设备的损伤，具有较高的灵活性，格栅的间隙里小外大，防止了废弃物堵塞，保证对废弃物处理的平稳高效进行。

附图说明

[0010] 图1为本实用新型机壳内部结构示意图。

[0011] 图2为本实用新型主轴结构示意图。

[0012] 图中：1、机壳，2、三角盘，3、衬板，4、破碎衬板，5、废弃物填入口，6、偏心悬挂轴，7、

格栅，8、托架，9、主轴，10、轴套，11、锤子，12、滚动轴承，13、联轴器。

具体实施方式

[0013] 下面将结合本实用新型实施例中的附图，对本实用新型实施例中的技术方案进行清楚、完整地描述，显然，所描述的实施例仅仅是本实用新型一部分实施例，而不是全部的实施例。基于本实用新型中的实施例，本领域普通技术人员在没有做出创造性劳动前提下所获得的所有其他实施例，都属于本实用新型保护的范围。

[0014] 请参阅图1和图2，本实用新型提供一种技术方案：一种锤式废弃物粉碎机，包括机壳1、三角盘2、衬板3、破碎衬板4、废弃物填入口5、偏心悬挂轴6、格栅7、托架8、主轴9、轴套10、锤子11、滚动轴承12和联轴器13，机壳1内安装有三角盘2，机壳1内壁设置有衬板3，机壳1由上下两部分组成，且机壳内壁全部衬有由高猛钢制成的衬板3，三角盘2右侧设置有破碎衬板4，机壳1上侧设置有废弃物填入口5，机壳1内部下端设置有偏心悬挂轴6，三角盘2外侧设置有格栅7，且格栅7固定在托架8上，格栅7的间隙里小外大，这样设置，防止了废弃物堵塞，保证对废弃物处理的平稳高效进行，三角盘2固定在主轴9上，且主轴9外侧设置有轴套10，主轴9上用键固定多个三角盘2，且三角盘2的个数视锤子11的排数而定，且三角盘2的定位由轴套10分隔，三角盘2上固定有锤子11，锤子11活动地悬挂在三角盘2上，这样设置，当废弃物中有坚硬的不能破碎的物料时，锤子11能够沿悬挂轴回转让开，避免了对设备的损伤，具有较高的灵活性，主轴9右侧设置有滚动轴承12，滚动轴承12右侧设置有联轴器13。

[0015] 工作原理：在使用该锤式废弃物粉碎机时，机壳1由上下两部分组成，废弃物通过机壳1上侧的废弃物填入口5送入，机壳1内壁全部衬有由高猛钢制成的衬板3，废弃物被送入后，通过主轴9带动三角盘2上的锤子11转动，快速旋转的锤子11猛烈冲击废弃物，并被抛向衬板3，且通过破碎衬板4继续破碎，对废弃物处理更加彻底，达到粒度要求且处理完成的废弃物通过格栅7卸出，为达到要求的废弃物，继续进行破碎。

[0016] 尽管参照前述实施例对本实用新型进行了详细的说明，对于本领域的技术人员来说，其依然可以对前述各实施例所记载的技术方案进行修改，或者对其中部分技术特征进行等同替换，凡在本实用新型的精神和原则之内，所作的任何修改、等同替换、改进等，均应包含在本实用新型的保护范围之内。

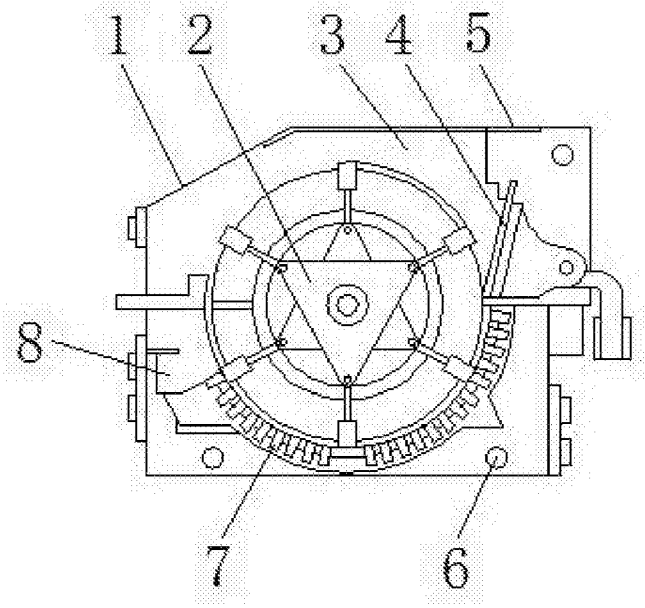

图1

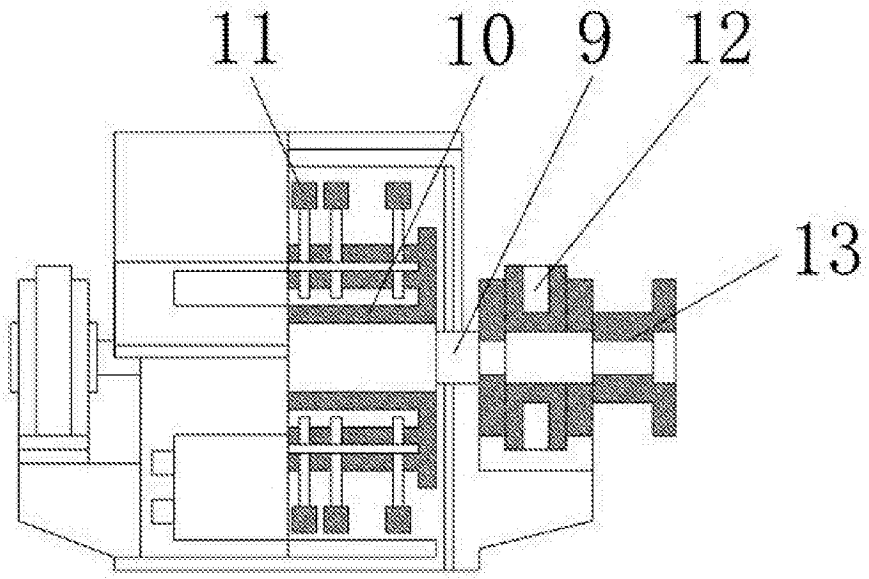

图2