(19) 대한민국특허청(KR)
(12) 공개특허공보(A)

(11) 공개번호 10-2011-0103899
(43) 공개일자 2011년09월21일

(51) Int. Cl.
G08B 13/08 (2006.01) *G08B 3/10* (2006.01)
E06B 5/11 (2006.01)
(21) 출원번호 10-2011-0065933
(22) 출원일자 2011년07월01일
심사청구일자 2011년07월01일
기술이전 희망 : **기술양도**, **실시권허여**, **기술지도**

(71) 출원인
최진택
충북 청주시 흥덕구 봉명2동 1445번지
(72) 발명자
최진택
충북 청주시 흥덕구 봉명2동 1445번지

전체 청구항 수 : 총 3 항

(54) 전자식 안전 방범창.

(57) 요 약

방범창 및 철조망의 단선에 의한 침입을 알려주는 영전자석에의한 스위치 장치및 배선도.

대 표 도

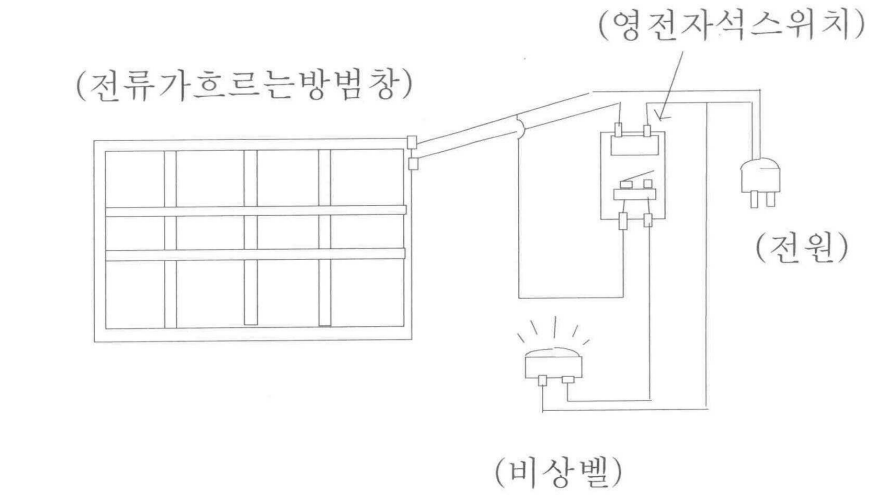

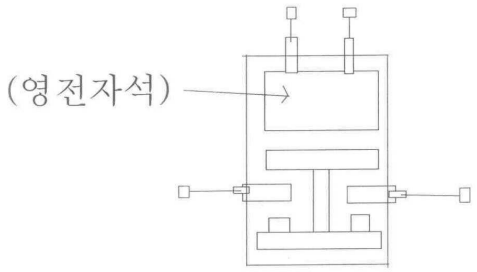

(자석이 당기면 전류가 흐르는스위치)

특허청구의 범위

청구항 1

기존 방범창틀에 전류가 흐르는 전선을 삽입하여 침입자가 침범시 절단되면 벨이 울리며 창틀에 장치된 스위치에 의하여 파손시 비상벨이 울려서 절대 침입이 불가능하게 주위에 알리는 방범창틀 배선도.

청구항 2

영자석 스위치 : 영전자석을 이용하여 전기가 흐를때는 자석이 작용을 하지 않다가 단선이 되면 자석이 작동하여 전류가 흐르므로 비상벨이 작동하여 울리도록하는 스위치.

청구항 3

전기를 흘려서 절단되면 비상벨이 울리는 모든 장치.

예 : 방범창. 철조망울타리.

명 세 서

기 술 분 야

[0001] 기존 방범창의 경우 좀더 견고한 재질로 만들려고만 연구를 하였는데 본 고안은 견고함을 원하는데로 하며 추가로 전기를 흘려서 절단한다든가 망가 트리고 정전시키면 비상벨이 울려 침입자의 침입을 주위에 알려 침입을 포기 하도록 하여 안전성을 더했다. 기존 방범창의 경우 견고히 하려고 파이프에 철근을 넣는다든가 하였는데 화재시 탈출이 어려워지는 단점을 보았다.

[0002] 단점을 보완하기 위하여 하이 샷시.알루미늄등 기존 창틀재질로도 만족할만한 안전성성능을 보장할수 있는 고안으로 생각된다.

[0003] 반 영구적으로 자석을 이용한 스위치를 고안하여 침입자가 언제 어느곳을 절단하여도 비상벨이 울리도록 고안하였다. 전자석 스위치는 평상시에는 전류가 한선이 흐르다가 전선이 절단되거나 정전이 되면 벨이 울리도록 영전자석을 이용한 스위치를 고안하였다.영전자석은 전류가 흐를때는 붙지 않고 절선이 되면 자석이 붙어서 스위치 작용을 하여 벨이 울리도록 스위치를 영자석과 접목시켰다.

배 경 기 술

[0004] 영전자석을 이용한 스위치 고안과 창틀에 창틀을 분리시키면 단전이 되도록 푸쉬 스위치등 여러 스위치를 조합하여 어떠한 상황에서도 방범창을 훼손 시키면 단선이 되어 벨이 울리도록 배선 하였다.

[0005] 창살에는 전선이 들어가 있어 사람이 통과하기 위해서 절단되면 비상벨이 울리도록 되었다. 일반 정전시 벨이 울리는것을 방지하기 위하여 정전시 사용하는 비상 충전식 비상 밧테리를 배전반에 설치하여 정전시 놀라지 않고 현광등이 들어오며 비상벨을 울리지 않게 배선 하였다.

발명의 내용

해결하려는 과제

[0006] 영전자석을 이용하여 단선시 작동하도록 "영전자석 스위치" 를 고안 하여 방범창.철조망등 기타 단선에 의한 비상벨이 필요한 곳에 적절히 사용할수 있도록 하였으면 좋케다.

[0007] 특히 방범창에 설치하여 우리의 가정이 파괴되지 않도록 하였으면 좋겠다.

[0008] 방범창과 철조망등 안전상 필요한곳에 적절히 사용되어서 행복한 가정을 지키는 무인 경비 시스템으로 대량생산해서 전 가정에 안전 지킴이로서의 역할을 하였으면 좋겠다.할수있다면 우리의 155마일 철조망에도 작동시켜서 적이 통과시 즉시 알수있도록 하였으면 좋겠다.

과제의 해결 수단

[0009] 방범창도 하이샷시 창문처럼 기성품으로 대량생산 해서 저렴하게 공급하면 서민들도 사용하기에 도움이 많이 될 것같다.범죄는 가난해서 허술한집에 더 많이 생기는것 같다.

발명의 효과

[0010] 저렴한 재질로 대량생산해서 저렴하게 공급시킬수 있다.밖에서의 침범을 방지및 예방하면서 안에서의 비상 탈출이 용이하다.

도면의 간단한 설명

[0011] * 배전함 배선도 (1). (D/C 24V)

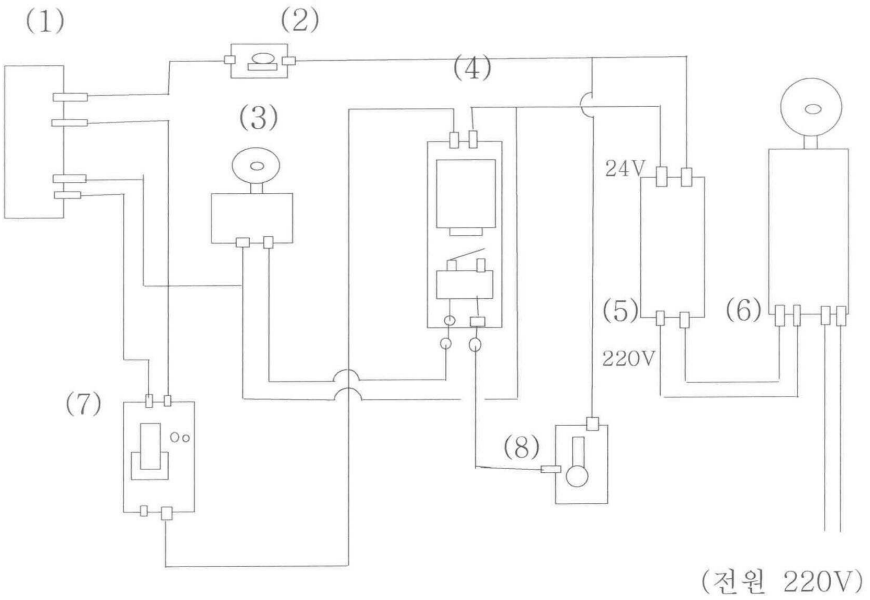

(보 기)

(1) : 방범대상 연결단자.

(2) : 작동확인 스위치. (푸쉬스위치)

(3) : 비상벨. (비상시 입력된 번호로 메시지 전달)

(4) : 영전자석 스위치. (침입자가 방범 대상물에 힘을 가하여 전선을 끊었을 경우 철로된 스위치가 붙으며 전기가 흘러서 아래 스위치를 작동하여 비상벨이 울리고 입력된 번호로 메시지를 전송시킨다)

(5) : 영전자석용 어덥터 (A/C 220V를 D/C 24V로 전환한다.)

(6) : 비상 축전지. (침입자가 전원공급을 차단하였을 경우 정전과 동시에 비상 전력이 작동 불이 켜지고 전원이 공급된다)

(7) : 누전.합선 차단기. (침입자가 합선을 시도했을때 전원이 차단되어 비상벨이 울린다. 누전상태에서도 차단기가 전류를 끊으면 비상벨이 울린다 야외 철조망에 작동시키면 안전하다)

(8) : 작동중지 스위치. (점검시 모든 작동을 중지 시킬때 사용한다)

* 배전함 배선도 (2). (A/C 220V).

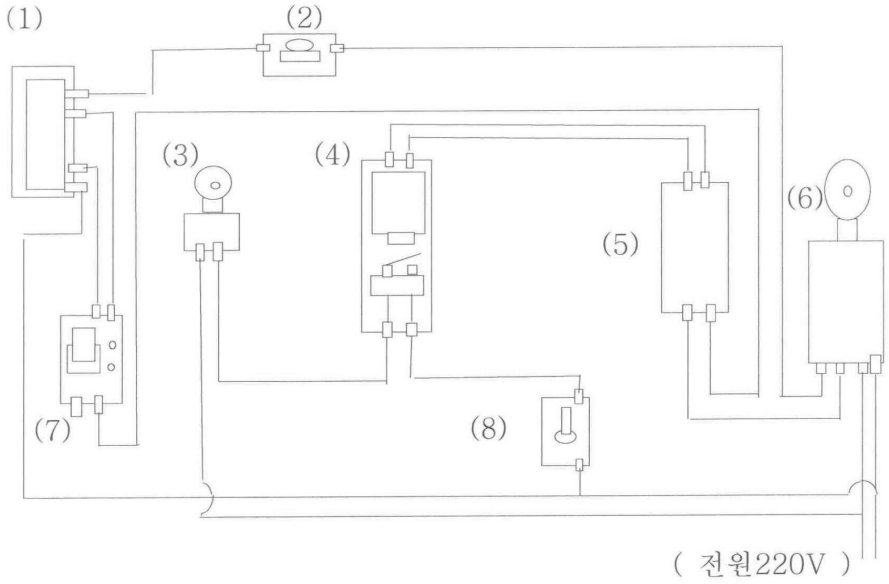

(보 기)

(1) : 방범대상 연결단자.

(2) : 작동확인 스위치. (푸쉬스위치)

(3) : 비상벨. (비상시 입력된 번호로 메시지 전달)

(4) : 영전자석 스위치. (침입자가 방범 대상물에 힘을 가하여 전선을 끊었을 경우자석이작동하여 쇠붙이를 붙이며 스위치를 작동하여 비상벨이 울리고 입력된 번호로 메시지를 전송 시킨다)

(5) : 어덥터 (A/C 220V를 D/C 24V로 전환한다.)

(6) : 비상 축전지. (침입자가 전기를 차단하였을 경우 정전과 동시에 비상 전력이 작동 불이 켜지고 전원이 공급된다)

(7) : 누전.합선 차단기. (침입자가 합선을 시도했을때 전원이 차단되어 비상벨이 울린다. 누전상태에서도 차단기가 전류를 끊으면 비상벨이 울린다 야외 철조망에 작동시키면 안전하다)

(8) : 작동중지 스위치. (점검시 모든 작동을 중지 시킬때 사용한다)

* 방범창 배선도(3). (A/C. D/C).

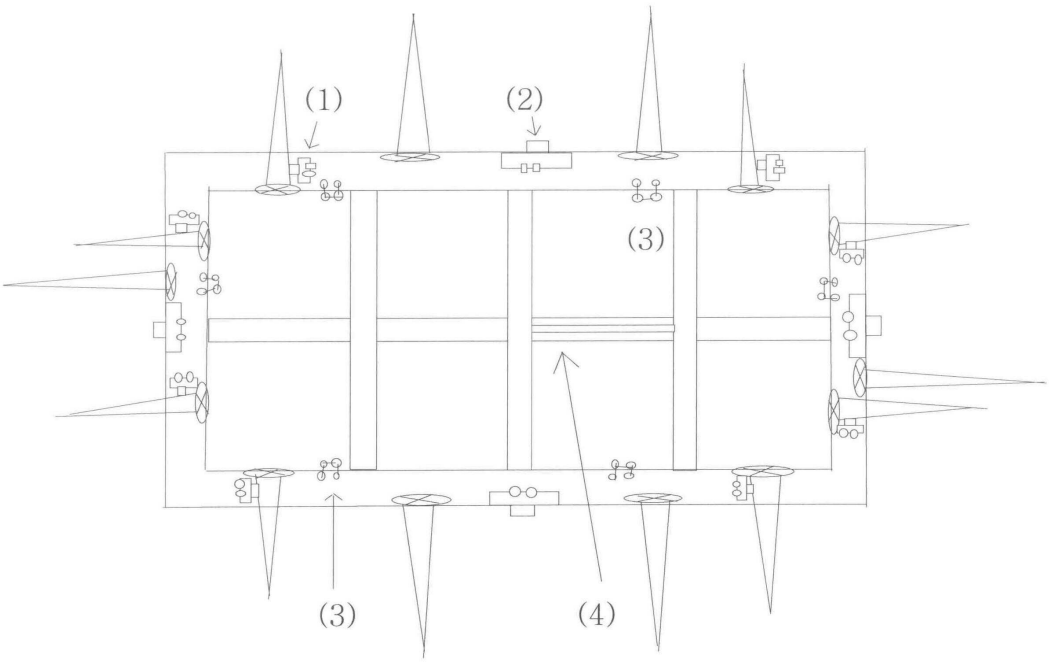

(보 기)

(1) : 피스 스위치. (침입자가 창틀을 분리 시키고자 할 때 피스를 뽑으면 스위치가 작동하여 단선이되며 비상벨이 울리고 입력된 전화번호로 메시지가 전송 된다.)

(2) : 푸쉬 스위치. (침입자가 창틀을 분리 시킬때 벽에서 분리되는 순간 스위치가 작동하여 단선되며 비상벨이 울리고 입력된 전화 번호로 메시지가 전송된다)

(3) : 창틀을 분리 시키려고하면 스위치가 단전이되며 비상벨이 울린다.

(4) : 전선 (모든 창틀과 창살에는 전선이 들어있고 전선이 어느 한곳이든 절단이 되면 비상벨이 울리고 입력된 전화 번호로 메시지가 전송된다)

발명을 실시하기 위한 구체적인 내용

[0012] 기본적으로 저렴한 재질로 대량 생산을 해서 국민형으로 보급하기 위하여 기존 창문 틀 재료인 하이샷시 또는 알루미늄으로 만들어 보급시켜나가며 고급재질을 원하는 소비자에게는 원하는 재질로 제작해 공급한다.

[0013] 본인이 소유하고있는 2ㅇㅇㅇ평의 부지에 공장을 지어 생산하므로서 일자리 창출도 되며 자동화 시스템으로 벽돌을 생산했던 경험으로 공장을 운영하면 저렴하게 대량생산을 할수 있다.

도면

도면1

없 음