(19)中华人民共和国国家知识产权局

(12)实用新型专利

(10)授权公告号 CN 214587405 U
(45)授权公告日 2021.11.02

(21)申请号 202121196915.6

(22)申请日 2021.05.31

(73)专利权人 许昌学院
地址 461000 河南省许昌市魏都区八一路88号

(72)发明人 刘丽丽

(74)专利代理机构 郑州汇科专利代理事务所(特殊普通合伙) 41147
代理人 孙力文

(51)Int.Cl.
G09B 5/06(2006.01)
A47B 97/08(2006.01)
B43L 1/00(2006.01)

(ESM)同样的发明创造已同日申请发明专利

权利要求书1页 说明书5页 附图6页

(54)实用新型名称

一种英语教学用听力训练装置

(57)摘要

本实用新型涉及英语教学技术领域，尤其涉及一种英语教学用听力训练装置，包括设置在桌体上的播放器本体，桌体上开设有第一放置槽、第二放置槽和第三放置槽，播放器本体内部设置有主控制器，播放器本体下部设置有底板，底板通过螺钉固定在第一放置槽内，播放器本体上部通过连接机构连接有显示器和扬声器，第二放置槽内设置有写字板机构，三个放置槽两侧的桌体端面上设置有滑动槽，滑动槽内设置有滑动块，两个滑动块之间固定有遮板，显示器、扬声器以及写字板机构均能收纳到各自的放置槽内，能实现拆卸携带，结构灵活，并能设置四个训练模式，训练效果好，总的，本实用新型具有结构灵活、能同时实现室内和室外携带使用、功能全和训练效果好的优点。

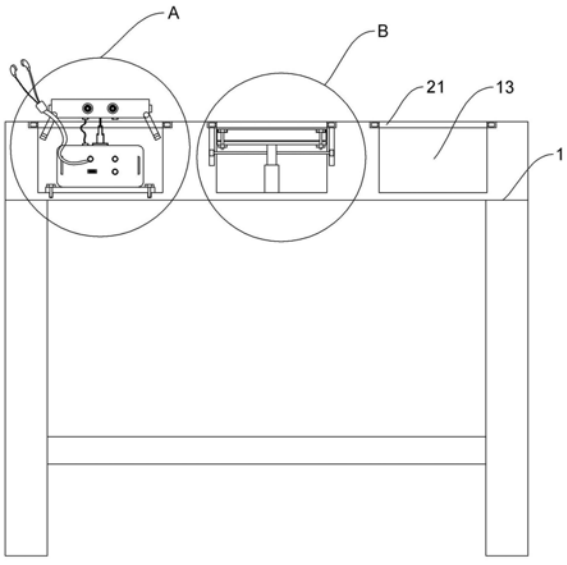

CN 214587405 U

1.一种英语教学用听力训练装置,包括设置在桌体上的播放器本体,所述桌体上从左至右依次开设有第一放置槽、第二放置槽和第三放置槽,其特征在于:所述播放器本体内部设置有主控制器,所述播放器本体下部设置有底板,所述底板通过螺钉固定在第一放置槽内,所述播放器本体上部通过连接机构连接有显示器和扬声器,所述显示器和扬声器设置为一体结构,所述第二放置槽内设置有写字板机构,所述第一放置槽、第二放置槽和第三放置槽两侧的桌体端面上设置有滑动槽,所述滑动槽内设置有滑动块,所述两个滑动块之间固定有遮板。

2.根据权利要求1所述的英语教学用听力训练装置,其特征在于:所述播放器本体上设置有扩音连接头、电源连接头、显示连接头、耳机连接头和数据线连接头,所述耳机连接头用于连接耳机。

3.根据权利要求1所述的英语教学用听力训练装置,其特征在于:所述连接机构包括固定在播放器本体上端面中部的旋转件,所述旋转件上部连接有伸缩杆,所述显示器和扬声器两侧的中部铰接有限位杆,所述限位杆与显示器、扬声器铰接点的上部设置有限位块,限位杆的端部设置有螺孔,所述伸缩杆处于缩短状态时,限位杆能够通过螺钉固定在播放器本体上,伸缩杆处于伸长状态时,限位杆能够处于水平状态,上部通过限位块限位,下部支撑在桌体的端面上,从而将显示器、扬声器置于桌体外部。

4.根据权利要求2所述的英语教学用听力训练装置,其特征在于:所述显示器上设置有显示器连接头,所述扬声器上设置有扬声器连接头,所述显示器连接头、扬声器连接头通过连接线分别和显示连接头和扩音连接头连接在一起。

5.根据权利要求1所述的英语教学用听力训练装置,其特征在于:所述写字板机构包括设置在设置在第二放置槽底部的电动伸缩杆,所述第二放置槽两侧开设有活动槽,所述电动伸缩杆的自由端两侧连接有导向杆,所述导向杆的端部连接有活动块,所述活动块设置在活动槽内上下移动,电动伸缩杆自由端的端部连接有固定板,所述固定板上部通过螺钉固定有可擦写字板,所述螺钉头部位的可擦写字板的接触点设置有凹槽。

6.根据权利要求5所述的英语教学用听力训练装置,其特征在于:所述可擦写字板上端面的中部设置有写字区,所述写字区一侧的可擦写字板上设置有笔槽,所述笔槽内设置有卡环,所述卡环用于放置写字笔,所述写字笔的端部通过弹性连接绳固定在笔槽边缘。

7.根据权利要求1所述的英语教学用听力训练装置,其特征在于:所述第三放置槽用于杂物的放置。

8.根据权利要求1所述的英语教学用听力训练装置,其特征在于:所述遮板设置为嵌入式结构,遮板和桌体的端面相持平。

9.根据权利要求1所述的英语教学用听力训练装置,其特征在于:所述主控制器内设置对应的英语语音数据库和英语文字数据库,以及相对应的中文文字数据库。

一种英语教学用听力训练装置

技术领域

[0001] 本实用新型涉及英语教学技术领域，具体说是一种英语教学用听力训练装置。

背景技术

[0002] 英语作为一门语言，在如今信息化交流的时代，尤为重要，也是教学的重点，英语的教学设计多种专业理论知识，包括语言学、第二语言习得、词汇学、句法学、文体学、语料库理论、认知心理学等内容，听、说、读、写均为英语教学的重要环节，在英语教学中，听力训练是必不可少的一个环节，听力训练以做听力练习题为主，传统的英语教学用听力训练装置结构固定，放在课桌或讲桌上占位置，不方便收纳，并且不能实现携带使用，使用效果不好，并且仅依靠听来进行训练学习，功能单一，然而听力训练的基础在于对单词、句子、发音的记忆与熟悉，现有的装置的训练达不到较好的效果，因此，如何克服上述存在的技术问题和缺陷成为重点需要解决的问题。

实用新型内容

[0003] 本实用新型的发明目的在于克服背景技术中所描述的缺陷，从而实现一种结构灵活、能同时实现室内和室外携带使用、功能全和训练效果好的英语教学用听力训练装置。

[0004] 为实现上述发明目的，本实用新型的技术方案是：一种英语教学用听力训练装置，包括设置在桌体上的播放器本体，所述桌体上从左至右依次开设有第一放置槽、第二放置槽和第三放置槽，所述播放器本体内部设置有主控制器，所述播放器本体下部设置有底板，所述底板通过螺钉固定在第一放置槽内，所述播放器本体上部通过连接机构连接有显示器和扬声器，所述显示器和扬声器设置为一体结构，所述第二放置槽内设置有写字板机构，所述第一放置槽、第二放置槽和第三放置槽两侧的桌体端面上设置有滑动槽，所述滑动槽内设置有滑动块，所述两个滑动块之间固定有遮板。

[0005] 进一步地，所述播放器本体上设置有扩音连接头、电源连接头、显示连接头、耳机连接头和数据线连接头，所述耳机连接头用于连接耳机，当教师进行个人听力备课或学生个人进行英语听力训练时，将耳机连在耳机连接头上进行练习。

[0006] 进一步地，所述连接机构包括固定在播放器本体上端面中部的旋转件，所述旋转件上部连接有伸缩杆，所述显示器和扬声器两侧的中部铰接有限位杆，所述限位杆与显示器、扬声器铰接点的上部设置有限位块，限位杆的端部设置有螺孔，所述伸缩杆处于缩短状态时，限位杆能够通过螺钉固定在播放器本体上，伸缩杆处于伸长状态时，限位杆能够处于水平状态，上部通过限位块限位，下部支撑在桌体的端面上，从而将显示器、扬声器置于桌体外部。

[0007] 进一步地，所述显示器上设置有显示器连接头，所述扬声器上设置有扬声器连接头，所述显示器连接头、扬声器连接头通过连接线分别和显示连接头和扩音连接头连接在一起，当教师进行听力教学时，将扬声器连接头和扩音连接头连接在一起，将听力声音进行放大处理。

[0008] 进一步地，所述写字板机构包括设置在设置在第二放置槽底部的电动伸缩杆，所述第二放置槽两侧开设有活动槽，所述电动伸缩杆的自由端两侧连接有导向杆，所述导向杆的端部连接有活动块，所述活动块设置在活动槽内上下移动，电动伸缩杆自由端的端部连接有固定板，所述固定板上部通过螺钉固定有可擦写字板，所述螺钉头部位的可擦写字板的接触点设置有凹槽，本装置能够安装在讲桌和听力课桌上，将本装置安装在听力课桌上时，学生能够通过写字板机构实现听力练习。

[0009] 进一步地，所述可擦写字板上端面的中部设置有写字区，所述写字区一侧的可擦写字板上设置有笔槽，所述笔槽内设置有卡环，所述卡环用于放置写字笔，所述写字笔的端部通过弹性连接绳固定在笔槽边缘，通过写字笔在写字区写字练习，弹性连接绳能避免写字笔的丢失。

[0010] 进一步地，所述第三放置槽用于杂物的放置，方便对连接线、耳机等杂物的收纳。

[0011] 进一步地，所述遮板设置为嵌入式结构，遮板和桌体的端面相持平，桌体端面整体处于平整状态。

[0012] 进一步地，所述主控制器内设置对应的英语语音数据库和英语文字数据库，以及相对应的中文文字数据库，从而本装置具有四个种工作状态，在第一个模式下，同时接通L1、L2，播放器本体语音播放后，通过英语语音数据库对其识别，然后将与英语语音数据库对应的英语文字数据库、中文文字数据库中的文字出现在显示屏上，学生进行第一阶段的识别记忆训练；在第二个模式下，接通L1、断开L2，播放器本体语音播放后，通过英语语音数据库对其识别，然后将与英语语音数据库对应的英语文字数据库的文字出现在显示屏上，学生进行第二阶段的将英文和语音对应的听力记忆训练；在第三个模式下，断开L1、接通L2，播放器本体语音播放后，通过英语语音数据库对其识别，然后将与英语语音数据库对应的中文文字数据库中的文字出现在显示屏上，通过中文的显示，唤醒学生对英文的联想；在第四个模式下，断开L1、断开L2，仅通过播放器本体实现语音的播放，从而能够对学生的听力进行测验，检查训练效果。

[0013] 本实用新型的英语教学用听力训练装置的有益效果：

[0014] 1.本实用新型的英语教学用听力训练装置，伸缩杆处于缩短状态时，播放器本体能够收纳到第一放置槽内，伸缩杆处于伸长状态时，限位杆能够处于水平状态，上部通过限位块限位，下部支撑在桌体的端面上，从而将显示器、扬声器置于桌体外部；电动伸缩杆伸长至与桌体端面持平，实现可擦写字板的使用，电动伸缩杆缩短，能够将可擦写字板收纳至第二放置槽内；当教师进行个人听力备课或学生个人进行英语听力训练时，将耳机连在耳机连接头上进行练习，当教师进行听力教学时，将扬声器连接头和扩音连接头连接在一起，将听力声音进行放大处理；第一放置槽、第二放置槽和第三放置槽两侧的桌体端面上设置有滑动槽，所述滑动槽内设置有滑动块，所述两个滑动块之间固定有遮板，能够在不使用时对三个放置槽进行遮挡覆盖，结构灵活。

[0015] 2.本实用新型的英语教学用听力训练装置，可擦写字板通过螺钉固定在固定板上，播放器本体通过底板螺接在第一放置槽内，可擦写字板和播放器本体能够拆卸掉，播放器本体的限位杆端部设置有螺孔，能够通过螺钉将限位杆固定在播放器本体上，即将显示器和扬声器固定在播放器本体上，能将可擦写字板固定在播放器本体下部的底板上，将可擦写字板两侧均固定在底板上，方便携带，可擦写字板一侧固定在底板上，固定的螺钉不拧

紧，能将可擦写字板旋转至播放器本体一侧，从而能实现对可擦写字板的使用，能同时实现室内和室外携带使用。

[0016] 3.本实用新型的英语教学用听力训练装置，在主控制器内设置对应的英语语音数据库和英语文字数据库，以及相对应的中文文字数据库，从而能够进行四个模式的听力训练，功能全，训练效果好。

附图说明

[0017] 图1是本实用新型的英语教学用听力训练装置的结构示意图；

[0018] 图2是图1中A的放大结构示意图；

[0019] 图3是图1中B的放大结构示意图；

[0020] 图4是本实用新型的英语教学用听力训练装置的俯视结构示意图；

[0021] 图5是本实用新型的英语教学用听力训练装置组装状态的主视结构示意图；

[0022] 图6是本实用新型的英语教学用听力训练装置组装状态的后视结构示意图；

[0023] 图7是本实用新型的英语教学用听力训练装置的工作原理结构示意图。

[0024] 图中：1-桌体，11-第一放置槽，12-第二放置槽，13-第三放置槽；21-遮板，22-滑动槽，23-滑动块；

[0025] 3-播放器本体，31-扩音连接头，32-电源连接头，33-显示连接头，34-耳机连接头，35-数据线连接头；

[0026] 连接机构：41-旋转件，42-限位块，43-限位杆，44-螺孔，45-伸缩杆；

[0027] 5-显示器，51-显示器连接头；6-扬声器，61-扬声器连接头；7-底板；

[0028] 8-写字板机构，81-可擦写字板，811-写字区，812-笔槽，813-连接绳，814-卡环，815-写字笔；82-凹槽，83-固定板，84-活动槽，85-活动块，86-导向杆，87-电动伸缩杆；

[0029] 9-耳机。

具体实施方式

[0030] 下面结合附图并通过具体的实施方式对本实用新型的英语教学用听力训练装置做更加详细的描述。

[0031] 在本实用新型的描述中，需要理解的是，术语“上”、“下”、“前”、“后”、“左”、“右”、“顶”、“底”、“内”、“外”等指示的方位或位置关系为基于附图所示的方位或位置关系，仅是为了便于描述本实用新型和简化描述，而不是指示或暗示所指的装置或元件必须具有特定的方位、以特定的方位构造和操作，因此不能理解为对本实用新型的限制。

[0032] 参见图1-图6，本实施例的英语教学用听力训练装置，在训练效果好的基础上，实现了结构灵活、能同时实现室内和室外携带使用、功能全的技术效果，本实施例的结构包括设置在桌体1上的播放器本体3，播放器本体3为现有技术中的英语播放器，所述播放器本体3上设置有扩音连接头31、电源连接头32、显示连接头33、耳机9连接头34和数据线连接头35，电源连接头32用于连接电源，保证播放器本体3的通电需要，数据线连接头35实现与外界数据信息的输送，保证播放器本体3内的数据更新，所述耳机9连接头34用于连接耳机9，当教师进行个人听力备课或学生个人进行英语听力训练时，将耳机9连在耳机9连接头34上进行练习。

[0033] 参见图1-图4，本实施例的桌体1上从左至右依次开设有第一放置槽11、第二放置槽12和第三放置槽13，第一放置槽11和第三放置槽13分别设置在桌体1左上部和桌体右上部，第二放置槽12设置在桌体1的中部，所述播放器本体3下部设置有底板7，所述底板7通过螺钉固定在第一放置槽11内，所述播放器本体3上部通过连接机构连接有显示器5和扬声器6，所述显示器5和扬声器6设置为一体结构。所述显示器5上设置有显示器连接头51，所述扬声器6上设置有扬声器连接头61，所述显示器连接头51、扬声器连接头61通过连接线分别和显示连接头33和扩音连接头31连接在一起，当教师进行听力教学时，将扬声器连接头61和扩音连接头31连接在一起，将听力声音进行放大处理；所述连接机构包括固定在播放器本体3上端面中部的旋转件41，所述旋转件41上部连接有伸缩杆45，伸缩杆45在拉伸到最长状态时，能够伸出第一放置槽11一定高度，从而限位杆43能够从第一放置槽11伸出，所述显示器5和扬声器6两侧的中部铰接有限位杆43，所述限位杆43与显示器5、扬声器6铰接点的上部设置有限位块42，限位杆43的端部设置有螺孔44，所述伸缩杆45处于缩短状态时，限位杆43能够通过螺钉固定在播放器本体3上，伸缩杆45处于伸长状态时，限位杆43能够处于水平状态，上部通过限位块42限位，下部支撑在桌体1的端面上，从而将显示器5、扬声器6置于桌体1外部，方便声音的传输。

[0034] 参见图1、图3、图4，本实施例的第二放置槽12内设置有写字板机构8，所述写字板机构8包括设置在设置在第二放置槽12底部的电动伸缩杆87，所述第二放置槽12两侧开设有活动槽84，所述电动伸缩杆87的自由端两侧连接有导向杆86，所述导向杆86的端部连接有活动块85，所述活动块85设置在活动槽84内上下移动，电动伸缩杆87自由端的端部连接有固定板83，所述固定板83上部通过螺钉固定有可擦写字板81，所述螺钉头部位的可擦写字板81的接触点设置有凹槽82，电动伸缩杆87伸长至与桌体1端面持平，实现可擦写字板81的使用，电动伸缩杆87缩短，能够将可擦写字板81收纳至第二放置槽12内；本装置能够安装在讲桌和听力课桌上，将本装置安装在听力课桌上时，学生能够通过写字板机构8实现听力练习；所述可擦写字板81上端面的中部设置有写字区811，所述写字区811一侧的可擦写字板81上设置有笔槽812，所述笔槽812内设置有卡环814，所述卡环814用于放置写字笔815，所述写字笔815的端部通过弹性连接绳813固定在笔槽812边缘，通过写字笔815在写字区811写字练习，弹性连接绳813能避免写字笔815的丢失。

[0035] 参见图1-图4，本实施例的第一放置槽11、第二放置槽12和第三放置槽13两侧的桌体1端面上设置有滑动槽22，所述滑动槽22内设置有滑动块23，所述两个滑动块23之间固定有遮板21，所述遮板21设置为嵌入式结构，遮板21和桌体1的端面相持平，桌体1端面整体处于平整状态；所述第三放置槽13用于杂物的放置，方便对连接线、耳机9等杂物的收纳。

[0036] 参见图5和图6，本实施例的可擦写字板81通过螺钉固定在固定板83上，播放器本体3通过底板7螺接在第一放置槽11内，可擦写字板81和播放器本体3能够拆卸掉，播放器本体3的限位杆43端部设置有螺孔44，能够通过螺钉将限位杆43固定在播放器本体3上，即将显示器5和扬声器6固定在播放器本体3上，能将可擦写字板81固定在播放器本体3下部的底板7上，将可擦写字板81两侧均固定在底板7上，方便携带，可擦写字板81一侧固定在底板7上，固定的螺钉不拧紧，能将可擦写字板81旋转至播放器本体3一侧，从而能实现对可擦写字板81的使用，能同时实现室内和室外携带使用。

[0037] 参见图7，本实施例的播放器本体3内部设置有主控制器，所述主控制器内设置对

应的英语语音数据库和英语文字数据库，以及相对应的中文文字数据库，从而本装置具有四种工作状态，使学生进行阶梯性的听力训练，达到较好的训练效果。

[0038] 本实施例的使用原理及使用方法：当教师进行个人听力备课或学生个人进行英语听力训练时，将耳机9连在耳机9连接头34上进行练习；当教师进行听力教学时，将扬声器连接头61和扩音连接头31连接在一起，将听力声音进行放大处理，此时伸长伸缩杆45，限位杆43能够处于水平状态，上部通过限位块42限位，下部支撑在桌体1的端面上，从而将显示器5、扬声器6置于桌体1外部，电动伸缩杆87伸长至与桌体1端面持平，实现可擦写字板81的使用，进行备注手写记忆；本实施例在在第一个模式下，同时接通L1、L2，播放器本体3语音播放后，通过英语语音数据库对其识别，然后将与英语语音数据库对应的英语文字数据库、中文文字数据库中的文字出现在显示屏上，学生进行第一阶段的识别记忆训练；在第二个模式下，接通L1、断开L2，播放器本体3语音播放后，通过英语语音数据库对其识别，然后将与英语语音数据库对应的英语文字数据库的文字出现在显示屏上，学生进行第二阶段的将英文和语音对应的听力记忆训练；在第三个模式下，断开L1、接通L2，播放器本体3语音播放后，通过英语语音数据库对其识别，然后将与英语语音数据库对应的中文文字数据库中的文字出现在显示屏上，通过中文的显示，唤醒学生对英文的联想；在第四个模式下，断开L1、断开L2，仅通过播放器本体3实现语音的播放，从而能够对学生的听力进行测验，检查训练效果。

[0039] 除非另作定义，此处使用的技术术语或者科学术语应当为本实用新型所属领域内具有一般技能的人士所理解的通常意义。本申请说明书以及权利要求书中如使用“一个”或者“一”等类似词语也不必然表示数量限制。“包括”或者“包含”等类似的词语意指出现该词前面的元件或物件涵盖出现在该词后面列举的元件或者物件及其等同，而不排除其他元件或者物件。“连接”或者“相连”等类似词语并非限定于物理的或者机械的连接，而是可以包括电性的连接，不管是直接的还是间接的。

[0040] 上文中参照优选的实施例详细描述了本实用新型的示范性实施方式，然而本领域技术人员可理解的是，在不背离本实用新型理念的前提下，可以对上述具体实施例做出多种变型和改型，且可以对本实用新型提出的各技术特征、结构进行多种组合，而不超出本实用新型的保护范围。

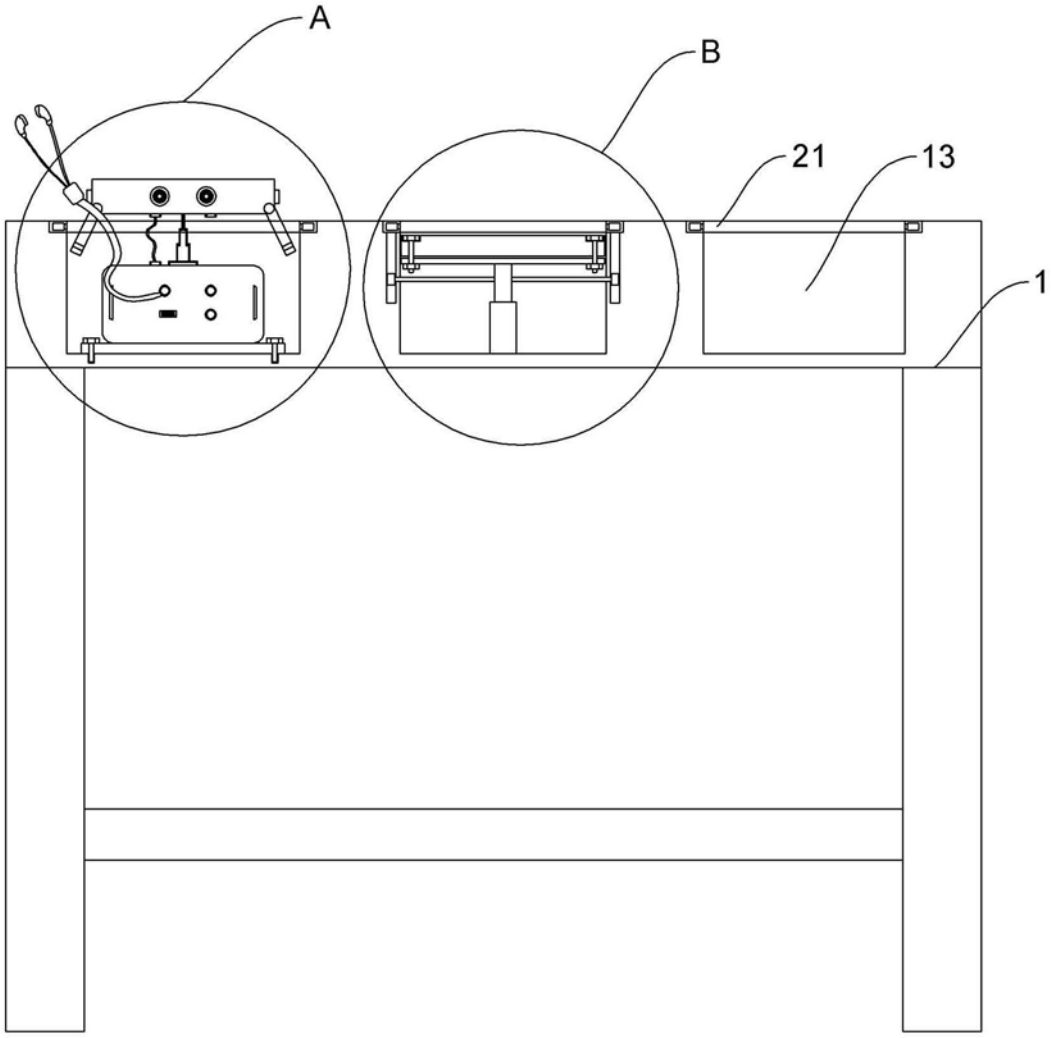

图1

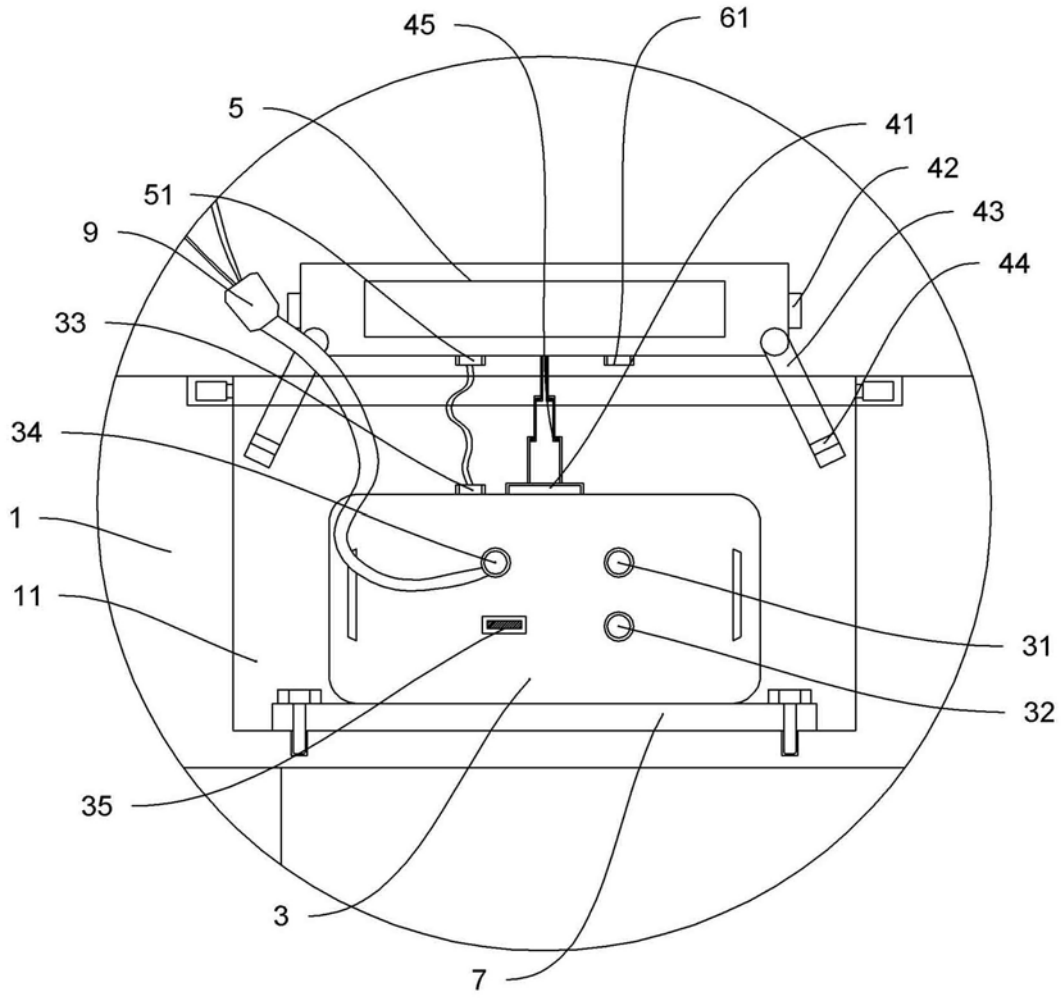

图2

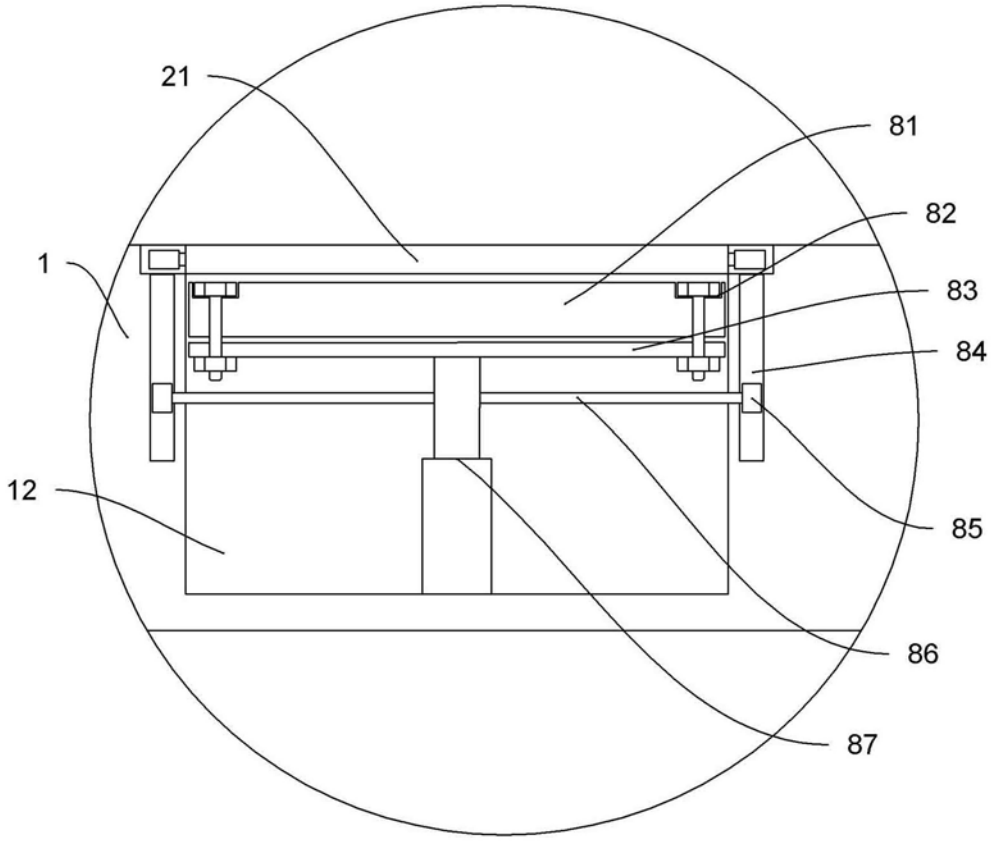

图3

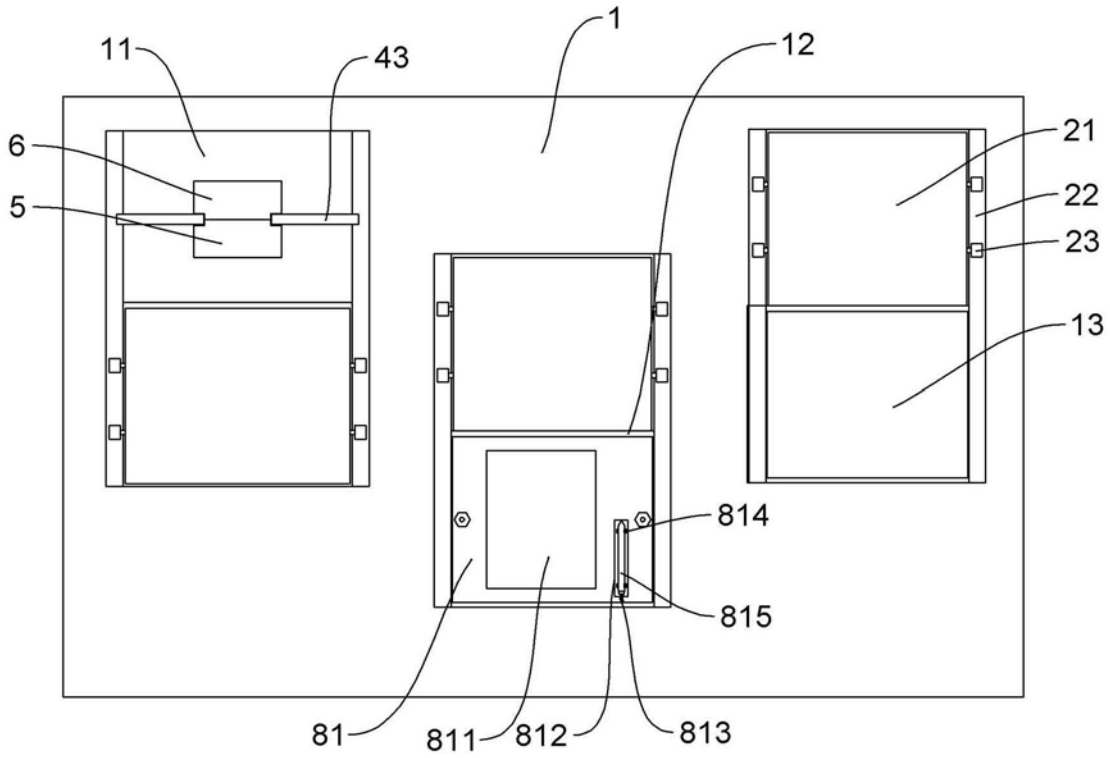

图4

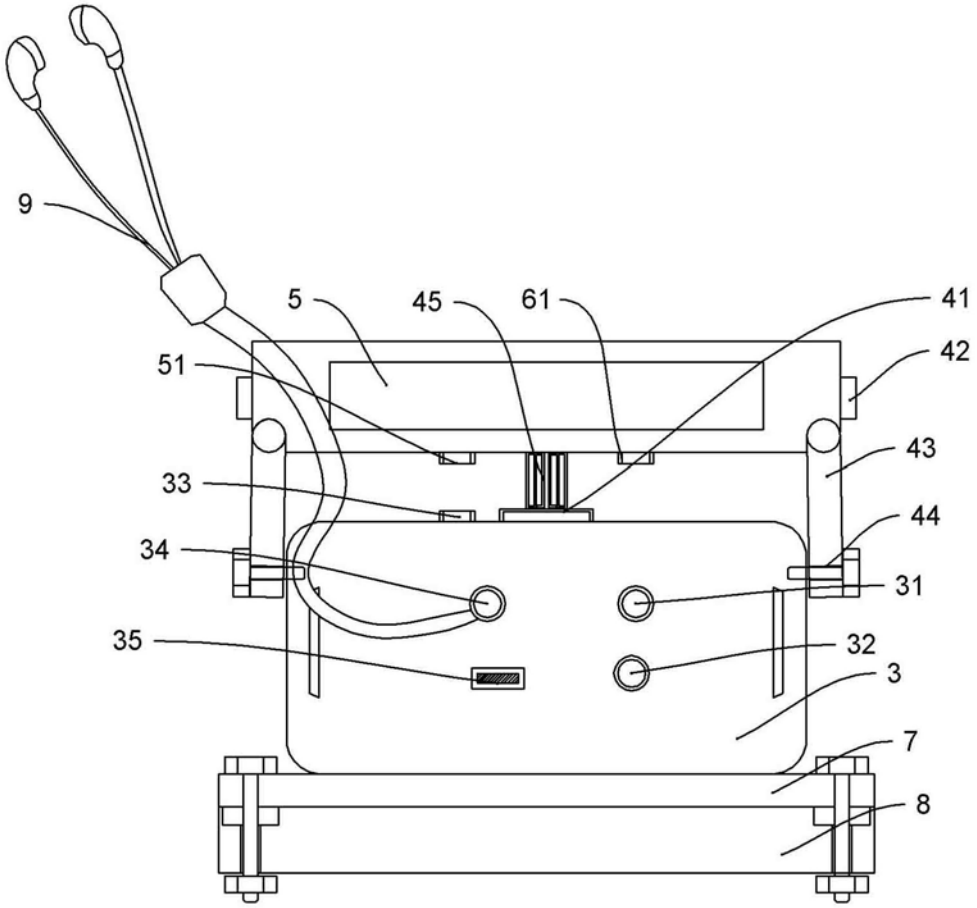

图5

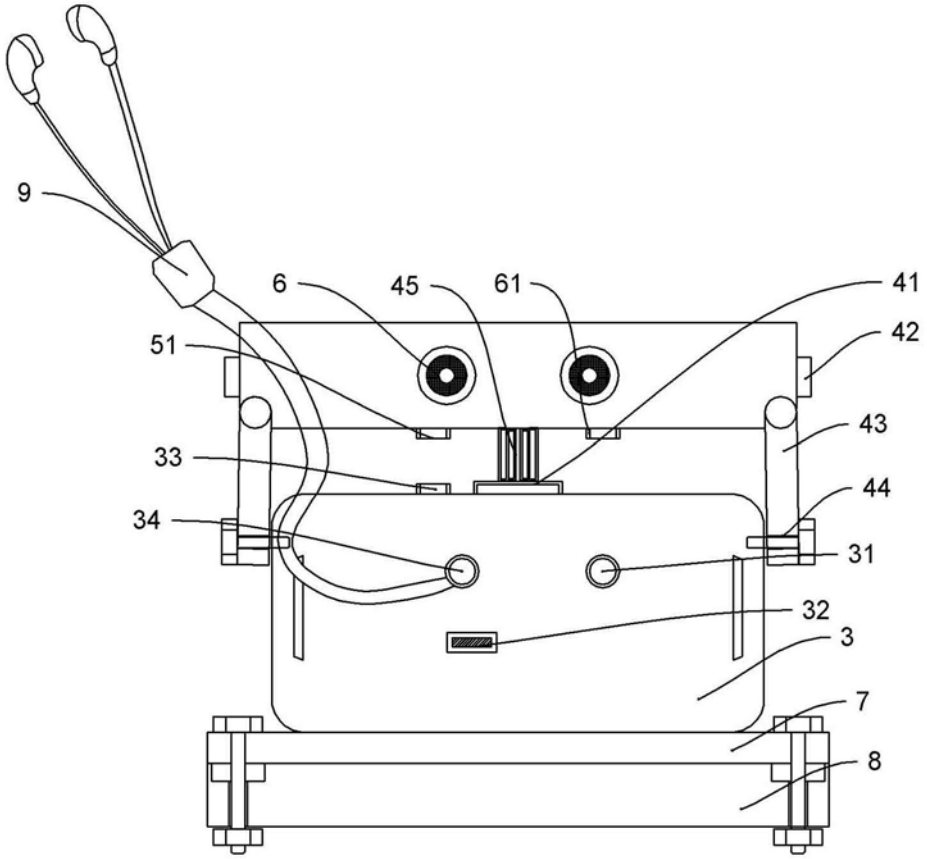
9
6
45
61
41
42
51
43
33
44
34
31
32
3
7
8

图6

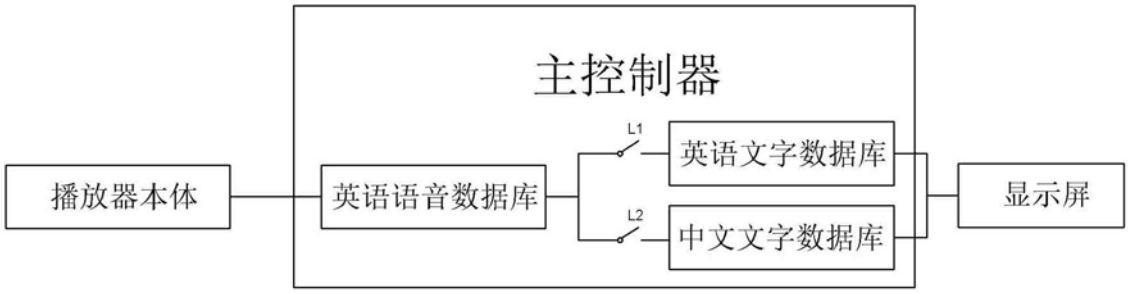
主控制器
播放器本体
英语语音数据库
L1
英语文字数据库
L2
中文文字数据库
显示屏

图7