(19)中华人民共和国国家知识产权局

(12)实用新型专利

(10)授权公告号 CN 211551426 U
(45)授权公告日 2020.09.22

(21)申请号 202020611477.4
(22)申请日 2020.04.22
(73)专利权人 南京林业大学
地址 210037 江苏省南京市玄武区龙蟠路159号
(72)发明人 刘颖 任新宇 陈冲 郝书源 季尊良
(74)专利代理机构 南京灿烂知识产权代理有限公司 32356
代理人 朱妃
(51)Int.Cl.
F21S 9/02(2006.01)
F21V 21/10(2006.01)
F21V 23/06(2006.01)
F21V 23/04(2006.01)
F21W 121/00(2006.01)

权利要求书1页 说明书3页 附图2页

(54)实用新型名称

一种可拆卸装饰地灯

(57)摘要

本实用新型公开一种可拆卸装饰地灯，包括支撑组件、第二支撑件和彩灯泡，支撑组件区分为带有电源接口的底座和垂直安装在底座顶部第一支撑件，第一支撑件的顶部具有与电源接口电连接的第一插座，且第一插座具有多个接电插孔，通过在第一支撑件的顶部安装第一插座，并在支撑杆上设置第二插座和接电插头，在安装时，使一部分第二支撑件上的接电插头能够插入至另外一部分的第二支撑件上的第二插座内或者第一支撑件的第一插座内，形成相互电路连通的灯架，并且在拆除时，只需将接电插头从第一插座或者第二插座内拔出即可将灯架拆除，相对于传统的落地灯，在搬运移动前，拆除移动，运输方便，而且在使用后，也可拆除存放，减少房屋占用空间。

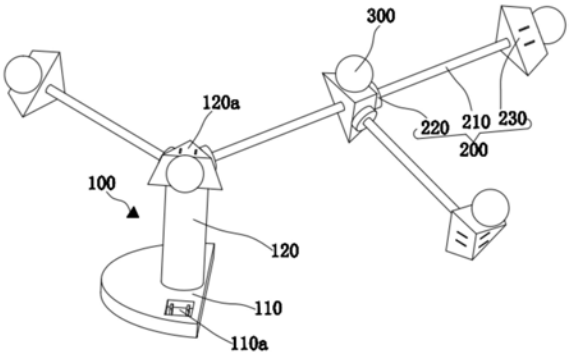

CN 211551426 U

1.一种可拆卸装饰地灯,其特征在于,包括:

支撑组件(100),区分为带有电源接口(110a)的底座(110)和垂直安装在所述底座(110)顶部的第一支撑件(120),所述第一支撑件(120)的顶部具有多个与所述电源接口(110a)电连接的第一插座(120a),且所述第一插座(120a)具有多个接电插孔;

第二支撑件(200),包括支撑杆(210)、设置在所述支撑杆(210)一端部的接电插头(220)和设置在所述支撑杆(210)另一端部、并具有多个接电插孔的第二插座(230),且该第二插座(230)的接电插孔与所述接电插头(220)电连接、并相适配;以及

彩灯泡(300),其接电部插入至所述第一插座(120a)和第二插座(230)的接电插孔内;

其中,多个所述第二支撑件(200)上的接电插头(220)可插入至所述第一插座(120a)的接电插孔内。

2.根据权利要求1所述的一种可拆卸装饰地灯,其特征在于,所述第一插座(120a)和所述第二插座(230)的多个所述接电插孔指向不同的方向。

3.根据权利要求1所述的一种可拆卸装饰地灯,其特征在于,所述底座(110)为半圆形,且所述第一支撑件(120)安装在该半圆形底座(110)的圆心位置。

4.根据权利要求1所述的一种可拆卸装饰地灯,其特征在于,所述支撑杆(210)为空心的杆体,该杆体的空心内排设电线,所述电线的一端连接至接电插头(220)、另一端连接至所述第二插座(230),以使所述接电插头(220)与所述第二插座(230)电连接。

5.根据权利要求1所述的一种可拆卸装饰地灯,其特征在于,还包括蓄电池和开关,所述蓄电池可拆卸的安装在所述底座(110)内,所述开关分别与所述蓄电池和第一插座(120a)电连接。

一种可拆卸装饰地灯

技术领域

[0001] 本实用新型涉及家庭装饰技术领域，具体为一种可拆卸装饰地灯。

背景技术

[0002] 落地灯一般布置在客厅和休息区域里，与沙发、茶几配合使用，以满足房间局部照明和点缀装饰家庭环境的需求。现在流行的一些现代简约主义家居设计中，时尚独特的造型与方便使用更让大众们越来越追奉，这种灯具的使用相当普遍，落地灯常用作局部照明，不讲全面性，而强调移动的便利，对于角落气氛的营造十分实用，目前的落地灯的灯架多是由一个大大的底盘加上一体成型的并且向各方向分叉的支撑架组成，落地灯支撑架不宜拆卸，在安装时，搬运移动困难，而且由于目前的落地灯的支撑架不可拆卸，在落地灯不使用时，无法拆卸存放，占用很大的房屋空间。

实用新型内容

[0003] 因此，本实用新型的目的是提供一种可拆卸装饰地灯，可以拆卸组装，搬运移动方便，而且方便存放，减少房屋占用空间。

[0004] 为解决上述技术问题，根据本实用新型的一个方面，本实用新型提供了如下技术方案：

[0005] 一种可拆卸装饰地灯，其包括：

[0006] 支撑组件，区分为带有电源接口的底座和垂直安装在所述底座顶部的第一支撑件，所述第一支撑件的顶部具有与所述电源接口电连接的第一插座，且所述第一插座具有多个接电插孔；

[0007] 第二支撑件，包括支撑杆、设置在所述支撑杆一端部的接电插头和设置在所述支撑杆另一端部、并具有多个接电插孔的第二插座，且该第二插座的接电插孔与所述接电插头电连接、并相适配；以及

[0008] 彩灯泡，其接电部插入至所述第一插座和第二插座的接电插孔内；

[0009] 其中，多个所述第二支撑件上的接电插头可插入至所述第一插座的接电插孔内。

[0010] 作为本实用新型所述的一种可拆卸装饰地灯的一种优选方案，其中，所述第一插座和所述第二插座的多个所述接电插孔指向不同的方向。

[0011] 作为本实用新型所述的一种可拆卸装饰地灯的一种优选方案，其中，所述底座为半圆形，且所述第一支撑件安装在该半圆形底座的圆心位置。

[0012] 作为本实用新型所述的一种可拆卸装饰地灯的一种优选方案，其中，所述支撑杆为空心的杆体，该杆体的空心内排设电线，所述电线的一端连接至接电插头、另一端连接至所述第二插座，以使所述接电插头与所述第二插座电连接。

[0013] 作为本实用新型所述的一种可拆卸装饰地灯的一种优选方案，其中，还包括蓄电池和开关，所述蓄电池可拆卸的安装在所述底座内，所述开关分别与所述蓄电池和第一插座电连接。

[0014] 与现有技术相比，本实用新型具有的有益效果是：通过在第一支撑件的顶部安装第一插座，并在支撑杆上设置第二插座和接电插头，在安装时，使一部分第二支撑件上的接电插头能够插入至另外一部分的第二支撑件上的第二插座内或者第一支撑件的第一插座内，形成相互电路连通的灯架，并且在拆除时，只需将接电插头从第一插座或者第二插座内拔出即可将灯架拆除，相对于传统的落地灯，在搬运移动前，拆除移动，运输方便，而且在使用后，也可拆除存放，减少房屋占用空间。

附图说明

[0015] 为了更清楚地说明本实用新型实施方式的技术方案，下面将将结合附图和详细实施方式对本实用新型进行详细说明，显而易见地，下面描述中的附图仅仅是本实用新型的一些实施方式，对于本领域普通技术人员来讲，在不付出创造性劳动性的前提下，还可以根据这些附图获得其它的附图。其中：

[0016] 图1为本实用新型一种可拆卸装饰地灯整体结构示意图；

[0017] 图2为本实用新型一种可拆卸装饰地灯图1中的第二支撑件结构示意图；

[0018] 图3为本实用新型一种可拆卸装饰地灯第二支撑件与彩灯泡连接结构爆炸图。

具体实施方式

[0019] 为使本实用新型的上述目的、特征和优点能够更加明显易懂，下面结合附图对本实用新型的具体实施方式做详细的说明。

[0020] 在下面的描述中阐述了很多具体细节以便于充分理解本实用新型，但是本实用新型还可以采用其他不同于在此描述的其它方式来实施，本领域技术人员可以在不违背本实用新型内涵的情况下做类似推广，因此本实用新型不受下面公开的具体实施方式的限制。

[0021] 其次，本实用新型结合示意图进行详细描述，在详述本实用新型实施方式时，为便于说明，表示器件结构的剖面图会不依一般比例作局部放大，而且所述示意图只是示例，其在此不应限制本实用新型保护的范围。此外，在实际制作中应包含长度、宽度及深度的三维空间尺寸。

[0022] 为使本实用新型的目的、技术方案和优点更加清楚，下面将结合附图对本实用新型的实施方式作进一步地详细描述。

[0023] 本实用新型提供一种可拆卸装饰地灯，可以拆卸组装，搬运移动方便，而且方便存放，减少房屋占用空间。

[0024] 图1-图3示出的是本实用新型一种可拆卸装饰地灯一实施方式的整体结构示意图，请参阅图1-图3，本实施方式的一种可拆卸装饰地灯，其主体部分包括支撑组件100、第二支撑件200和彩灯泡300。

[0025] 支撑组件100用于放置在地面上，对多个第二支撑件200组装形成的灯架进行悬空支撑。具体的，在本实施方式中，该支撑组件100包括底座110和第一支撑件120，底座110的顶部设置电源接口110a，通过接电线与室内的插座通电，为该装饰地灯提供电能；该第一支撑件120安装在底座110的顶部，并且第一支撑件120具有多个与电源接口110a电连接的第一插座120a，且第一插座120a具有多个接电插孔，用于第二支撑件上的接电插头220插入，以使第二支撑件200通电。作为优选，在本实施方式中，底座110为半圆形，且第一支撑件120

安装在该半圆形底座110的圆心位置，在将该可拆卸装饰地灯安装时，可以将底座110直线的一侧靠在紧贴墙壁，进而使第二支撑件200组成而成的灯架更贴合墙壁。并且在本实施方式中，为了使家庭停电或者在没有电的房屋内也能使用该可拆卸装饰地灯，可以在底座110内可拆卸的安装蓄电池附图中未画出，并在底座110上安装开关附图中未画出，开关分别与蓄电池和第一插座120a电连接，当该可拆卸装饰地灯无法接通外界的电源，可以打开开关，使蓄电池与第一插座120a电路接通，为第一插座120a供电。

[0026] 第二支撑件200用于组装形成灯架，安装彩灯泡300，具体的，在本实施方式中，该第二支撑件200包括支撑杆210、接电插头220和第二插座230，接电插头220安装在支撑杆210的一端，第二插座230安装在支撑杆210另一端部，并且该第二插座230具有多个接电插孔，该第二插座230的接电插孔与接电插头220电连接、并相适配，在对第二支撑件200组成形成灯架时，将某一个支撑件200上的接电插头220插入到另外一个支撑件200上的第二插座230的其中一个接电插孔内，使多个第二支撑件200拼接形成灯架，并且将最后拼接形成灯架、并且还处于自由的接电插头220插入到第一插座120a上，以使多个第二支撑件200拼接形成的灯架接电。在此要说明的是，第一插座120a和第二插座230内的与接电插头220的接电金属片相配合的金属夹片的设计与目前市场上的插排内的金属夹片设计相同，在此不作赘述，作为优选，在本实施方式中，第一插座120a和第二插座230的多个接电插孔指向不同的方向，使得在拼接形成灯架时，可以通过后一个第二支撑件200上的接电插头220插入到前一个第二插座230不同方向的接电插孔内，以形成不同造型的灯架，安装者可以按照自己想要的造型拼装支架，增加支架组装的乐趣，并提高该可拆卸装饰地灯造型的多样性。并且在本实施方式中，为了便于接电插头220与第二插座230的线路连接，并提高线路的安全性和整体的美观性，可以将支撑杆210设计为为空心的杆体，该杆体的空心内排设电线，电线的一端连接至接电插头220、另一端连接至第二插座230，以使接电插头220与第二插座230电连接。

[0027] 彩灯泡300接电部插入至第一插座120a和第二插座230的接电插孔内，使彩灯泡发出亮光，在房屋内形成多彩的颜色，在本实施方式中，彩灯泡300可以设计为多种不同大小的规格。

[0028] 结合图1-图3，本实施方式的一种可拆卸装饰地灯，其组装过程如下：首先将支撑组件100放置在地面上，并使其靠近墙体，之后将多个第二支撑件200按照用户的个人喜好，通过接电插头220与第二插座230拼接组装形成灯架，且将最后拼接形成灯架、并且还处于自由的接电插头220插入到第一插座120a上，使得多个第二支撑件200拼接形成的灯架接电，然后将彩灯泡300的接电部插入至第一插座120a和第二插座230的接电插孔内，最后将电源接口110a通过接电线与室内的插座通电，为该装饰地灯提供电能，此时，该可拆卸装饰地灯亮起。

[0029] 虽然在上文中已经参考实施方式对本实用新型进行了描述，然而在不脱离本实用新型的范围的情况下，可以对其进行各种改进并且可以用等效物替换其中的部件。尤其是，只要不存在结构冲突，本实用新型所披露的实施方式中的各项特征均可通过任意方式相互结合起来使用，在本说明书中未对这些组合的情况进行穷举性的描述仅仅是出于省略篇幅和节约资源的考虑。因此，本实用新型并不局限于文中公开的特定实施方式，而是包括落入权利要求的范围内的所有技术方案。

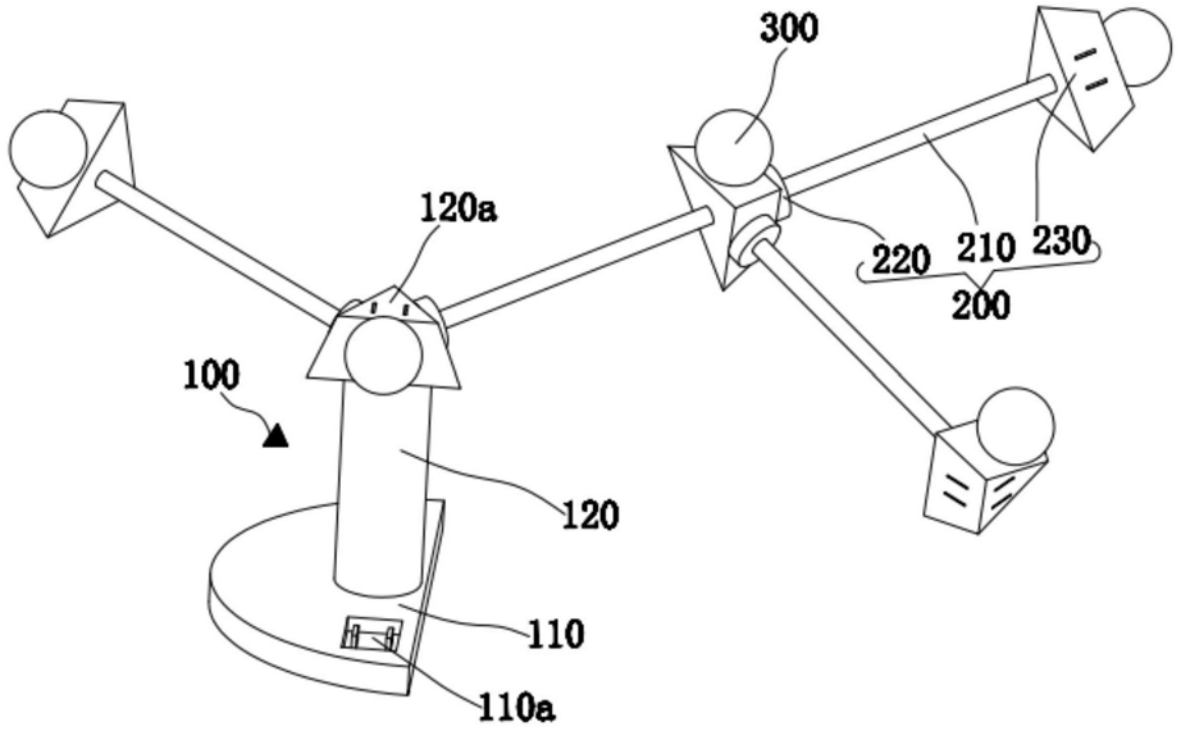

图1

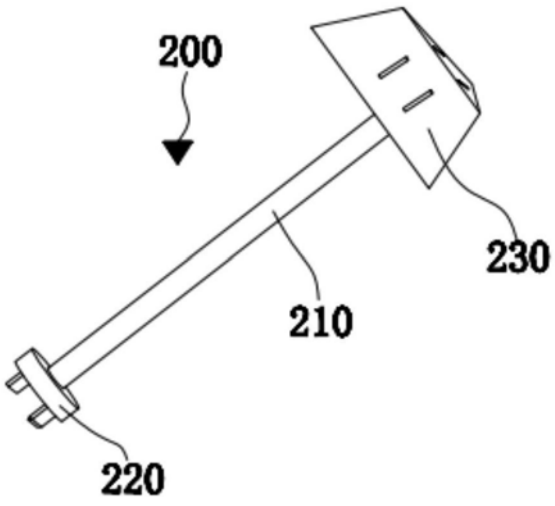

图2

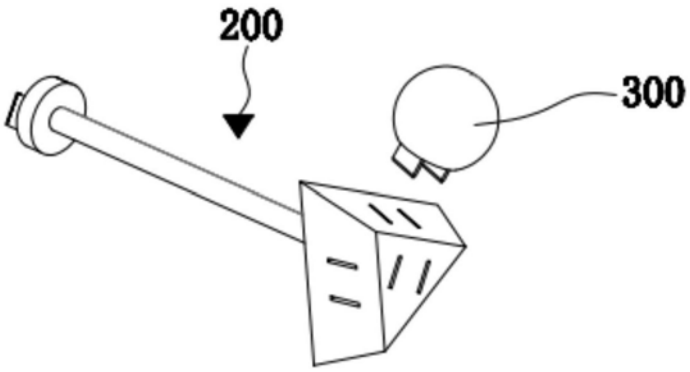

图3