(19)中华人民共和国国家知识产权局

(12)实用新型专利

(10)授权公告号 CN 212505554 U
(45)授权公告日 2021.02.09

(21)申请号 202020573041.0

(22)申请日 2020.04.17

(73)专利权人 海宁市嘉艺制衣有限公司
地址 314400 浙江省嘉兴市盐官镇丰士村丰士大桥南堍

(72)发明人 张冬宇 潘冬敏 王阳

(74)专利代理机构 嘉兴海创专利代理事务所(普通合伙) 33251
代理人 柳伟华

(51)Int.Cl.
D06H 7/00(2006.01)

权利要求书1页 说明书4页 附图3页

(54)实用新型名称

一种可调节尺寸的全棉舒适印花服饰生产用裁剪装置

(57)摘要

本实用新型公开了一种可调节尺寸的全棉舒适印花服饰生产用裁剪装置，包括第一支撑架、电动伸缩杆、第一电机和第二电机，所述第一支撑架的下端开设有连接槽，所述第一支撑架的右端固定连接有连接台，所述安装板的左端活动连接有第一连接块，所述第一连接块的外端铰接连接有连接杆，所述裁刀的左端转动连接有第二连接块，所述第一支撑架的前端设置有第二支撑架，所述第二支撑架的上端转动连接有连接轴，所述第一支撑架的上端转动连接有第一转盘。该可调节尺寸的全棉舒适印花服饰生产用裁剪装置，便于调节尺寸安装不同长度的布辊，且容易移动剪刀裁剪不同尺寸的面料，并且避免布辊上的面料松散。

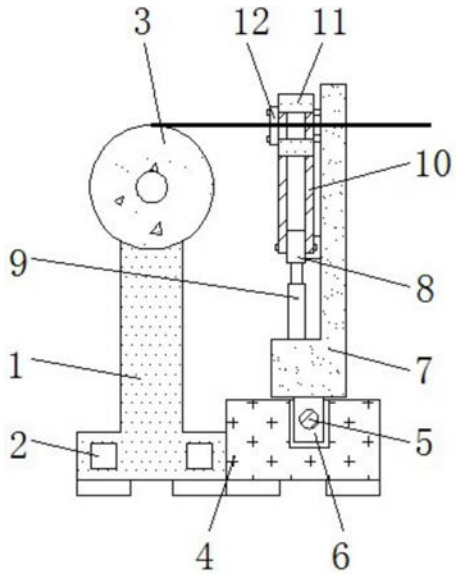

CN 212505554 U

1.一种可调节尺寸的全棉舒适印花服饰生产用裁剪装置,包括第一支撑架(1)、电动伸缩杆(9)、第一电机(17)和第二电机(20),其特征在于:所述第一支撑架(1)的下端开设有连接槽(2),且第一支撑架(1)的上端螺栓连接有布辊本体(3),所述第一支撑架(1)的右端固定连接有连接台(4),且连接台(4)的中端转动连接有螺纹杆(5),并且螺纹杆(5)的前端固定连接有第二电机(20),所述螺纹杆(5)贯穿连接在调整块(6)的内部,且调整块(6)的上端固定连接有安装板(7),所述安装板(7)的左端活动连接有第一连接块(8),且第一连接块(8)的后下端螺栓连接有电动伸缩杆(9),所述第一连接块(8)的外端铰接连接有连接杆(10),且连接杆(10)的上端铰接连接有裁刀(11),所述裁刀(11)的左端转动连接有第二连接块(12),所述第一支撑架(1)的前端设置有第二支撑架(13),且第二支撑架(13)的后端固定连接有调节杆(18),并且调节杆(18)上开设有圆孔(19),所述第二支撑架(13)的上端转动连接有连接轴(14),所述第一支撑架(1)的上端转动连接有第一转盘(15),且第一转盘(15)的下端与第二转盘(16)相接触,并且第二转盘(16)的后端固定连接有第一电机(17),所述连接槽(2)的前端贯穿连接有插杆(21)。

2.根据权利要求1所述的一种可调节尺寸的全棉舒适印花服饰生产用裁剪装置,其特征在于:所述连接槽(2)关于第一支撑架(1)的纵向中轴线左右对称设置,且调节杆(18)与连接槽(2)的位置一一对应,并且调节杆(18)与连接槽(2)的连接方式为卡合连接。

3.根据权利要求1所述的一种可调节尺寸的全棉舒适印花服饰生产用裁剪装置,其特征在于:所述连接台(4)的纵截面形状为“凹”字型,且安装板(7)与连接台(4)构成滑动结构,并且安装板(7)的纵截面形状为“L”字型。

4.根据权利要求1所述的一种可调节尺寸的全棉舒适印花服饰生产用裁剪装置,其特征在于:所述第一连接块(8)与安装板(7)以及裁刀(11)单体之间均构成转动结构,且连接杆(10)关于第一连接块(8)的横向中轴线前后对称设置。

5.根据权利要求1所述的一种可调节尺寸的全棉舒适印花服饰生产用裁剪装置,其特征在于:所述连接轴(14)与布辊本体(3)以及第一转盘(15)与布辊本体(3)均构成拆卸结构,且第一转盘(15)与第二转盘(16)的连接方式为啮合连接,并且第二转盘(16)与布辊本体(3)构成传动结构。

6.根据权利要求1所述的一种可调节尺寸的全棉舒适印花服饰生产用裁剪装置,其特征在于:所述插杆(21)的直径与圆孔(19)的内壁直径相等,且插杆(21)的纵截面形状为“T”字型,并且圆孔(19)等间距开设在调节杆(18)上。

一种可调节尺寸的全棉舒适印花服饰生产用裁剪装置

技术领域

[0001] 本实用新型涉及服饰生产相关技术领域，具体为一种可调节尺寸的全棉舒适印花服饰生产用裁剪装置。

背景技术

[0002] 服饰是人们日常生活中必不可缺的一样用品，目前，为了适应人们的需要，服饰的面料种类繁多，其中在生产全棉舒适印花服饰时，需要对整块的面料进行裁剪，这一过程中会使用到裁剪装置。

[0003] 但是，一般的可调节尺寸的全棉舒适印花服饰生产用裁剪装置，面料的尺寸不同，缠绕面料的布辊长度也不相同，不便于调节尺寸安装不同长度的布辊，裁剪不同长度的面料时，不容易移动剪刀裁剪不同尺寸的面料，布辊上的面料容易变得松散，影响裁剪的质量，本实用新型的目的在于提供一种可调节尺寸的全棉舒适印花服饰生产用裁剪装置，以解决上述背景技术提出的问题。

实用新型内容

[0004] 本实用新型的目的在于提供一种可调节尺寸的全棉舒适印花服饰生产用裁剪装置，以解决上述背景技术中提出的全棉舒适印花服饰生产用裁剪装置，不便于调节尺寸安装不同长度的布辊，且不容易移动剪刀裁剪不同尺寸的面料，并且布辊上的面料容易变得松散的问题。

[0005] 为实现上述目的，本实用新型提供如下技术方案：一种可调节尺寸的全棉舒适印花服饰生产用裁剪装置，包括第一支撑架、电动伸缩杆、第一电机和第二电机，所述第一支撑架的下端开设有连接槽，且第一支撑架的上端螺栓连接有布辊本体，所述第一支撑架的右端固定连接有连接台，且连接台的中端转动连接有螺纹杆，并且螺纹杆的前端固定连接有第二电机，所述螺纹杆贯穿连接在调整块的内部，且调整块的上端固定连接有安装板，所述安装板的左端活动连接有第一连接块，且第一连接块的后下端螺栓连接有电动伸缩杆，所述第一连接块的外端铰接连接有连接杆，且连接杆的上端铰接连接有裁刀，所述裁刀的左端转动连接有第二连接块，所述第一支撑架的前端设置有第二支撑架，且第二支撑架的后端固定连接有调节杆，并且调节杆上开设有圆孔，所述第二支撑架的上端转动连接有连接轴，所述第一支撑架的上端转动连接有第一转盘，且第一转盘的下端与第二转盘相接触，并且第二转盘的后端固定连接有第一电机，所述连接槽的前端贯穿连接有插杆。

[0006] 优选的，所述连接槽关于第一支撑架的纵向中轴线左右对称设置，且调节杆与连接槽的位置一一对应，并且调节杆与连接槽的连接方式为卡合连接。

[0007] 优选的，所述连接台的纵截面形状为“凹”字型，且安装板与连接台构成滑动结构，并且安装板的纵截面形状为“L”字型。

[0008] 优选的，所述第一连接块与安装板以及裁刀单体之间均构成转动结构，且连接杆关于第一连接块的横向中轴线前后对称设置。

[0009] 优选的，所述连接轴与布辊本体以及第一转盘与布辊本体均构成拆卸结构，且第一转盘与第二转盘的连接方式为啮合连接，并且第二转盘与布辊本体构成传动结构。

[0010] 优选的，所述插杆的直径与圆孔的内壁直径相等，且插杆的纵截面形状为“T”字型，并且圆孔等间距开设在调节杆上。

[0011] 与现有技术相比，本实用新型的有益效果是：该可调节尺寸的全棉舒适印花服饰生产用裁剪装置，便于调节尺寸安装不同长度的布辊，容易移动剪刀裁剪不同尺寸的面料，避免布辊上的面料松散；

[0012] 1、设有调节杆和圆孔，调节杆与连接槽的连接方式为卡合连接，使得调节杆可以在连接槽调整位置，圆孔等间距开设在调节杆上，将插杆卡合在对应位置的圆孔内，从而对第二支撑架与第一支撑架的间距进行固定，便于安装不同长度的布辊本体；

[0013] 2、设有螺纹杆和连接杆，安装板与连接台的结构设计，使得安装板在螺纹杆上前后滑动，第一连接块与安装板的结构设计，使得电动伸缩杆带动第一连接块转动时通过连接杆使得裁刀单体之间转动，从而裁剪不同尺寸的面料；

[0014] 3、第一转盘和第二转盘，第一转盘与第二转盘的连接方式为啮合连接，使得第二转盘与第一转盘啮合带动布辊本体转动，从而控制布辊本体的转动，避免布辊本体随意转动造成面料松散，影响裁剪质量。

附图说明

[0015] 图1为本实用新型正视剖面结构示意图；

[0016] 图2为本实用新型布辊本体与第一转盘连接左侧视剖面结构示意图；

[0017] 图3为本实用新型电动伸缩杆与第一连接块连接左侧视结构示意图；

[0018] 图4为本实用新型俯视剖面结构示意图；

[0019] 图5为本实用新型第一转盘与第二转盘连接右侧视结构示意图。

[0020] 图中：1、第一支撑架；2、连接槽；3、布辊本体；4、连接台；5、螺纹杆；6、调整块；7、安装板；8、第一连接块；9、电动伸缩杆；10、连接杆；11、裁刀；12、第二连接块；13、第二支撑架；14、连接轴；15、第一转盘；16、第二转盘；17、第一电机；18、调节杆；19、圆孔；20、第二电机；21、插杆。

具体实施方式

[0021] 下面将结合本实用新型实施例中的附图，对本实用新型实施例中的技术方案进行清楚、完整地描述，显然，所描述的实施例仅仅是本实用新型一部分实施例，而不是全部的实施例，基于本实用新型中的实施例，本领域普通技术人员在没有做出创造性劳动前提下所获得的所有其他实施例，都属于本实用新型保护的范围。

[0022] 请参阅图1-5，本实用新型提供一种技术方案：一种可调节尺寸的全棉舒适印花服饰生产用裁剪装置，包括第一支撑架1、连接槽2、布辊本体3、连接台4、螺纹杆5、调整块6、安装板7、第一连接块8、电动伸缩杆9、连接杆10、裁刀11、第二连接块12、第二支撑架13、连接轴14、第一转盘15、第二转盘16、第一电机17、调节杆18、圆孔19、第二电机20和插杆21，第一支撑架1的下端开设有连接槽2，且第一支撑架1的上端螺栓连接有布辊本体3，第一支撑架1的右端固定连接有连接台4，且连接台4的中端转动连接有螺纹杆5，并且螺纹杆5的前端固

定连接有第二电机20，螺纹杆5贯穿连接在调整块6的内部，且调整块6的上端固定连接有安装板7，安装板7的左端活动连接有第一连接块8，且第一连接块8的后下端螺栓连接有电动伸缩杆9，第一连接块8的外端铰接连接有连接杆10，且连接杆10的上端铰接连接有裁刀11，裁刀11的左端转动连接有第二连接块12，第一支撑架1的前端设置有第二支撑架13，且第二支撑架13的后端固定连接有调节杆18，并且调节杆18上开设有圆孔19，第二支撑架13的上端转动连接有连接轴14，第一支撑架1的上端转动连接有第一转盘15，且第一转盘15的下端与第二转盘16相接触，并且第二转盘16的后端固定连接有第一电机17，所述连接槽2的前端贯穿连接有插杆21。

[0023] 如图1和图3中连接台4的纵截面形状为“凹”字型，且安装板7与连接台4构成滑动结构，并且安装板7的纵截面形状为“L”字型，调整块6嵌套在连接台4的“凹”字型结构内，安装板7通过螺纹杆5在连接台4内前后移动，便于电动伸缩杆9和裁刀11安装在安装板7上，第一连接块8与安装板7以及裁刀11单体之间均构成转动结构，且连接杆10关于第一连接块8的横向中轴线前后对称设置，第一连接块8通过电动伸缩杆9转动，第一连接块8转动时通过连接杆10带动裁刀11单体之间转动；

[0024] 如图1和图4中连接槽2关于第一支撑架1的纵向中轴线左右对称设置，且调节杆18与连接槽2的位置一一对应，并且调节杆18与连接槽2的连接方式为卡合连接，使得第二支撑架13与第一支撑架1的连接更加稳定，调节杆18在对应位置的连接槽2内移动调整间距；

[0025] 如图2和图4中插杆21的直径与圆孔19的内壁直径相等，且插杆21的纵截面形状为“T”字型，并且圆孔19等间距开设在调节杆18上，插杆21可以卡合在圆孔19内，便于将插杆21取出，通过插杆21卡合在对应位置的圆孔19内，对第二支撑架13与第一支撑架1的间距进行调整；

[0026] 如图2和图5中连接轴14与布辊本体3以及第一转盘15与布辊本体3均构成拆卸结构，且第一转盘15与第二转盘16的连接方式为啮合连接，并且第二转盘16与布辊本体3构成传动结构，布辊本体3可以从连接轴14和第一转盘15的内端拆卸下来。

[0027] 工作原理：在使用该可调节尺寸的全棉舒适印花服饰生产用裁剪装置时，结合图2和图4，根据布辊本体3的长度调整第二支撑架13和第一支撑架1的间距，推动第二支撑架13使得调节杆18在对应位置的连接槽2内移动，调整好第二支撑架13的位置后，将插杆21卡合在对应位置的圆孔19内，从而对第二支撑架13与第一支撑架1的间距进行固定，将布辊本体3的前端通过螺栓固定在连接轴14上，布辊本体3的后端通过螺栓固定在第一转盘15上，便于调节尺寸安装不同长度的布辊本体3；

[0028] 结合图2和图5，裁剪面料时，手拉动面料的一端，第一电机17工作时带动第二转盘16转动，第二转盘16转动时与第一转盘15啮合，由于布辊本体3螺栓连接在连接轴14和第一转盘15的内端，因此第一转盘15转动时可以带动布辊本体3转动，第一转盘15调整转动时布辊本体3也不会转动，可以避免布辊本体3随意转动让面料变得松散，影响裁剪质量；

[0029] 结合图1和图3，第二电机20工作时可以正反转动，从而带动螺纹杆5正反转动，使得调整块6在连接台4上前后移动，调整块6带动安装板7移动的同时，电动伸缩杆9升降推动第一连接块8转动，第一连接块8转动时通过连接杆10和第二连接块12带动裁刀11单体之间转动，从而使得裁刀11对面料进行裁剪，这就是该可调节尺寸的全棉舒适印花服饰生产用裁剪装置的工作原理。

[0030] 本实用新型使用到的标准零件均可以从市场上购买，异形件根据说明书的和附图的记载均可以进行订制，各个零件的具体连接方式均采用现有技术中成熟的螺栓、铆钉、焊接等常规手段，机械、零件和设备均采用现有技术中，常规的型号，加上电路连接采用现有技术中常规的连接方式，在此不再详述，本说明书中未作详细描述的内容属于本领域专业技术人员公知的现有技术。

[0031] 尽管参照前述实施例对本实用新型进行了详细的说明，对于本领域的技术人员来说，其依然可以对前述各实施例所记载的技术方案进行修改，或者对其中部分技术特征进行等同替换，凡在本实用新型的精神和原则之内，所作的任何修改、等同替换、改进等，均应包含在本实用新型的保护范围之内。

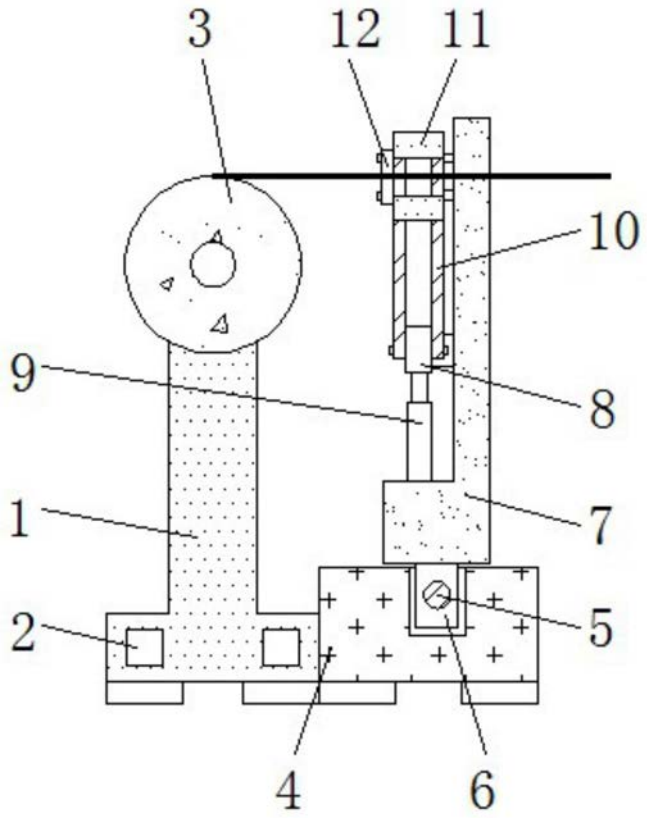

图1

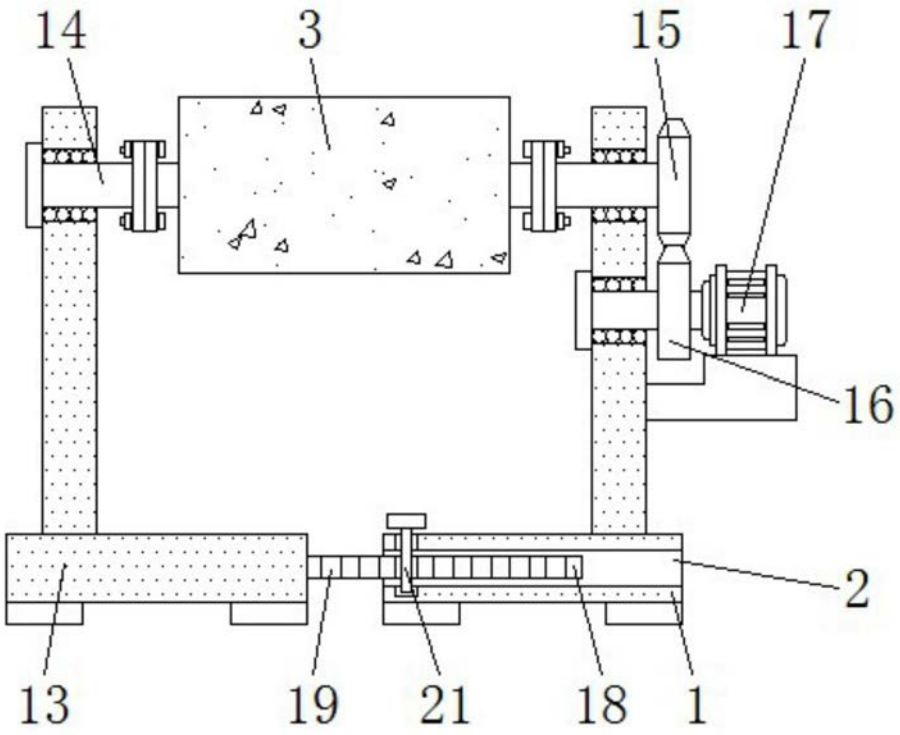

图2

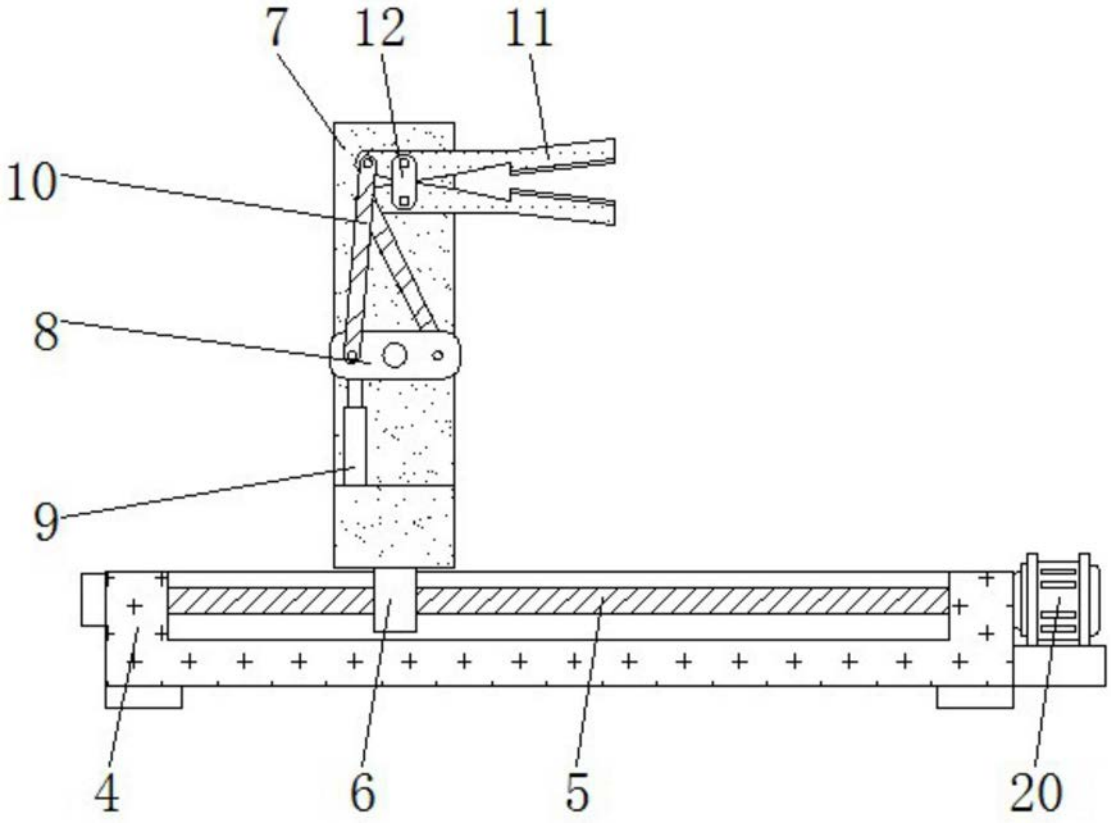

图3

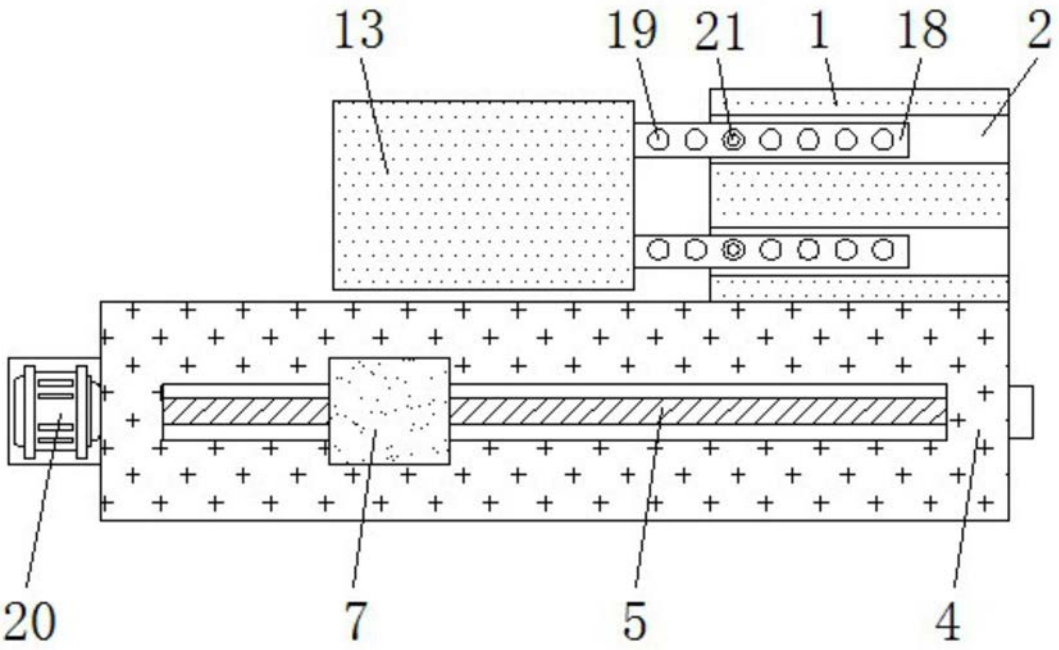

图4

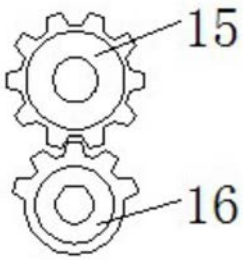

图5