(19)中华人民共和国国家知识产权局

(12)实用新型专利

(10)授权公告号 CN 214538742 U
(45)授权公告日 2021.10.29

(21)申请号 202120205055.1

(22)申请日 2021.01.26

(73)专利权人 资阳市第一人民医院
地址 641300 四川省资阳市雁江区仁德西路66号

(72)发明人 王华国 林胜 漆星

(74)专利代理机构 贵州省中广知识产权代理事务所(普通合伙) 52119
代理人 聂文文

(51)Int.Cl.
G01N 1/14(2006.01)

权利要求书1页 说明书3页 附图3页

(54)实用新型名称

一种医学检验取样装置

(57)摘要

本实用新型公开了一种医学检验取样装置，涉及医学技术领域。本实用新型包括吸管主体，提取口，玻璃管，底柱，提取口的上端设置有吸管主体，吸管主体的一侧设置有玻璃管，玻璃管的一侧开设有底柱。本实用新型通过设置吸管主体，提取口，连接杆，按压板，刻度线组成的吸取装置，该装置很好的解决了不容易掌握吸取溶液的体积，对微量吸取溶液不好操作的问题，提升了使用效率，通过设置支架，放置架，调节卡套组成的放置装置，该装置很好的解决了使用时无法放置，放置时容易沾上细菌及残菌，容易对检验结果造成影响，减少了误差更加精准。

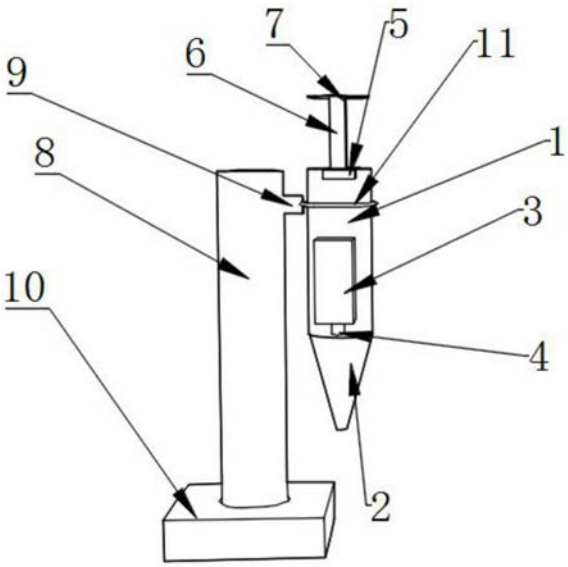

CN 214538742 U

1.一种医学检验取样装置,包括吸管主体(1),提取口(2),玻璃管(3),底柱(10),其特征在于:所述提取口(2)的上端设置有吸管主体(1),所述吸管主体(1)的一侧设置有玻璃管(3),所述玻璃管(3)的一侧开设有底柱(10)。

2.根据权利要求1所述的一种医学检验取样装置,其特征在于,所述底柱(10)的上端设置有支架(8),所述支架(8)的一侧设置有放置架(9),所述放置架(9)的一侧设置有调节卡套(11),所述调节卡套(11)的内侧套接连接吸管主体(1),所述吸管主体(1)的一侧设置有握把(5),所述握把(5)的上端设置有连接杆(6),所述连接杆(6)的上端设置有按压板(7)。

3.根据权利要求1所述的一种医学检验取样装置,其特征在于,所述提取口(2)的上端设置有吸管主体(1),所述吸管主体(1)的套接连接连接杆(6),所述连接杆(6)的上端设置有按压板(7),所述按压板(7)的下端设置有握把(5),所述握把(5)的下端开设有玻璃管(3),所述玻璃管(3)的一侧设置有进液口(13),所述进液口(13)的下端设置有支撑杆(12),所述支撑杆(12)的下端开设有出液管(4)。

4.根据权利要求1所述的一种医学检验取样装置,其特征在于,所述提取口(2)的套接连接塞盖(16),所述塞盖(16)的上端设置有连接杆(6),所述连接杆(6)的一侧设置有伸缩弹簧(14),所述伸缩弹簧(14)的一侧设置有吸管主体(1),所述吸管主体(1)的一侧设置有刻度线(15)。

5.根据权利要求1所述的一种医学检验取样装置,其特征在于,所述底柱(10)套接连接支架(8),所述支架(8)的一侧设置有放置架(9),所述放置架(9)的一侧设置有调节卡套(11),所述调节卡套(11)套接连接吸管主体(1),所述吸管主体(1)的一侧设置有进液口(13),所述进液口(13)的下端设置有支撑杆(12),所述支撑杆(12)的一侧设置有玻璃管(3),所述玻璃管(3)的下端设置有出液管(4)。

6.根据权利要求1所述的一种医学检验取样装置,其特征在于,所述吸管主体(1)的一侧设置有刻度线(15),所述刻度线(15)的下端设置有提取口(2),所述提取口(2)的内部套接连接塞盖(16),所述塞盖(16)的上端设置有连接杆(6),所述连接杆(6)的上端设置有按压板(7),所述按压板(7)的下端设置有握把(5),所述握把(5)的下端设置有玻璃管(3),所述玻璃管(3)的下端设置有出液管(4)。

一种医学检验取样装置

技术领域

[0001] 本实用新型属于医学技术领域,特别是涉及一种医学检验取样装置。

背景技术

[0002] 医学检验是对取自人体的材料进行微生物学、免疫学、生物化学、遗传学、血液学、生物物理学、细胞学等方面的检验,从而为预防、诊断、治疗人体疾病和评估人体健康提供信息的一门科学,取样是为了检验样品的质量是否符合要求,现有取样装置通常有玻璃吸管和吸液气囊组成,玻璃吸管使用过程中容易破碎,取液时容易将液体抽紧吸液气囊中,不容易掌握吸取溶液的体积,对微量吸取溶液不好操作,且现有装置使用时放置时容易沾上细菌及残菌,容易对检验结果造成影响。

实用新型内容

[0003] 本实用新型的目的在于提供一种医学检验取样装置,以解决了现有的问题:现有取样装置使用过程中容易破碎,取液时容易将液体抽紧吸液气囊中,不容易掌握吸取溶液的体积,对微量吸取溶液不好操作,减少使用效率,且现有取样装置使用时无法放置,放置时容易沾上细菌及残菌,容易对检验结果造成影响。

[0004] 为解决上述技术问题,本实用新型是通过以下技术方案实现的:

[0005] 本实用新型为一种医学检验取样装置,包括吸管主体,提取口,玻璃管,底柱,所述提取口的上端设置有吸管主体,所述吸管主体的一侧设置有玻璃管,所述玻璃管的一侧开设有底柱。

[0006] 进一步地,所述底柱的上端设置有支架,所述支架的一侧设置有放置架,所述放置架的一侧设置有调节卡套,所述调节卡套的内侧套接连接吸管主体,所述吸管主体的一侧设置有握把,所述握把的上端设置有连接杆,所述连接杆的上端设置有按压板。

[0007] 进一步地,所述提取口的上端设置有吸管主体,所述吸管主体的套接连接连接杆,所述连接杆的上端设置有按压板,所述按压板的下端设置有握把,所述握把的下端开设有玻璃管,所述玻璃管的一侧设置有进液口,所述进液口的下端设置有支撑杆,所述支撑杆的下端开设有出液管。

[0008] 进一步地,所述提取口的套接连接塞盖,所述塞盖的上端设置有连接杆,所述连接杆的一侧设置有伸缩弹簧,所述伸缩弹簧的一侧设置有吸管主体,所述吸管主体的一侧设置有刻度线。

[0009] 进一步地,所述底柱套接连接支架,所述支架的一侧设置有放置架,所述放置架的一侧设置有调节卡套,所述调节卡套套接连接吸管主体,所述吸管主体的一侧设置有进液口,所述进液口的下端设置有支撑杆,所述支撑杆的一侧设置有玻璃管,所述玻璃管的下端设置有出液管。

[0010] 进一步地,所述吸管主体的一侧设置有刻度线,所述刻度线的下端设置有提取口,所述提取口的内部套接连接塞盖,所述塞盖的上端设置有连接杆,所述连接杆的上端设置

有按压板，所述按压板的下端设置有握把，所述握把的下端设置有玻璃管，所述玻璃管的下端设置有出液管。

[0011] 本实用新型具有以下有益效果：

[0012] 1、本实用新型通过设置吸管主体，提取口，连接杆，按压板，刻度线组成的吸取装置，该装置很好的解决了不容易掌握吸取溶液的体积，对微量吸取溶液不好操作的问题，提升了使用效率。

[0013] 2、本实用新型通过设置支架，放置架，调节卡套组成的放置装置，该装置很好的解决了使用时无法放置，放置时容易沾上细菌及残菌，容易对检验结果造成影响，减少了误差更加精准。

[0014] 当然，实施本实用新型的任一产品并不一定需要同时达到以上所述的所有优点。

附图说明

[0015] 为了更清楚地说明本实用新型实施例的技术方案，下面将对实施例描述所需要使用的附图作简单地介绍，显而易见地，下面描述中的附图仅仅是本实用新型的一些实施例，对于本领域普通技术人员来讲，在不付出创造性劳动的前提下，还可以根据这些附图获得其他的附图。

[0016] 图1为本实用新型的整体结构示意图；

[0017] 图2为本实用新型的提取装置结构示意图；

[0018] 图3为本实用新型的提取装置结构剖视图。

[0019] 附图中，各标号所代表的部件列表如下：

[0020] 1、吸管主体；2、提取口；3、玻璃管；4、出液管；5、握把；6、连接杆；7、按压板；8、支架；9、放置架；10、底柱；11、调节卡套；12、支撑杆；13、进液口；14、伸缩弹簧；15、刻度线；16、塞盖。

具体实施方式

[0021] 下面将结合本实用新型实施例中的附图，对本实用新型实施例中的技术方案进行清楚、完整地描述，显然，所描述的实施例仅仅是本实用新型一部分实施例，而不是全部的实施例。基于本实用新型中的实施例，本领域普通技术人员在没有作出创造性劳动前提下所获得的所有其它实施例，都属于本实用新型保护的范围。

[0022] 请参阅图1-3所示，本实用新型为一种医学检验取样装置，包括吸管主体1，提取口2，玻璃管3，底柱10，提取口2的上端设置有吸管主体1，吸管主体1的一侧设置有玻璃管3，玻璃管3的一侧开设有底柱10，底柱10的上端设置有支架8，支架8的一侧设置有放置架9，放置架9的一侧设置有调节卡套11，调节卡套11的内侧套接连接吸管主体1，吸管主体1的一侧设置有握把5，握把5的上端设置有连接杆6，连接杆6的上端设置有按压板7，提取口2的上端设置有吸管主体1，通过设置吸管主体，提取口，连接杆，按压板，刻度线组成的吸取装置，该装置很好的解决了不容易掌握吸取溶液的体积，对微量吸取溶液不好操作的问题，提升了使用效率。

[0023] 吸管主体1的套接连接连接杆6，连接杆6的上端设置有按压板7，按压板7的下端设置有握把5，握把5的下端开设有玻璃管3，玻璃管3的一侧设置有进液口13，进液口13的下端

设置有支撑杆12，支撑杆12的下端开设有出液管4，提取口2的套接连接塞盖16，塞盖16的上端设置有连接杆6，连接杆6的一侧设置有伸缩弹簧14，伸缩弹簧14的一侧设置有吸管主体1，吸管主体1的一侧设置有刻度线15，底柱10套接连接支架8，支架8的一侧设置有放置架9，放置架9的一侧设置有调节卡套11，调节卡套11套接连接吸管主体1，吸管主体1的一侧设置有进液口13，进液口13的下端设置有支撑杆12，支撑杆12的一侧设置有玻璃管3，玻璃管3的下端设置有出液管4，吸管主体1的一侧设置有刻度线15，刻度线15的下端设置有提取口2，提取口2的内部套接连接塞盖16，塞盖16的上端设置有连接杆6，连接杆6的上端设置有按压板7，按压板7的下端设置有握把5，握把5的下端设置有玻璃管3，玻璃管3的下端设置有出液管4，通过设置支架，放置架，调节卡套组成的放置装置，该装置很好的解决了使用时无法放置，放置时容易沾上细菌及残菌，容易对检验结果造成影响，减少了误差更加精准。

[0024] 本实施例的一个具体应用为：在使用前检测装置是否正常，继而在按压板7带动连接杆6及伸缩弹簧14的作用下，将物品吸入提取口2及吸管主体1中，继而将检测物质吸入吸管主体1及提取口2中后，继而将提取口2盖上，在按压板7及连接杆6的作用下，继而将多余检测物质通过进液口13移动玻璃管3中。

[0025] 在本说明书的描述中，参考术语“一个实施例”、“示例”、“具体示例”等的描述意指结合该实施例或示例描述的具体特征、结构、材料或者特点包含于本实用新型的至少一个实施例或示例中。在本说明书中，对上述术语的示意性表述不一定指的是相同的实施例或示例。而且，描述的具体特征、结构、材料或者特点可以在任何的一个或多个实施例或示例中以合适的方式结合。

[0026] 以上公开的本实用新型优选实施例只是用于帮助阐述本实用新型。优选实施例并没有详尽叙述所有的细节，也不限制该实用新型仅为所述的具体实施方式。显然，根据本说明书的内容，可作很多的修改和变化。本说明书选取并具体描述这些实施例，是为了更好地解释本实用新型的原理和实际应用，从而使所属技术领域技术人员能很好地理解和利用本实用新型。本实用新型仅受权利要求书及其全部范围和等效物的限制。

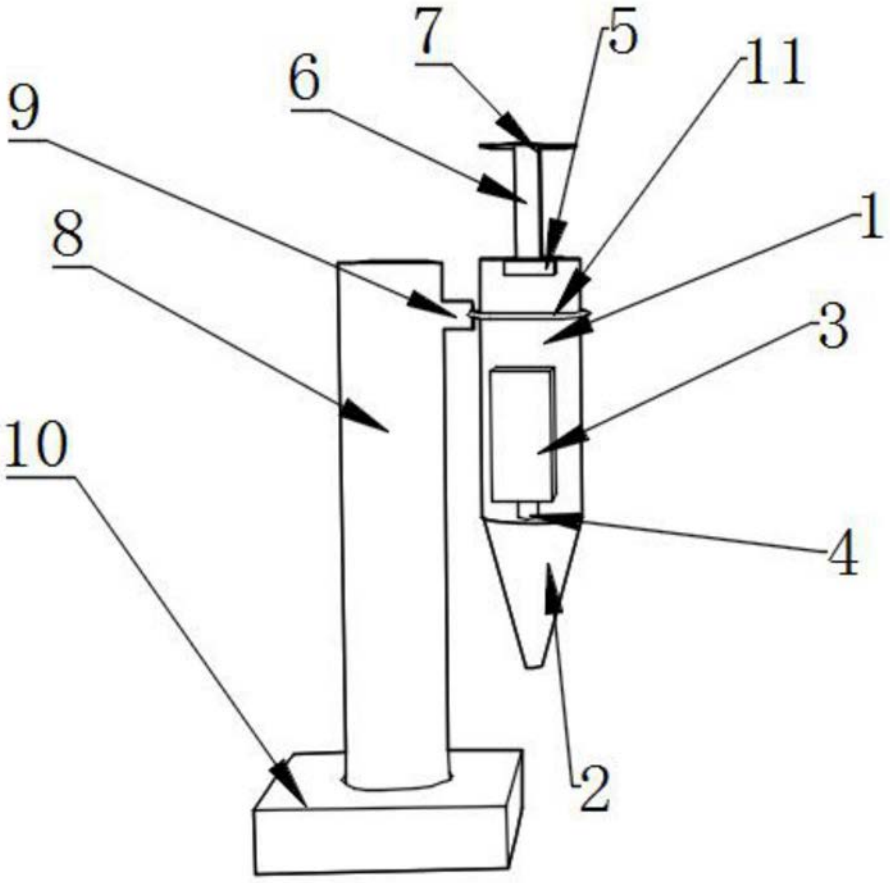

图1

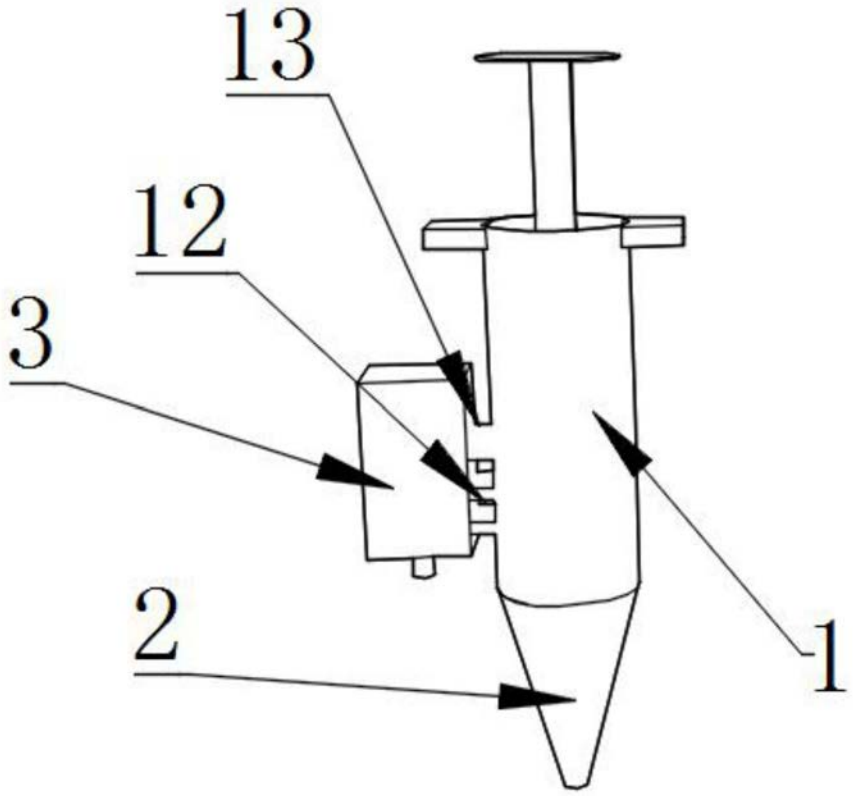

图2

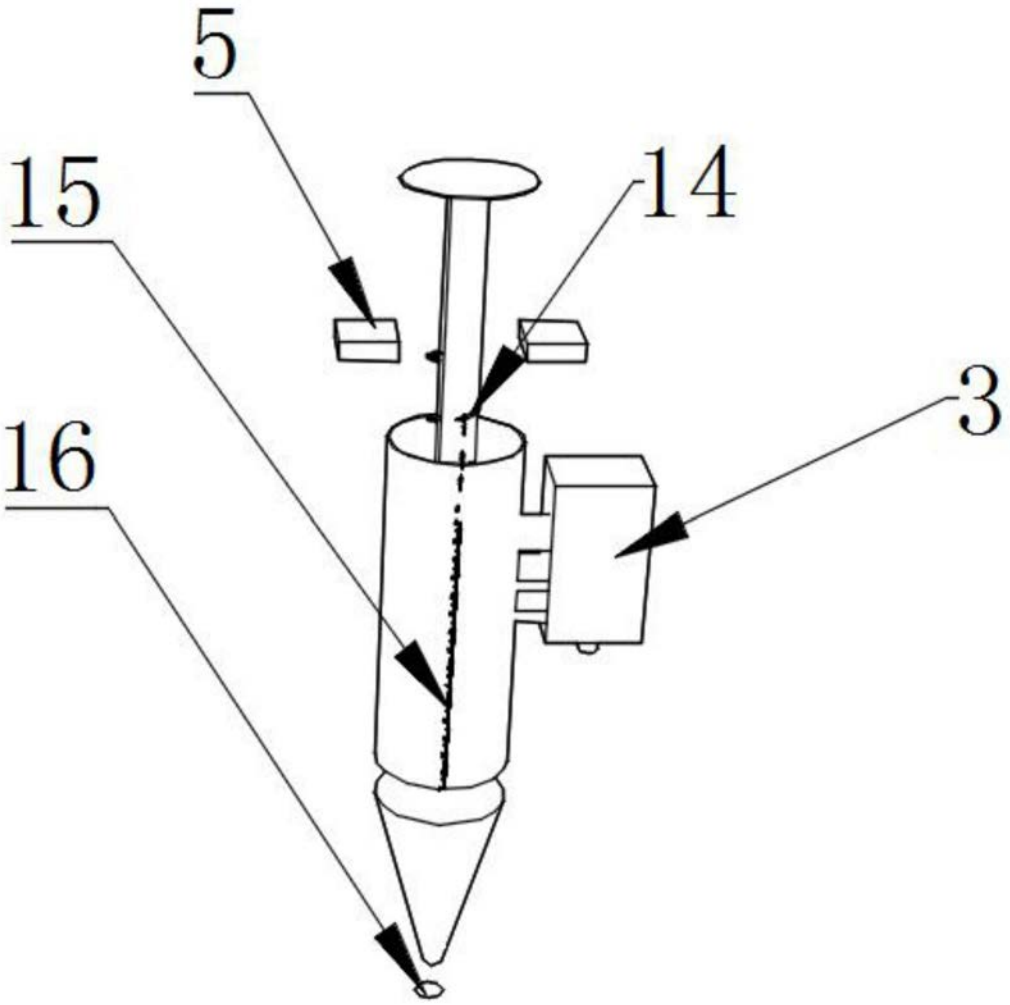

图3