(19)中华人民共和国国家知识产权局

(12)发明专利申请

(10)申请公布号 CN 106890515 A
(43)申请公布日 2017.06.27

(21)申请号 201710239733.4

(22)申请日 2017.04.13

(71)申请人 许陈菲
地址 210000 江苏省南京市浦口区沿江街道百润路8号天润城十三街区

(72)发明人 许陈菲

(51)Int.Cl.
B01D 46/10(2006.01)
B01D 46/48(2006.01)
B01D 53/04(2006.01)
B01D 53/18(2006.01)

权利要求书1页 说明书2页 附图2页

(54)发明名称

一种燃烧废气处理装置

(57)摘要

本发明公开了一种燃烧废气处理装置，包括气体吸收装置和杂质处理装置，所述气体吸收装置设置有进气管、杂质过滤网、累积箱、一级吸收室、过滤盒、通气孔、活性炭、出气管、二级吸收室、水和出水口，所述进气管设置在气体吸收装置的左端，所述杂质处理装置设置有通风管、风扇箱、抽尘扇、电机、除尘箱和粘板。本发明设计合理，结构简单，工作性能好，实用性强，充分展现了现代化工具的特点，发展前景十分好。

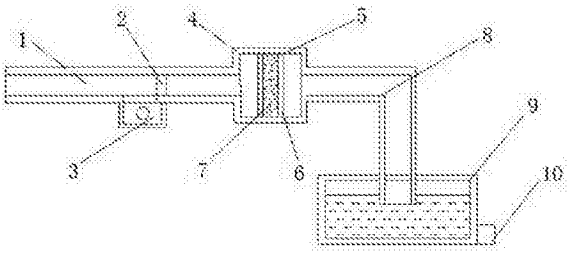

CN 106890515 A

1.一种燃烧废气处理装置，包括气体吸收装置和杂质处理装置，其特征在于：所述气体吸收装置设置有进气管(1)、杂质过滤网(2)、累积箱(3)、一级吸收室(4)、过滤盒(5)、通气孔(6)、活性炭(7)、出气管(8)、二级吸收室(9)、水和出水口(10)，所述进气管(1)设置在气体吸收装置的左端，所述杂质处理装置设置有通风管(11)、风扇箱(12)、抽尘扇(13)、电机(14)、除尘箱(15)和粘板(16)，所述杂质过滤网(2)设置在进气管(1)的中间位置，所述累积箱(3)设置在进气管(1)的下侧壁处，处于杂质过滤网(2)的下方，累积箱(3)与进气管(1)相连通，所述一级吸收室(4)设置在进气管(1)的右端头，所述过滤盒(5)设置在一级吸收室(4)的内部，所述通气孔(6)设在过滤盒(5)的左右侧壁上，所述活性炭(7)设置在过滤盒(5)的内部，所述出气管(8)的左端口设置在一级吸收室(4)的右侧面，右端口设置在二级吸收室(9)内，所述二级吸收室(9)装有水，所述出水口(10)设置在二级吸收室(9)的右侧面。

2.根据权利要求1所述的一种燃烧废气处理装置，其特征在于：所述通风管(11)设置在累积箱(3)的后侧面上，所述风扇箱(12)设置在通风管(11)的中间位置，风扇箱(12)与通风管(11)相连通，所述抽尘扇(13)通过支架连接在风扇箱(12)内，所述电机(14)设置在支架上，电机(14)的主轴与抽尘扇(13)的转轴相连接，所述除尘箱(15)设置在通风管(11)的右端口，所述粘板(16)插在除尘箱(15)内，粘板(16)的粘面正对着通风管(11)的出口。

3.根据权利要求1所述的一种燃烧废气处理装置，其特征在于：所述累积箱(3)的开口直径比进气管(1)的直径小四倍。

4.根据权利要求1所述的一种燃烧废气处理装置，其特征在于：所述出气管(8)的右端口没入水中。

一种燃烧废气处理装置

技术领域

[0001] 本发明涉及废气处理设备领域，具体为一种燃烧废气处理装置。

背景技术

[0002] 生活垃圾废弃固体在焚烧过程中排放的烟气废气，在现有生活垃圾废弃固体在焚烧过程中，由于热值低，燃烧不完全，燃烧温度低，导致烟气及飞灰排放量过大，所含各种有害成分浓度高，造成排放难以控制。而现有废气净化工艺中对较大浓度的烟气、飞灰脱除率偏低，其烟气排放的有害物质难以控制达标排放标准，并且废气中产生的热量难以回收利用，这就需要对废气进行处理，而处理中，既要处理看的见的污染，也要处理一些看不见的有害气体。

发明内容

[0003] 本发明的目的在于提供一种燃烧废气处理装置，以解决上述背景技术中提出的问题。

[0004] 为实现上述目的，本发明提供如下技术方案：一种燃烧废气处理装置，包括气体吸收装置和杂质处理装置，所述气体吸收装置设置有进气管、杂质过滤网、累积箱、一级吸收室、过滤盒、通气孔、活性炭、出气管、二级吸收室、水和出水口，所述进气管设置在气体吸收装置的左端，所述杂质处理装置设置有通风管、风扇箱、抽尘扇、电机、除尘箱和粘板，所述杂质过滤网设置在进气管的中间位置，所述累积箱设置在进气管的下侧壁处，处于杂质过滤网的下方，累积箱与进气管相连通，所述一级吸收室设置在进气管的右端头，所述过滤盒设置在一级吸收室的内部，所述通气孔设在过滤盒的左右侧壁上，所述活性炭设置在过滤盒的内部，所述出气管的左端口设置在一级吸收室的右侧面，右端口设置在二级吸收室内，所述二级吸收室装有水，所述出水口设置在二级吸收室的右侧面。

[0005] 优选的，所述通风管设置在累积箱的后侧面上，所述风扇箱设置在通风管的中间位置，风扇箱与通风管相连通，所述抽尘扇通过支架连接在风扇箱内，所述电机设置在支架上，电机的主轴与抽尘扇的转轴相连接，所述除尘箱设置在通风管的右端口，所述粘板插在除尘箱内，粘板的粘面正对着通风管的出口。

[0006] 优选的，所述累积箱的开口直径比进气管的直径小四倍。

[0007] 优选的，所述出气管的右端口没入水中。

[0008] 与现有技术相比，本发明的有益效果是：进气管用于将气体导入，杂质过滤网用于阻挡废气中的杂质通过，累积箱用于收集杂质过滤网阻挡下的杂质，累积箱的开口直径比进气管的直径小四倍，使得废气主要通过进气管流动，通气孔便于气体通过过滤盒，活性炭用于吸收所通过的废气中的有害物质，出气管用于将废气导入二级吸收室内，水将导入的废气吸收，出气管的右端口没入水中，便于废气充分融入水中，出水口便于放出二级吸收室中的废水，抽尘扇用于将累积箱中的杂质抽出，粘板用于粘住进入的杂质，方便处理，把手便于取出粘板，本发明的设计结构简单，工作性能好，实用性强，充分展现了现代化工具的

特点，发展前景十分好。

附图说明

[0009] 图1为本发明的结构示意图；

图2为本发明杂质处理装置的结构示意图。

[0010] 图中：1-进气管；2-杂质过滤网；3-累积箱；4-一级吸收室；5-过滤盒；6-通气孔；7-活性炭；8-出气管；9-二级吸收室；10-出水口；11-通风管；12-风扇箱；13-抽尘扇；14-电机；15-除尘箱；16-粘板。

具体实施方式

[0011] 下面将结合本发明实施例中的附图，对本发明实施例中的技术方案进行清楚、完整地描述，显然，所描述的实施例仅仅是本发明一部分实施例，而不是全部的实施例。基于本发明中的实施例，本领域普通技术人员在没有做出创造性劳动前提下所获得的所有其他实施例，都属于本发明保护的范围。

[0012] 请参阅图1-2，本发明提供一种技术方案：一种燃烧废气处理装置，包括气体吸收装置和杂质处理装置，所述气体吸收装置设置有进气管1、杂质过滤网2、累积箱3、一级吸收室4、过滤盒5、通气孔6、活性炭7、出气管8、二级吸收室9、水和出水口10，所述进气管1设置在气体吸收装置的左端，所述杂质处理装置设置有通风管11、风扇箱12、抽尘扇13、电机14、除尘箱15和粘板16，所述杂质过滤网2设置在进气管1的中间位置，所述累积箱3设置在进气管1的下侧壁处，处于杂质过滤网2的下方，累积箱3与进气管1相连通，所述一级吸收室4设置在进气管1的右端头，所述过滤盒5设置在一级吸收室4的内部，所述通气孔6设在过滤盒5的左右侧壁上，所述活性炭7设置在过滤盒5的内部，活性炭7用于吸收所通过的废气中的有害物质，所述出气管8的左端口设置在一级吸收室4的右侧面，右端口设置在二级吸收室9内，所述二级吸收室4装有水，所述出水口10设置在二级吸收室4的右侧面，出水口10便于放出二级吸收室9中的废水，所述通风管11设置在累积箱3的后侧面上，所述风扇箱12设置在通风管11的中间位置，风扇箱12与通风管11相连通，所述抽尘扇13通过支架连接在风扇箱12内，所述电机14设置在支架上，电机14的主轴与抽尘扇13的转轴相连接，所述除尘箱15设置在通风管11的右端口，所述粘板16插在除尘箱15内，粘板16的粘面正对着通风管11的出口，所述累积箱3的开口直径比进气管1的直径小四倍，使得废气主要通过进气管1流动，所述出气管8的右端口没入水中，便于废气充分融入水中。

[0013] 工作原理：进气管1用于将气体导入，杂质过滤网2用于阻挡废气中的杂质通过，累积箱3用于收集杂质过滤网2阻挡下的杂质，累积箱3的开口直径比进气管1的直径小四倍，使得废气主要通过进气管1流动，通气孔6便于气体通过过滤盒5，活性炭7用于吸收所通过的废气中的有害物质，出气管8用于将废气导入二级吸收室9内，水将导入的废气吸收，出气管8的右端口没入水中，便于废气充分融入水中，出水口10便于放出二级吸收室9中的废水，抽尘扇13用于将累积箱3中的杂质抽出，粘板16用于粘住进入的杂质，方便处理。

[0014] 尽管已经示出和描述了本发明的实施例，对于本领域的普通技术人员而言，可以理解在不脱离本发明的原理和精神的情况下可以对这些实施例进行多种变化、修改、替换和变型，本发明的范围由所附权利要求及其等同物限定。

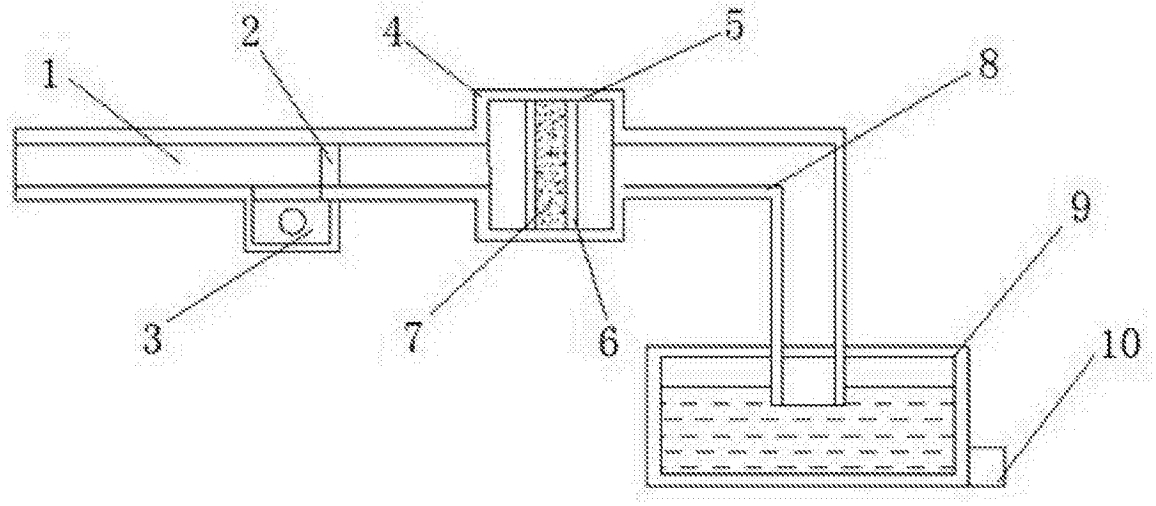

图1

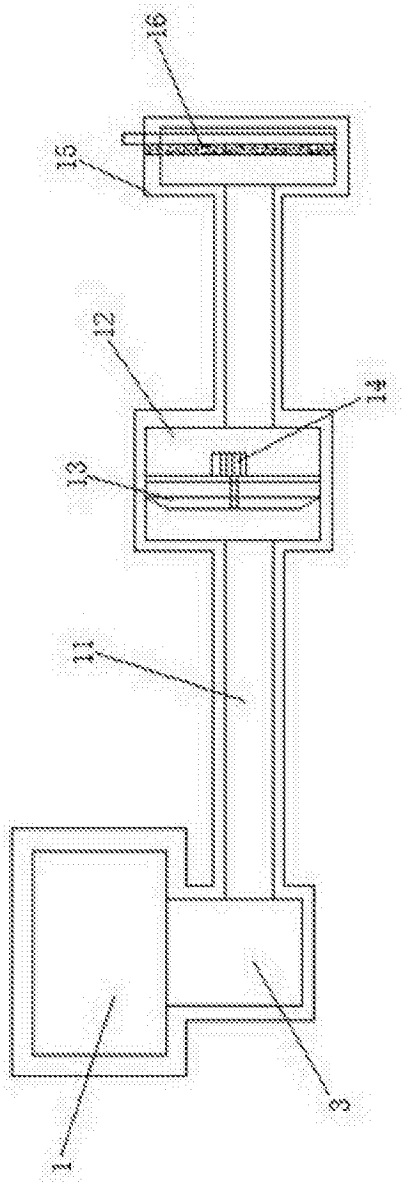

图2