(19)中华人民共和国国家知识产权局

(12)实用新型专利

(10)授权公告号 CN 203302713 U
(45)授权公告日 2013.11.27

(21)申请号 201320355225.X

(22)申请日 2013.06.20

(73)专利权人 顾秀金
地址 311113 浙江省杭州市余杭区良渚镇九衡公寓 3 幢 1 单元 202 室

(72)发明人 顾秀金

(51)Int.Cl.
A47C 27/05(2006.01)
A47C 21/04(2006.01)
A61H 15/00(2006.01)

权利要求书1页 说明书2页 附图1页

(54)实用新型名称

多功能保健床垫

(57)摘要

本实用新型公开了一种多功能保健床垫，包括床垫本体，床垫本体内设腔体，床垫本体的外部设有面罩，床垫本体及面罩的两侧分别设有多个通气口，床垫本体的腔体内由上到下依次设有记忆棉垫、多根纵向弹簧及棕垫，多根纵向弹簧分别均匀分布在记忆棉垫及棕垫之间；面罩的顶部及底部的边缘处还设有横向拉链，面罩内铺设按摩垫，并通过横向拉链固定在面罩内，按摩垫在关节的位置处设有多个凸起的按摩点，按摩点内置中药包及发热源；多根纵向弹簧之间还设有干燥防螨器。本实用新型设有记忆棉垫及棕垫，可适应大部分人的睡眠习惯和需求，还能更换面罩内的电热垫、按摩垫、凉席等，适合四季使用，且透气性较好。

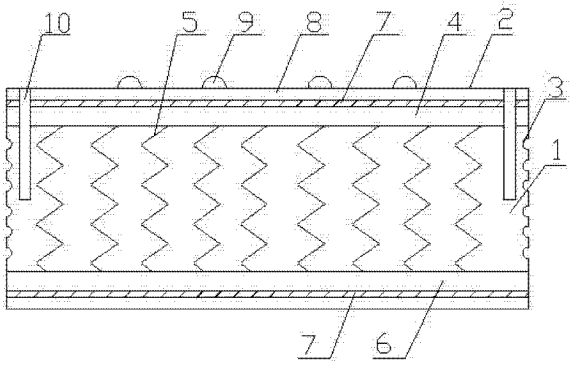

CN 203302713 U

1. 一种多功能保健床垫，其特征在于：包括床垫本体（1），所述的床垫本体（1）内设腔体，所述的床垫本体（1）的外部设有面罩（2），所述的床垫本体（1）及面罩（2）的两侧分别设有多个通气口（3），所述的床垫本体（1）的腔体内由上到下依次设有记忆棉垫（4）、多根纵向弹簧（5）及棕垫（6），所述的多根纵向弹簧（5）分别均匀分布在所述的记忆棉垫（4）及棕垫（6）之间；所述的面罩（2）的顶部及底部的边缘处还设有横向拉链（7），所述的面罩（2）内铺设按摩垫（8），并通过所述的横向拉链（7）固定在所述的面罩（2）内，所述的按摩垫（8）在关节的位置处设有多个凸起的按摩点（9），所述的按摩点（9）内置中药包及发热源；所述的多根纵向弹簧（5）之间还设有干燥防螨器。

2. 根据权利要求 1 所述的多功能保健床垫，其特征在于：所述的面罩（2）内还设有电热垫，并通过所述的横向拉链（7）固定在所述的面罩（2）内。

3. 根据权利要求 1 所述的多功能保健床垫，其特征在于：所述的面罩（2）内还设有凉席，并通过所述的横向拉链（7）固定在所述的面罩（2）内。

4. 根据权利要求 1 所述的多功能保健床垫，其特征在于：所述的面罩（2）的两端分别设有弹力绑带（10），所述的弹力绑带（10）的两端固定在所述的面罩（2）的两侧。

多功能保健床垫

技术领域

[0001] 本实用新型涉及一种床垫，尤其涉及一种多功能保健床垫。

背景技术

[0002] 随着生活节奏的加快，人们越来越注重睡眠质量，而床垫的好坏直接影响到睡眠质量和身体健康，尤其对腰椎、脊椎、颈椎等部位，现在市面上的床垫种类繁多，床垫的质量参差不齐，不同的身体状况要使用相应功能床垫，否则会加重身体负担，不能达到良好的休息效果。

实用新型内容

[0003] 本实用新型的目的：提供一种多功能保健床垫，不仅能双面使用，适用于更多的人，还能提供冬暖夏凉的睡眠环境。

[0004] 为了实现上述目的，本实用新型的技术方案是：

[0005] 一种多功能保健床垫，包括床垫本体，所述的床垫本体内设腔体，所述的床垫本体的外部设有面罩，所述的床垫本体及面罩的两侧分别设有多个通气口，所述的床垫本体的腔体内由上到下依次设有记忆棉垫、多根纵向弹簧及棕垫，所述的多根纵向弹簧分别均匀分布在所述的记忆棉垫及棕垫之间；所述的面罩的顶部及底部的边缘处还设有横向拉链，所述的面罩内铺设按摩垫，并通过所述的横向拉链固定在所述的面罩内，所述的按摩垫在关节的位置处设有多个凸起的按摩点，所述的按摩点内置中药包及发热源；所述的多根纵向弹簧之间还设有干燥防螨器。

[0006] 上述的多功能保健床垫，其中，所述的面罩内还设有电热垫，并通过所述的横向拉链固定在所述的面罩内。

[0007] 上述的多功能保健床垫，其中，所述的面罩内还设有凉席，并通过所述的横向拉链固定在所述的面罩内。

[0008] 上述的多功能保健床垫，其中，所述的面罩的两端分别设有弹力绑带，所述的弹力绑带的两端固定在所述的面罩的两侧。

[0009] 本实用新型设有记忆棉垫及棕垫，可适应大部分人的睡眠习惯和需求，还能更换面罩内的电热垫、按摩垫、凉席等，适合四季使用，且透气性较好。

附图说明

[0010] 图 1 是本实用新型多功能保健床垫的结构示意图。

具体实施方式

[0011] 以下结合附图进一步说明本实用新型的实施例。

[0012] 请参见附图 1 所示，一种多功能保健床垫，包括床垫本体 1，所述的床垫本体 1 内设腔体，所述的床垫本体 1 的外部设有面罩 2，所述的床垫本体 1 及面罩 2 的两侧分别设有多

个通气口 3，所述的床垫本体 1 的腔体内由上到下依次设有记忆棉垫 4、多根纵向弹簧 5 及棕垫 6，所述的多根纵向弹簧 5 分别均匀分布在所述的记忆棉垫 4 及棕垫 6 之间；所述的面罩 2 的顶部及底部的边缘处还设有横向拉链 7，所述的面罩 2 内铺设按摩垫 8，并通过所述的横向拉链 7 固定在所述的面罩 2 内，所述的按摩垫 8 在关节的位置处设有多个凸起的按摩点 9，所述的按摩点 9 内置中药包及发热源，只需将需要按摩的位置置于按摩点 9 处，能快速有效的缓解关节及肌肉疲劳；所述的多根纵向弹簧 5 之间还设有干燥防螨器，可放置在黄梅季节大量湿气从通气口 3 内进入导致床垫潮湿发霉甚至长螨虫。

[0013] 所述的面罩 2 内还设有电热垫，并通过所述的横向拉链 7 固定在所述的面罩 2 内，可用于更换按摩垫 8。

[0014] 所述的面罩 2 内还设有凉席，并通过所述的横向拉链 7 固定在所述的面罩 2 内，可用于更换按摩垫 8 或电热垫，凉席可在春末和初夏时使用，通过面罩 2 隔开不会太凉。

[0015] 所述的面罩 2 的两端分别设有弹力绑带 10，所述的弹力绑带 10 的两端固定在所述的面罩 2 的两侧，弹力绑带 10 用于将多功能保健床垫固定在床上，或将床单固定在多功能保健床垫上。

[0016] 综上所述，本实用新型设有记忆棉垫及棕垫，可适应大部分人的睡眠习惯和需求，还能更换面罩内的电热垫、按摩垫、凉席等，适合四季使用，且透气性较好。

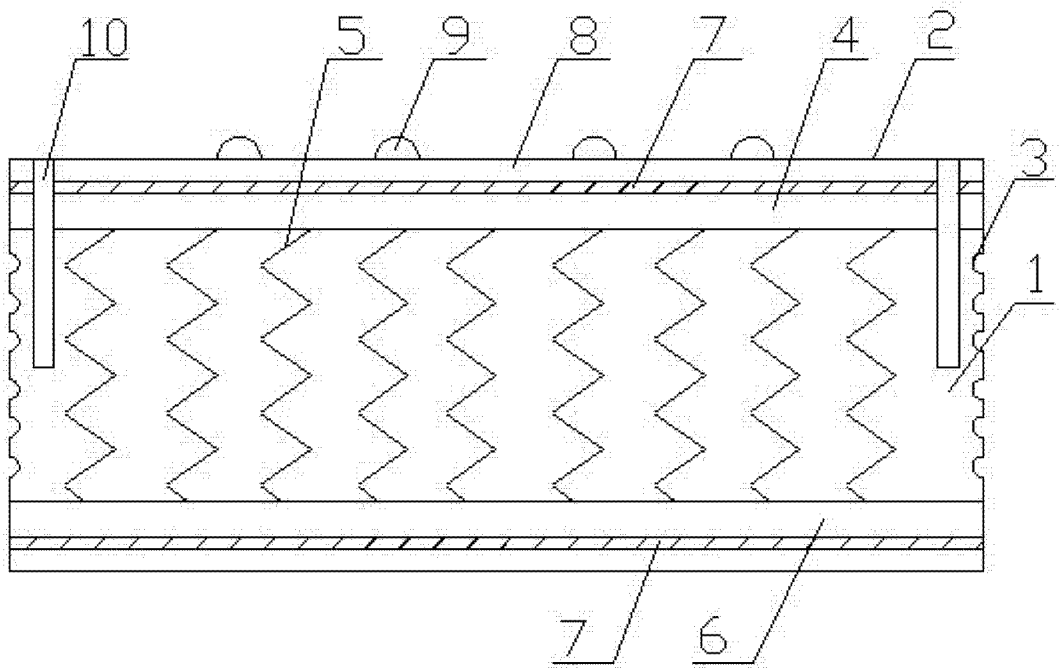

图 1