(19)中华人民共和国国家知识产权局

(12)实用新型专利

(10)授权公告号 CN 211519644 U
(45)授权公告日 2020.09.18

(21)申请号 201922089067.8

(22)申请日 2019.11.28

(73)专利权人 温治国
地址 251900 山东省滨州市无棣县新天地步行街第三排3B-08号

(72)发明人 温治国 盖希峰 谭树迎

(51)Int.Cl.
B62D 7/20(2006.01)

权利要求书1页 说明书2页 附图1页

(54)实用新型名称

汽车转向横拉杆

(57)摘要

本实用新型涉及汽车转向横拉杆，包括横拉杆本体、外接头壳体、球头销、开口销，横栏杆本体通过锁紧螺母与外接头壳体连接，外接头壳体内侧端部设置有端盖，横拉杆本体一端设置有与球头销下部适配的通孔，球头销通过通孔与横拉杆本体连接，球头销下部设置于球碗内，球碗与端盖之间设置有弹性垫圈，球头销上部设置有开口螺母，开口螺母上端设置有用于限位球头销的开口销。本汽车转向横拉杆与方向机齿条轴的连接牢固性好、安全性高，同时通过球碗与端盖间所设置的弹性垫圈提升球头销使用寿命。

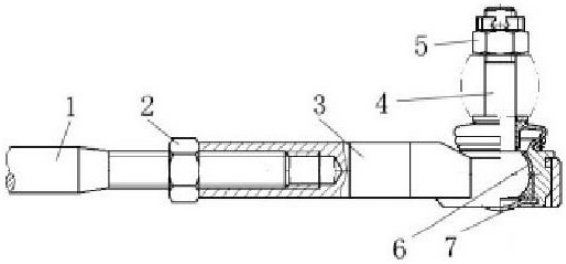

CN 211519644 U

1.汽车转向横拉杆，包括横拉杆本体、外接头壳体、球头销、开口销，其特征在于：所述横拉杆本体通过锁紧螺母与外接头壳体连接，所述外接头壳体内侧端部设置有端盖，所述横拉杆本体一端设置有与所述球头销下部适配的通孔，所述球头销通过所述通孔与所述横拉杆本体连接，所述球头销下部设置于球碗内，所述球碗与所述端盖之间设置有弹性垫圈，所述球头销上部设置有开口螺母，所述开口螺母上端设置有所述用于限位所述球头销的所述开口销。

汽车转向横拉杆

技术领域

[0001] 本实用新型涉及一种转向横拉杆，特别是涉及汽车转向横拉杆，属于汽车配件技术领域。

背景技术

[0002] 汽车通过传动系和行驶系将发动机动力转变为汽车行驶的驱动力，使汽车产生运动。汽车行驶过程用来改变行驶方向的机构是汽车转向系，横拉杆是汽车的转向系的主要零件，横拉杆是转向梯形机构的底边，由横拉杆体与旋转在两端的横拉杆接头组成，横拉杆是连接左右转向臂的，一可以使两个车轮同步，二可以调正前束。目前的汽车用拉杆由于长时间使用，汽车用拉杆与汽车其他零部件之间摩擦较大易损坏，存在一定事故隐患，同时提高了维修成本。

[0003] 本专利申请正是在这一背景下提出了汽车转向横拉杆。

实用新型内容

[0004] 本实用新型的主要目的在于克服现有技术存在的上述缺点，而提供一种汽车转向横拉杆。

[0005] 本实用新型的目的是由以下技术方案实现的：

[0006] 汽车转向横拉杆，包括横拉杆本体、外接头壳体、球头销、开口销，所述横栏杆本体通过锁紧螺母与外接头壳体连接，所述外接头壳体内侧端部设置有端盖，所述横拉杆本体一端设置有与所述球头销下部适配的通孔，所述球头销通过所述通孔与所述横拉杆本体连接，所述球头销下部设置于球碗内，所述球碗与所述端盖之间设置有弹性垫圈，所述球头销上部设置有开口螺母，所述开口螺母上端设置有所述用于限位所述球头销的所述开口销。

[0007] 本实用新型的有益效果：本实用新型由于采用上述技术方案，

[0008] 本汽车转向横拉杆与方向机齿条轴的连接牢固性好、安全性高，同时通过球碗与端盖间所设置的弹性垫圈提升球头销使用寿命。

[0009] 下面结合附图和实施例对本实用新型做进一步说明。

附图说明

[0010] 图1为本实用新型结构示意图；

[0011] 图2为本实用新型俯视图。

[0012] 图中：1、横拉杆本体；2、锁紧螺母；3、外接头壳体；4、球头销；5、开口螺母；6、球碗；7、端盖；8、梯形臂；9、开口销。

具体实施方式

[0013] 下面结合附图和实例，对本实用新型进行详细的描述。

[0014] 如图1、2所示，本实用新型汽车转向横拉杆，包括横拉杆本体1、外接头壳体3、球头

销4、开口销9，横栏杆本体1通过锁紧螺2母与外接头壳体3连接，外接头壳体3与梯形臂8连接，外接头壳体3内侧端部设置有端盖7，横拉杆本体1一端设置有与球头销4下部适配的通孔，球头销4通过通孔与横拉杆本体1连接，球头销4下部设置于球碗6内，球碗6与端盖7之间设置有弹性垫圈，球头销4上部设置有开口螺母5，开口螺母5上端设置有用于限位所述球头销的开口销9。

[0015] 以上所述，仅是本实用新型的较佳实施例而已，并非对本实用新型作任何形式上的限制，凡是依据本实用新型的技术实质对以上实施例所作的任何简单修改、等同变化与修饰，均仍属于本实用新型技术方案的范围内。

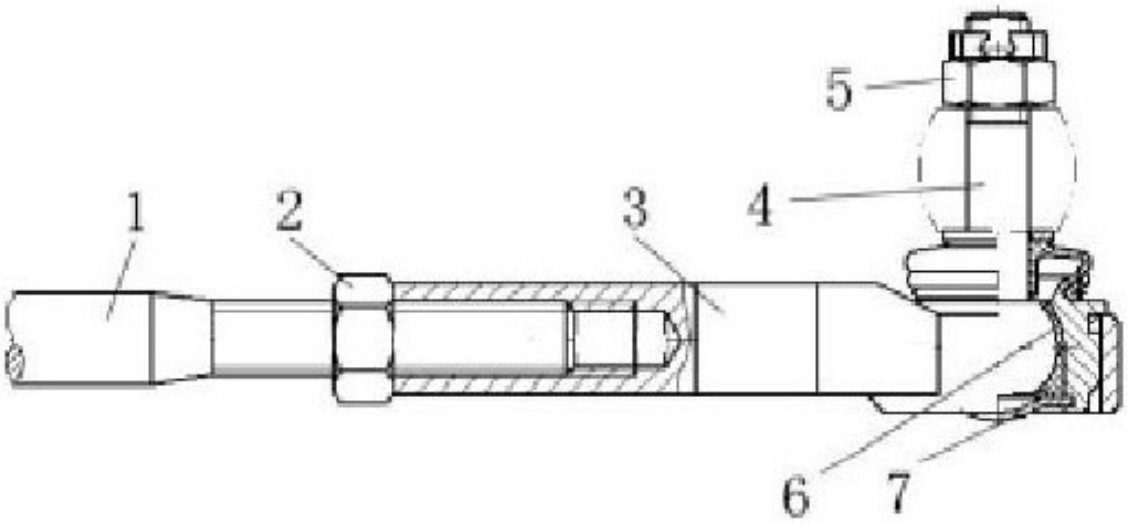

图1

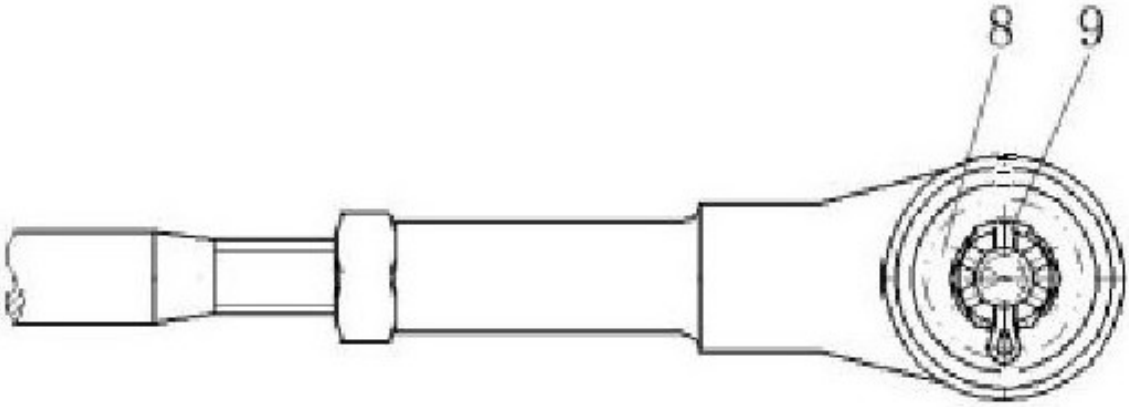

图2