(19)中华人民共和国国家知识产权局

(12)实用新型专利

(10)授权公告号 CN 207376661 U
(45)授权公告日 2018.05.18

(21)申请号 201721181290.X

(22)申请日 2017.09.15

(73)专利权人 中冶建工集团有限公司
地址 400084 重庆市大渡口区西城大道1号

(72)发明人 潘荣杰 姜春杨

(74)专利代理机构 重庆博凯知识产权代理有限公司 50212
代理人 周辉

(51)Int.Cl.
E02D 29/16(2006.01)
E04B 1/68(2006.01)

权利要求书1页 说明书3页 附图1页

(54)实用新型名称

一种地下室外墙后浇带的封堵结构

(57)摘要

本实用新型公开了一种地下室外墙后浇带的封堵结构，包括外墙体，以及沿竖向留设在所述外墙体上的后浇带，所述外墙体内埋设有沿横向贯穿所述后浇带的预埋钢筋；其特征在于，还包括设置在所述外墙体的外侧用于封堵所述后浇带的预制板，所述预制板沿所述外墙体的高度方向设置；所述预制板上具有多个伸入所述后浇带的连接钢筋，所述连接钢筋背离所述预制板的一端连接在所述预埋钢筋上，使所述预制板紧贴在所述外墙体上。本实用新型具有结构简单，施工方便，有利于缩短工期，封堵效果较好等优点。

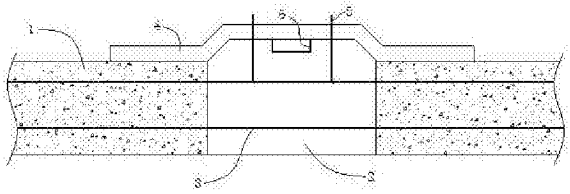

CN 207376661 U

1.一种地下室外墙后浇带的封堵结构，包括外墙体(1)，以及沿竖向留设在所述外墙体(1)上的后浇带(2)，所述外墙体(1)内埋设有沿横向贯穿所述后浇带(2)的预埋钢筋(3)；其特征在于，还包括设置在所述外墙体(1)的外侧用于封堵所述后浇带(2)的预制板(4)，所述预制板(4)沿所述外墙体(1)的高度方向设置；所述预制板(4)上具有多个伸入所述后浇带(2)的连接钢筋(5)，所述连接钢筋(5)背离所述预制板(4)的一端连接在所述预埋钢筋(3)上，使所述预制板(4)紧贴在所述外墙体(1)上；所述预制板(4)包括混凝土和纵横交错地设置在混凝土内的受力钢筋，所述连接钢筋(5)位于所述受力钢筋的纵横交界处；所述连接钢筋(5)背离所述预制板(4)的一端具有用于挂接所述预埋钢筋(3)的挂钩，所述连接钢筋(5)的另一端具有外螺纹，且贯穿所述预制板(4)并安装有紧固螺母；所述预制板(4)的上部具有呈倒U型的吊环(6)，所述吊环(6)位于所述预制板(4)朝向所述后浇带(2)的一侧，所述吊环(6)的下端朝向所述预制板(4)弯折并预埋在所述预制板(4)内。

2.如权利要求1所述的地下室外墙后浇带的封堵结构，其特征在于，所述预制板(4)包括用于贴合在所述外墙体(1)上的第一平边部，与所述后浇带(2)相对应设置的第二平边部，以及连接在所述第一平边部和第二平边部之间的斜边部；所述第二平边部相对于所述第一平边部沿背离所述后浇带(2)的方向向外突出设置。

3.如权利要求1所述的地下室外墙后浇带的封堵结构，其特征在于，所述预制板(4)背离所述后浇带(2)的一侧满挂钢丝网。

4.如权利要求2所述的地下室外墙后浇带的封堵结构，其特征在于，所述第一平边部的宽度为100mm，所述斜边部的宽度为142mm，且在所述第一平边部所在平面上的投影宽度为100mm。

一种地下室外墙后浇带的封堵结构

技术领域

[0001] 本实用新型涉及建筑施工技术领域，特别的涉及一种地下室外墙后浇带的封堵结构。

背景技术

[0002] 在建筑结构工程施工中，地下室外墙防水施工及基坑回填土一般需要在地下室竖向后浇带封堵完成后才能进行，然而按照图纸设计要求竖向后浇带封堵即后浇带混凝土浇筑一般需要在地下室外墙混凝土浇筑60 天后，等外墙的收缩变形基本完成后才能进行浇筑，然后才能进行地下室外墙外侧的防水施工和回填土工序，这样就大大降低了施工进度。目前大多数采用砖砌挡土墙的方法将地下室外墙竖向后浇带封堵，这种砖砌筑的施工方法施工复杂、封堵后还需要抹灰处理才能进行防水施工工程量大、封堵工期长，而且封堵效果差。

实用新型内容

[0003] 针对上述现有技术的不足，本实用新型所要解决的技术问题是：如何提供一种结构简单，施工方便，有利于缩短工期，封堵效果较好的地下室外墙后浇带的封堵结构。

[0004] 为了解决上述技术问题，本实用新型采用了如下的技术方案：

[0005] 一种地下室外墙后浇带的封堵结构，包括外墙体，以及沿竖向留设在所述外墙体上的后浇带，所述外墙体内埋设有沿横向贯穿所述后浇带的预埋钢筋；其特征在于，还包括设置在所述外墙体的外侧用于封堵所述后浇带的预制板，所述预制板沿所述外墙体的高度方向设置；所述预制板上具有多个伸入所述后浇带的连接钢筋，所述连接钢筋背离所述预制板的一端连接在所述预埋钢筋上，使所述预制板紧贴在所述外墙体上。

[0006] 采用上述结构，由于在外墙体上设置有封堵后浇带的预制板，对后浇带进行防护，这样，可以在后浇带浇筑前，就对外墙体进行防水施工和回填土工序，待外墙的收缩变形基本完成后再进行后浇带的浇筑；有利于加快施工进度。上述结构简单，施工方便，有利于缩短工期，封堵效果较好。

[0007] 进一步的，所述预制板包括混凝土和纵横交错地设置在混凝土内的受力钢筋，所述连接钢筋位于所述受力钢筋的纵横交界处。

[0008] 由于预制板内的受力钢筋的纵横交界处同时受到横向和纵向两个方向的受力钢筋的加强，强度较高，将连接钢筋设置在该位置，有利于提高连接钢筋的连接强度。

[0009] 进一步的，所述连接钢筋背离所述预制板的一端具有用于挂接所述预埋钢筋的挂钩，所述连接钢筋的另一端具有外螺纹，且贯穿所述预制板并安装有紧固螺母。

[0010] 这样，安装时，只需要将连接钢筋的挂钩钩在预埋钢筋上，调整紧固螺钉，就可以将预制板固定在外墙体上。上述结构简单，安装方便。

[0011] 进一步的，所述预制板的上部具有呈倒U型的吊环，所述吊环位于所述预制板朝向所述后浇带的一侧，所述吊环的下端朝向所述预制板弯折并预埋在所述预制板内。

[0012] 采用上述结构，可以利用吊环将预制板吊装到预订位置，而且由于吊环位于预制板朝向后浇带的一侧，使得吊环不会干涉两个相邻的预制板的放置，便于操作。另外，吊环位于后浇带内，后浇带浇筑后，能够将吊环浇筑到后浇带内，无需进行切割操作。

[0013] 进一步的，所述预制板包括用于贴合在所述外墙体上的第一平边部，与所述后浇带相对应设置的第二平边部，以及连接在所述第一平边部和第二平边部之间的斜边部；所述第二平边部相对于所述第一平边部沿背离所述后浇带的方向向外突出设置。

[0014] 这样，可以便于后浇带内的混凝土能够更加充分地填充到后浇带内。

[0015] 进一步的，所述预制板背离所述后浇带的一侧满挂钢丝网。

[0016] 这样，有利于后期的抹灰，提高抹灰的附着力。

[0017] 进一步的，所述第一平边部的宽度为100mm，所述斜边部的宽度为142mm，且在所述第一平边部所在平面上的投影宽度为100mm。

[0018] 综上所述，本实用新型具有结构简单，施工方便，有利于缩短工期，封堵效果较好等优点。

附图说明

[0019] 图1为本实用新型实施例的结构示意图。

具体实施方式

[0020] 下面结合实施例对本实用新型作进一步的详细说明。

[0021] 具体实施时：如图1所示，一种地下室外墙后浇带的封堵结构，以及沿竖向留设在所述外墙体1上的后浇带2，所述外墙体1内埋设有沿横向贯穿所述后浇带2的预埋钢筋3；其特征在于，还包括设置在所述外墙体1的外侧用于封堵所述后浇带2的预制板4，所述预制板4沿所述外墙体1的高度方向设置；所述预制板4上具有多个伸入所述后浇带2的连接钢筋5，所述连接钢筋5背离所述预制板4的一端连接在所述预埋钢筋3上，使所述预制板4紧贴在所述外墙体1上。

[0022] 采用上述结构，由于在外墙体上设置有封堵后浇带的预制板，对后浇带进行防护，这样，可以在后浇带浇筑前，就对外墙体进行防水施工和回填土工序，待外墙的收缩变形基本完成后再进行后浇带的浇筑；有利于加快施工进度。上述结构简单，施工方便，有利于缩短工期，封堵效果较好。

[0023] 实施时，所述预制板4包括混凝土和纵横交错地设置在混凝土内的受力钢筋，所述连接钢筋5位于所述受力钢筋的纵横交界处。

[0024] 由于预制板内的受力钢筋的纵横交界处同时受到横向和纵向两个方向的受力钢筋的加强，强度较高，将连接钢筋设置在该位置，有利于提高连接钢筋的连接强度。

[0025] 实施时，所述连接钢筋5背离所述预制板4的一端具有用于挂接所述预埋钢筋3的挂钩，所述连接钢筋5的另一端具有外螺纹，且贯穿所述预制板4并安装有紧固螺母。

[0026] 这样，安装时，只需要将连接钢筋的挂钩钩在预埋钢筋上，调整紧固螺钉，就可以将预制板固定在外墙体上。上述结构简单，安装方便。

[0027] 具体实施时，还可以在预制板内预埋导向板，所述导向板固定在纵横交错的受力钢筋上，且中部具有可供连接钢筋5穿过的导向孔，所述连接钢筋5穿装在所述导向板的导

向孔内。这样，可以提高预制板与连接钢筋之间的连接强度。

[0028] 实施时，所述预制板4的上部具有呈倒U型的吊环6，所述吊环6位于所述预制板4朝向所述后浇带2的一侧，所述吊环6的下端朝向所述预制板4弯折并预埋在所述预制板4内。

[0029] 采用上述结构，可以利用吊环将预制板吊装到预订位置，而且由于吊环位于预制板朝向后浇带的一侧，使得吊环不会干涉两个相邻的预制板的放置，便于操作。另外，吊环位于后浇带内，后浇带浇筑后，能够将吊环浇筑到后浇带内，无需进行切割操作。

[0030] 实施时，所述预制板4包括用于贴合在所述外墙体1上的第一平边部，与所述后浇带2相对应设置的第二平边部，以及连接在所述第一平边部和第二平边部之间的斜边部；所述第二平边部相对于所述第一平边部沿背离所述后浇带2的方向向外突出设置。

[0031] 这样，可以便于后浇带内的混凝土能够更加充分地填充到后浇带内。

[0032] 实施时，所述预制板4背离所述后浇带2的一侧满挂钢丝网。

[0033] 这样，有利于后期的抹灰，提高抹灰的附着力。

[0034] 实施时，所述第一平边部的宽度为100mm，所述斜边部的宽度为142mm，且在所述第一平边部所在平面上的投影宽度为100mm。

[0035] 以上所述仅为本实用新型的较佳实施例而已，并不以本实用新型为限制，凡在本实用新型的精神和原则之内所作的任何修改、等同替换和改进等，均应包含在本实用新型的保护范围之内。

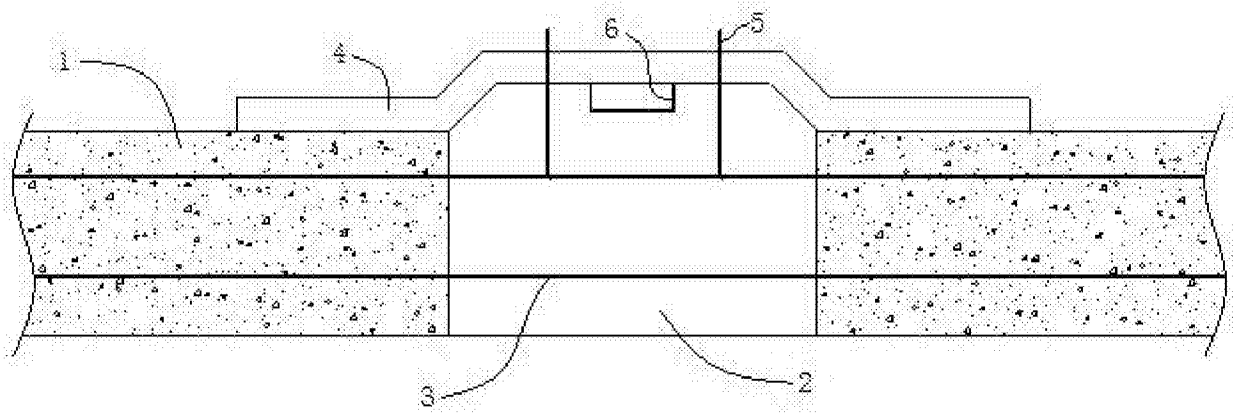

图1