(19)中华人民共和国国家知识产权局

(12)实用新型专利

(10)授权公告号 CN 208034805 U
(45)授权公告日 2018.11.02

(21)申请号 201820025834.1

(22)申请日 2018.01.08

(73)专利权人 安徽力森木塑新材料有限公司
地址 242199 安徽省宣城市郎溪县十字镇开发区

(72)发明人 叶红宇

(74)专利代理机构 安徽力澜律师事务所 34127
代理人 王际复

(51)Int.Cl.
B26D 7/06(2006.01)
B26D 7/00(2006.01)

权利要求书1页 说明书2页 附图1页

(54)实用新型名称

一种新型木塑板材切割用支撑架

(57)摘要

本实用新型公开了一种新型木塑板材切割用支撑架，包括底座和工作台，所述工作台的前后两侧均安装有挡板，且两个挡板等间距安装有固定轴，所述固定轴的两端分别通过螺母固定在挡板上，所述固定轴位于两个挡板内侧部分安装有滚筒。本实用新型通过控制升降电机工作，将工作台调整至板材切割机同一高度，利用固定座将工作台固定在切割机的输出端，通过工作台对切割的板材进行支撑和输送，设置的滚筒可便于对板材的输送，通过控制伸缩杆的伸缩可调整两个限位板之间的间距，从而适应各种不同尺寸的板材，限位板可有效防止板材在切割过程中发生偏移，本实用新型结构合理，使用方便，可有效提高工作效率和产品的质量。

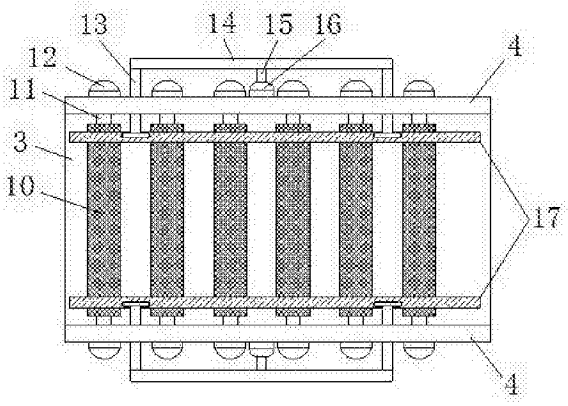

CN 208034805 U

1.一种新型木塑板材切割用支撑架，包括底座(2)和工作台(3)，其特征在于：所述工作台(3)的前后两侧均安装有挡板(4)，且两个挡板(4)等间距安装有固定轴(11)，所述固定轴(11)的两端分别通过螺母(12)固定在挡板(4)上，所述固定轴(11)位于两个挡板(4)内侧部分安装有滚筒(10)，所述工作台(3)位于挡板(4)的内侧设有以工作台(3)水平中心线对称分布的两个限位板(17)，所述挡板(4)的外侧安装有伸缩气缸(16)，所述伸缩气缸(16)设有伸缩杆(15)，所述伸缩杆(15)远离伸缩气缸(16)的一端固定连接至连杆(14)的竖直中线处，所述连杆(14)的两端且位于挡板(4)的一侧设有连接柱(13)，所述连接柱(13)远离连杆(14)的一端贯穿挡板(4)与限位板(17)固定相连。

2.根据权利要求1所述的一种新型木塑板材切割用支撑架，其特征在于：所述底座(2)顶部设有升降电机(5)，所述升降电机(5)顶部设有升降杆(6)，所述升降杆(6)的顶端与工作台(3)的底部固定相连，所述底座(2)的底部设有脚轮(1)。

3.根据权利要求1所述的一种新型木塑板材切割用支撑架，其特征在于：所述工作台(3)还设有接线座(8)以及设置在接线座(8)一侧的控制面板(9)。

4.根据权利要求1所述的一种新型木塑板材切割用支撑架，其特征在于：所述工作台(3)的一侧设有固定座(7)，所述工作台(3)通过设置的固定座(7)固定至切割机的一侧。

一种新型木塑板材切割用支撑架

技术领域

[0001] 本实用新型涉及木塑板材生产设备技术领域，特别涉及一种新型木塑板材切割用支撑架。

背景技术

[0002] 木塑复合板材是一种主要由木材(木纤维素、植物纤维素)为基础材料与热塑性高分子材料(塑料)和加工助剂等，混合均匀后再经模具设备加热挤出成型而制成的高科技绿色环保材料，兼有木材和塑料的性能与特征，能替代木材和塑料的新型复合材料。在进行木塑板材生产的时候首先是将木塑板材进行挤压成型然后根据不同需要切割成不同形状，现在一般都是采用切割机在传送的过程中进行切割，这样能保证工作的效率，但是在传送设备上安装的切割机在进行切割的时候往往会发生切割损伤或切割失误的情况，并且在板材传送出来的时候板材的末端会由于没有支撑而下降，下降之后就会发生切割不准确的现象，残次率较高。为此，我们提出一种新型木塑板材切割用支撑架。

实用新型内容

[0003] 本实用新型的主要目的在于提供一种新型木塑板材切割用支撑架，通过将装置接通电源，使其能够正常工作，利用控制面板控制装置的工作状态，通过控制升降电机工作，使升降杆上下移动，将工作台调整至板材切割机同一高度，利用固定座将工作台固定在切割机的输出端，通过工作台对切割的板材进行支撑和输送，设置的滚筒可便于对板材的输送，通过控制伸缩杆的伸缩可调整两个限位板之间的间距，从而适应各种不同尺寸的板材，限位板可有效防止板材在切割过程中发生偏移，可以有效解决背景技术中的问题。

[0004] 为实现上述目的，本实用新型采取的技术方案为：

[0005] 一种新型木塑板材切割用支撑架，包括底座和工作台，所述工作台的前后两侧均安装有挡板，且两个挡板等间距安装有固定轴，所述固定轴的两端分别通过螺母固定在挡板上，所述固定轴位于两个挡板内侧部分安装有滚筒，所述工作台位于挡板的内侧设有以工作台水平中心线对称分布的两个限位板，所述挡板的外侧安装有伸缩气缸，所述伸缩气缸设有伸缩杆，所述伸缩杆远离伸缩气缸的一端固定连接至连杆的竖直中线处，所述连杆的两端且位于挡板的一侧设有连接柱，所述连接柱远离连杆的一端贯穿挡板与限位板固定相连。

[0006] 进一步地，所述底座顶部设有升降电机，所述升降电机顶部设有升降杆，所述升降杆的顶端与工作台的底部固定相连，所述底座的底部设有脚轮。

[0007] 进一步地，所述工作台还设有接线座以及设置在接线座一侧的控制面板。

[0008] 进一步地，所述工作台的一侧设有固定座，所述工作台通过设置的固定座固定至切割机的一侧。

[0009] 与现有技术相比，本实用新型具有如下有益效果：通过控制升降电机工作，将工作台调整至板材切割机同一高度，利用固定座将工作台固定在切割机的输出端，通过工作台

对切割的板材进行支撑和输送，设置的滚筒可便于对板材的输送，通过控制伸缩杆的伸缩可调整两个限位板之间的间距，从而适应各种不同尺寸的板材，限位板可有效防止板材在切割过程中发生偏移，本实用新型结构合理，使用方便，可有效提高工作效率和产品的质量。

附图说明

[0010] 图1为本实用新型的整体结构示意图。

[0011] 图2为本实用新型的工作台结构示意图。

[0012] 图中：1、脚轮；2、底座；3、工作台；4、挡板；5、升降电机；6、升降杆；7、固定座；8、接线座；9、控制面板；10、滚筒；11、固定轴；12、螺母；13、连接柱；14、连杆；15、伸缩杆；16、伸缩气缸；17、限位板。

具体实施方式

[0013] 为使本实用新型实现的技术手段、创作特征、达成目的与功效易于明白了解，下面结合具体实施方式，进一步阐述本实用新型。

[0014] 如图1-2所示，一种新型木塑板材切割用支撑架，包括底座2和工作台3，所述工作台3的前后两侧均安装有挡板4，且两个挡板4等间距安装有固定轴11，所述固定轴11的两端分别通过螺母12固定在挡板4上，所述固定轴11位于两个挡板4内侧部分安装有滚筒10，所述工作台3位于挡板4的内侧设有以工作台3水平中心线对称分布的两个限位板17，所述挡板4的外侧安装有伸缩气缸16，所述伸缩气缸16设有伸缩杆15，所述伸缩杆15远离伸缩气缸16的一端固定连接至连杆14的竖直中线处，所述连杆14的两端且位于挡板4的一侧设有连接柱13，所述连接柱13远离连杆14的一端贯穿挡板4与限位板17固定相连。

[0015] 本实用新型一种新型木塑板材切割用支撑架，通过将装置接通电源，使其能够正常工作，利用控制面板9控制装置的工作状态，通过控制升降电机5工作，使升降杆6上下移动，将工作台3调整至板材切割机同一高度，利用固定座7将工作台3固定在切割机的输出端，通过工作台3对切割的板材进行支撑和输送，设置的滚筒10可便于对板材的输送，通过控制伸缩杆15的伸缩可调整两个限位板17之间的间距，从而适应各种不同尺寸的板材，限位板17可有效防止板材在切割过程中发生偏移。

[0016] 其中，所述底座2顶部设有升降电机5，所述升降电机5顶部设有升降杆6，所述升降杆6的顶端与工作台3的底部固定相连，所述底座2的底部设有脚轮1。

[0017] 其中，所述工作台3还设有接线座8以及设置在接线座8一侧的控制面板9，接线座8分别和升降电机5、控制面板9、伸缩气缸16电性连接。

[0018] 其中，所述工作台3的一侧设有固定座7，所述工作台3通过设置的固定座7固定至切割机的一侧。

[0019] 以上显示和描述了本实用新型的基本原理和主要特征和本实用新型的优点。本行业的技术人员应该了解，本实用新型不受上述实施例的限制，上述实施例和说明书中描述的只是说明本实用新型的原理，在不脱离本实用新型精神和范围的前提下，本实用新型还会有各种变化和改进，这些变化和改进都落入要求保护的本实用新型范围内。本实用新型要求保护范围由所附的权利要求书及其等效物界定。

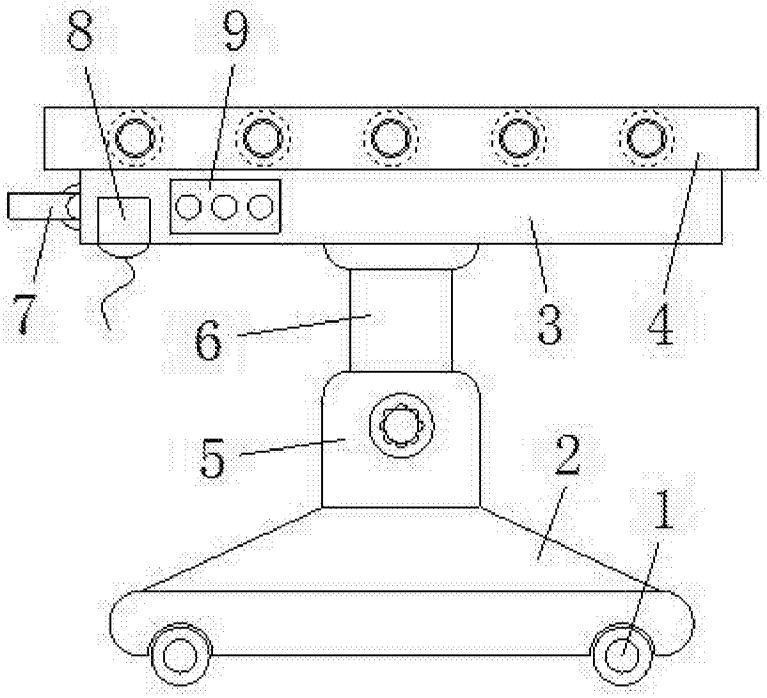

图1

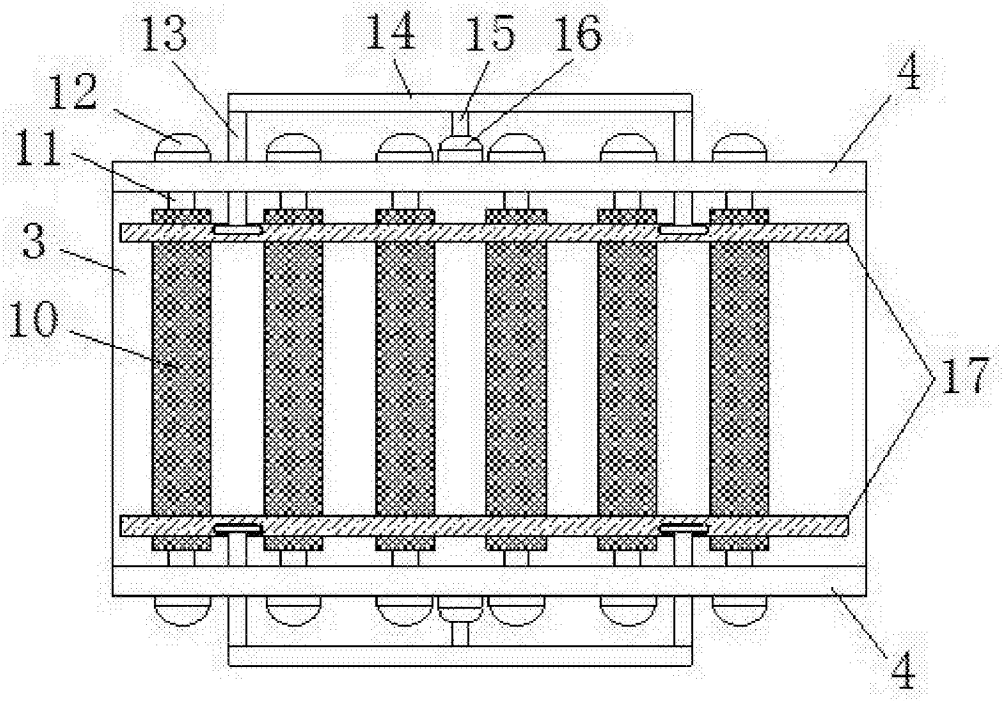

图2