(19)中华人民共和国国家知识产权局

(12)发明专利

(10)授权公告号 CN 101505631 B
(45)授权公告日 2011.09.14

(21)申请号 200780031502.9
(22)申请日 2007.03.26
(30)优先权数据
227270/2006 2006.08.24 JP
(85)PCT申请进入国家阶段日
2009.02.24
(86)PCT申请的申请数据
PCT/JP2007/056168 2007.03.26
(87)PCT申请的公布数据
WO2008/023472 JA 2008.02.28
(73)专利权人 有限会社美容室零
地址 日本福冈县
(72)发明人 久保义明
(74)专利代理机构 中国国际贸易促进委员会专利商标事务所 11038
代理人 张斯盾
(51)Int.Cl.
A45D 44/14(2006.01)
G09B 19/24(2006.01)
(56)对比文件
JP 2000342333 A,2000.12.12, 全文.
JP 10228232 A,1998.08.25, 全文.
US 4370137 A,1983.01.25, 全文.
审查员 张晓宁

权利要求书 1 页 说明书 17 页 附图 7 页

(54)发明名称

理发美容技术练习用具以及理发美容技术练习用模型

(57)摘要

本发明以提供一种理发美容技术练习用具为目的，所述理发美容技术练习用具因为为了容易判明是否存在在夹在手指之间并拉出时的扭曲、水平方向的角度偏移，自己能够判定用于剪理、盘绕的正确的姿势等，再有，能够掌握不存在扭曲、角度偏移的正确的姿势、姿态、手、剪刀的位置等，能够对自己的不良习惯、自己欠缺的技术作出某种客观的判定，因此，能够在短时间掌握正确的剪理、盘绕的基本技术，再有，即使用完，只要更换新的，头部模型就能够反复使用，能够抑制运营成本。本发明中，具有固定在头部模型(100)的固定部(2)、形成在固定部(2)的连结部(3)、可拆装地形成于连结部(3)的安装部(6)、一端接续在安装部(6)的一乃至多片的带状部(8)。

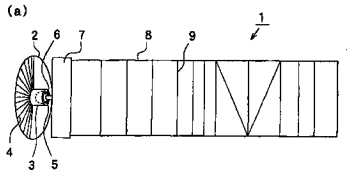

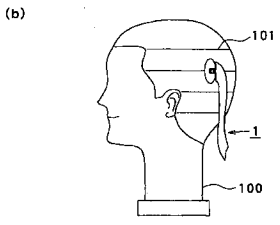

CN 101505631 B

1. 一种理发美容技术练习用具，其特征在于，具有嵌装或插装在形成于头部模型的表面的由凹部或凸部构成的被紧固部且可转动地被紧固的紧固部、和一端接续在上述紧固部的一片或多片带状部。

2. 如权利要求 1 所述的理发美容技术练习用具，其特征在于，具有延伸设置或者连结在上述紧固部的捆扎部，上述带状部可拆装地捆扎在上述捆扎部。

3. 如权利要求 1 所述的理发美容技术练习用具，其特征在于，具有标示在上述头部模型的表面的上述被紧固部的周围的第一角度刻度。

4. 如权利要求 1 所述的理发美容技术练习用具，其特征在于，具有附加设置在上述带状部的侧方的标示板和被标示在上述标示板的第二角度刻度。

5. 一种理发美容技术练习用具，其特征在于，具有夹持在头部模型的表面由突条部形成的被紧固部并可拆装地被紧固的紧固部、形成于上述紧固部的连结部、一端嵌合于上述连结部且可转动地被接续的一片或多片带状部。

6. 如权利要求 5 所述的理发美容技术练习用具，其特征在于，具有延伸设置或者连结在上述连结部的捆扎部，上述带状部可拆装地捆扎在上述捆扎部。

7. 如权利要求 5 所述的理发美容技术练习用具，其特征在于，具有标示在上述头部模型的表面的上述被紧固部的周围的第一角度刻度。

8. 如权利要求 5 所述的理发美容技术练习用具，其特征在于，具有附加设置在上述带状部的侧方的标示板和被标示在上述标示板的第二角度刻度。

9. 一种理发美容技术练习用模型，其特征在于，具有头部模型和在上述头部模型的表面的多个部位相互隔开适当的间隔，由凹部、凸部、突条部的任意一个形成并紧固有权利要求 1 至 8 中的任一项所述的理发美容技术练习用具的紧固部的被紧固部。

10. 一种使用了理发美容技术练习用具的理发美容技术练习用模型，其特征在于，具有

(a) 权利要求 1 至 8 中的任一项所述的理发美容技术练习用具、

(b) 具有头部模型和在上述头部模型的表面的多个部位相互隔开适当的间隔，由凹部、凸部、突条部的任意一个形成并拆装自由地紧固有上述理发美容技术练习用具的上述紧固部的被紧固部。

理发美容技术练习用具以及理发美容技术练习用模型

技术领域

[0001] 本发明涉及在进行头发的剪理、盘绕的练习时使用的理发美容技术练习用具以及理发美容技术练习用模型。

背景技术

[0002] 以往，在美容师、理容师，特别是美容师、理容师的学习生、初学者掌握作为整发技术的基本的头发的剪理技术、将头发卷绕在烫发用杆上的盘绕技术的情况下，使用将天然或者合成树脂制的毛发植毛于由合成树脂材料等造型的头部模型的练习用假发。在使用练习用假发，练习头发的剪理的情况下，将剪理的部分的毛发很薄地分开，将毛发夹在手指和手指之间并拉出，用剪刀剪理拉出的毛发的前端，据此，掌握作为目的的用于制作发型的姿势、姿态、视线、分开毛发的角度、将分开的毛发夹在手指之间并拉出的角度、用剪刀剪理的长度、角度。因为这些要根据所希望的发型来组合、分开使用，所以，是作为剪发的基本技术必须首先掌握的技术。

[0003] 但是，因为初学者很难理解印象中的发型和拉出分开的毛发的角度、剪理位置的关系，另外，相对于练习用假发的姿势、姿态不稳定，所以，在将分开的毛发夹在手指之间拉出时，不是改变姿势、姿态，而是自己在无意中，为了剪理方便而扭曲毛发的束，或者拉出的角度不一定，角度杂乱的情况很多，由被剪理的毛发的毛尖所形成的线、面呈锯齿状或者成为起浪那样的形状的情况很多。因为若是练习用假发，则没有确认被剪理的毛发的毛尖所形成的线、面，就不能判断自己的剪理技术的好坏，所以，在剪理的练习中，初学者、学习生自己本身不能判断姿势、姿态等的基本技术的掌握程度。因此，不能对自己欠缺的技术作出某种客观的判定，掌握基本技术需要时间。

[0004] 另一方面，虽然教授初学者这些技术的指导者是看着针对作为目的的发型的剪理动作，就姿势、姿态、将分开的毛发夹在手指之间拉出的角度等的基本技术进行指导，但是，由于这些技术是通过自己的经验掌握的技术，所以，客观地教授学习生、初学者极其困难。另外，接受指导的学习生、初学者也由于没有客观地判定剪理的动作妥当与否的基准而难以理解，掌握基本技术需要时间。

[0005] 另外，作为以往的发的剪理的练习用具，已知的是，例如在（专利文献 1）所公开的“剪发练习用具，所述剪发练习用具，具有没有头发的原尺寸大的人头模型主体，和在形成为方形状等的基材上植设毛发，并局部地覆盖人头模型主体的头发部的毛发体，毛发体的基材形成为相对于人头模型主体拆装自由，多个毛发体构成组，作为整体，整体覆盖人头模型主体的头发部”。

[0006] 在（专利文献 2）中记载了“由宽度形成为 5 ～ 8cm，通过插通于在上端部中央形成的孔的绳子所汇集的薄片构成的剪发练习用具”。

[0007] 专利文献 1 :特开 2000-342333 号公报

[0008] 专利文献 2 :特开平 10-228232 号公报

[0009] 但是，在上述以往的技术中，具有下述那样的课题。

[0010] (1)(专利文献 1)所公开的技术是为了解决由于以往是将毛发紧固在人头模型主体,所以,若因剪理练习毛发用完,则只有废弃人头模型主体,成本升高,特别是不能反复进行特定部位的剪理练习这样的课题的技术,是通过在人头模型主体拆装自由地形成毛发体的基材,能够在通过恰当更换用完的毛发体来反复使用人头模型主体进行练习的技术。但是,由于在形成为方形状等的基材上植设的毛发有如粗的束,所以,将该毛发分开,夹在手指之间并拉出,将它剪理这样的动作本身与使用以往的练习用假发的情况相同,因此,没有确认被剪理的毛发的毛尖所形成的线、面,就不能判断自己的剪理技术的好坏。因此,初学者、学习生在剪理的练习中自己本身不能判定姿势、姿态等的基本技术的掌握程度,所以,不能对自己欠缺的技术作出某种客观的判定,掌握基本技术需要时间。

[0011] (2)(专利文献 2)所公开的技术虽然是能够提供一种可以抑制用于准备了天然、人工毛发的成本,同时在剪理练习后容易处理的发剪理练习用具的技术,但它仅仅是在练习时,将绳子从薄片拉出,夹在单手的手指之间,使另一只单手上的剪刀动作,沿薄片上描绘的直线、曲线切断,单纯地练习剪刀的操作的技术。因此,它的课题是不能掌握为了制作作为目的的发型,用怎样的角度拉出发,在哪里切断这样的剪理技术的基本。另外,虽然能够记住剪刀的使用方法,但是,存在不能掌握用于拉出发的姿势、姿态等最重要的身体的使用方法。

[0012] 本发明是解决上述以往的课题的发明,以提供一种理发美容技术练习用具为目的,所述理发美容技术练习用具因为为了容易判明是否存在在夹在手指之间并拉出时的扭曲、水平方向的角度偏移,自己能够判定用于剪理、盘绕的正确的姿势等,再有,能够掌握不存在扭曲、角度偏移的正确的姿势、姿态、手、剪刀的位置等,能够对自己的不良习惯、自己欠缺的技术作出某种客观的判定,因此,能够在短时间掌握正确的剪理、盘绕的基本技术,另外,指导者也能够客观地教授基本技术,能够进行有效的指导,再有,即使用完,只要更换新的,头部模型就能够反复使用,能够抑制运营成本。

[0013] 另外,本发明的目的是提供一种安装理发美容技术练习用具,能够练习剪理、盘绕的基本技术的理发美容技术练习用模型。

发明内容

[0014] 为了解决上述以往的课题,本发明的理发美容技术练习用具以及使用了它的理发美容技术练习用模型具有下述的构成。

[0015] 第一发明记载的理发美容技术练习用具具有下述的构成,即,具有在形成于头部模型的表面的被紧固部,可在上述头部模型的表面的水平方向转动地被紧固的紧固部和一端接续在上述紧固部的一片乃至多片带状部。

[0016] 根据该构成,能够得到下述那样的作用。

[0017] (1)因为具有可拆装地紧固于头部模型的紧固部和一端接续在紧固部的一片乃至多片的带状部,所以,由于带状部宽度宽,厚度薄,因此,若在将带状部夹在手指之间拉出时,存在扭曲、水平方向的角度偏移,则在带状部产生松弛,因此,能够自己判断有无扭曲、角度偏移,再有,因为能够掌握不产生带状部的扭曲、角度偏移的正确的姿势、姿态、手、剪刀的位置等,能够对自己的不良习惯、自己欠缺的技术作出某种客观的判定,所以,能够在短时间掌握正确的剪理、盘绕的基本技术。

[0018] (2) 教授剪理、盘绕的基本技术的指导者也能够指导姿势、姿态、手、剪刀的位置等，能够客观地教授基本技术，以便没有将带状部扭曲，另外，能够不存在水平方向的角度偏移地将带状部拉出。另外，接受指导的学习生、初学者因为能够客观地判定自己的剪理、盘绕的动作妥当与否，所以，容易理解，能够在短时间掌握剪理的基本技术。

[0019] (3) 因为具有可拆装地紧固在头部模型的紧固部，所以，在用完带状部后，只要将理发美容技术练习用具换成新的，头部模型就能够反复使用，能够抑制运营成本。

[0020] 在这里，作为头部模型，使有那个没有植设毛发的头部模型。

[0021] 作为紧固部，使用形成为面状、带状、点状等，并可拆装地形成于头部模型的紧固部。

[0022] 作为使紧固部能够拆装于头部模型的构件，使用由吸盘等产生的吸引力吸附的构件，通过粘接带等粘贴的构件等。另外，也能够使用通过嵌装、插装、旋合安装、磁安装、用夹具等夹装、粘贴，相对于形成有凹部、凸部、孔部、螺纹部、魔术贴、被埋设的磁性材料等的被紧固部的头部模型，拆装紧固部的构件等。

[0023] 作为带状部，使用由软质的合成树脂制、橡胶制、纸制、金属箔、毛发、人工毛发等形成为宽度宽的薄的带状的带状部。用于当作将毛发分开的束。

[0024] 作为带状部的宽度，合适使用的是与夹在手指和手指之间并拉出的毛发的束大致相等的 2 ～ 5cm。与带状部的宽度比 2cm 窄相伴，可看到难以判断拉出的带状部是否被扭曲的倾向，与比 5cm 宽相伴，能看到难以夹在手指之间，与实际的剪理、盘绕的触感不同的倾向，因此都不好。

[0025] 作为带状部的长度，只要比剪刀剪一次的量长就没有特别限制，但是，合适使用的是 5 ～ 30cm，与长度比 5cm 短相伴，可看到在夹在手指与手指之间拉出时难以判断是否被扭曲，不适合剪理、盘绕的练习的倾向，同时，能够切断的次数减少，与比 30cm 长相伴，可看到容易引起扭曲、水平方向的角度偏移，不适合练习的倾向，因此都不好。

[0026] 带状部可在紧固部连接一片乃至多片。可以使多片密集在相同的根，也可以一片片地分散在各别的根来接续。

[0027] 可以在带状部，与带状部的长度方向大致正交或者斜交地显示直线状或者曲线状的剪理用参考线。通过沿剪理用参考线切断，能够进行剪刀的使用方法、剪理的角度的练习。

[0028] 第二发明记载的理发美容技术练习用具具有下述的构成，即，具有夹持在头部模型的表面由突条部形成的被紧固部并可拆装地被紧固的紧固部、形成于上述紧固部的连结部、一端可在上述头部模型的表面的水平方向转动地接续在上述连结部的一片乃至多片的带状部。

[0029] 根据该构成，能够得到下述那样的作用。

[0030] (1) 能够改变带状部的水平方向的角度，能够掌握与带状部的角度相应地使自己的身体位置、姿势变化的情况，能够掌握按照每个区段进行各种剪切方法的情况下的基本动作。

[0031] 理发美容技术练习用具还能够具有固定于头部模型的固定部、形成于上述固定部的连结部、可转动地形成于上述连结部的安装部、一端接续在上述安装部的一片乃至多片带状部。

[0032] 根据该构成，能够得到下述那样的作用。

[0033] (1) 因为具有可转动地形成于连结部的安装部和一端接续于安装部的一片乃至多片带状部，所以，由于带状部宽度宽，厚度薄，因此，若在将带状部夹在手指之间拉出时，存在扭曲、水平方向的角度偏移，则在带状部产生松弛，因此，能够自己判定有无扭曲、角度偏移，再有，因为能够掌握不产生带状部的扭曲、角度偏移的正确的姿势、姿态、手、剪刀的位置等，能够对自己的不良习惯、自己欠缺的技术作出某种客观的判定，所以，能够在短时间掌握正确的剪理、盘绕的基本技术。另外，因为安装部相对于连结部可转动地形成，所以，能够将带状部配置在正交方向、斜交方向，能够掌握与带状部的角度相应地使自己的身体位置、姿势变化的情况，能够掌握按照每个区段进行各种剪切方法的情况下的基本动作。

[0034] (2) 教授剪理、盘绕的基本技术的指导者也能够指导姿势、姿态、手、剪刀的位置等，能够客观地教授基本技术，以便没有将带状部扭曲，另外，能够不存在水平方向的角度偏移地进行拉出。另外，接受指导的学习生、初学者也因为能够客观地判定自己的剪理、盘绕的动作妥当与否，所以能够容易理解，能够在短时间掌握剪理、盘绕的基本技术。

[0035] 在这里，作为头部模型、带状部，与第一发明中所说明的头部模型、带状部相同，因此，省略说明。

[0036] 作为固定部，使用形成为面状、带状、点状等，并可拆装地形成于头部模型的固定部或者紧固在头部模型的固定部。

[0037] 作为使安装部能够拆装于连结部的构件，使用由吸盘等产生的减压或由磁力等产生的吸引力吸附的构件，通过粘接带等粘贴的构件等。另外，也能够使用在形成有凹部、凸部、魔术贴等的连结部的固定部拆装安装部的构件等。

[0038] 理发美容技术练习用具还能够具有固定于头部模型的固定部、可转动地形成于上述固定部的连结部、可拆装地形成于上述连结部的安装部、一端接续在上述安装部的一片乃至多片带状部。

[0039] 根据该构成，能够得到下述那样的作用。

[0040] (1) 因为安装部相对于固定部的连结部可转动地形成，所以，能够将带状部配置在正交方向、斜交方向，能够掌握与带状部的角度相应地使自己的身体位置、姿势变化的情况，能够掌握按照每个区段进行各种剪切方法的情况下的基本动作。

[0041] 第三发明具有下述的构成，即，在第一、第二发明记载的理发美容技术练习用具中，具有延伸设置或者连结在上述紧固部、上述连结部的任意一个的捆扎部，上述带状部可拆装地捆扎在上述捆扎部。

[0042] 根据该构成，在通过第一或第二发明所得到的作用的基础上，还能够得到下述那样的作用。

[0043] (1) 因为带状部可拆装地捆扎在延伸设置或者连结于紧固部、连结部中的任意一个的捆扎部，所以，能够仅更换带状部。因此，在带状部用完后，只要仅将带状部换成新的，固定部就能够反复使用，能够抑制运转成本。

[0044] 在这里，作为捆扎部，使用夹着带状部的一端侧的夹具、一端侧插通于被形成为袋状的带状部的袋状的部分的棒状部件、板状部件等。

[0045] 第四发明具有下述的构成，即，在第一至第三发明中的任一项记载的理发美容技术练习用具中，具有 (a) 设置在上述紧固部并固定有上述带状部的一端的硬质的板状部，

或者 (b) 形成在上述带状部的一端侧，并被捆扎在上述捆扎部的硬质的板状部。

[0046] 根据该构成，在通过第一至第三中的任一项发明得到的作用的基础上，还能够得到下述那样的作用。

[0047] (1) 因为具有固定了带状部的一端或者形成在带状部的一端侧的硬质的板状部，所以，能够以板状部为基准，通过目视，容易地判断有无在将带状部夹在手指之间拉出时的带状部的扭曲、角度偏移。

[0048] 在这里，作为板状部，只要是形成得比带状部还要硬质的板状部，就能够没有特别限制地使用，例如，能够使用由硬质的合成树脂制、硬质橡胶制、金属制、纸制等形成的板状部。另外，也可以是在带状部的根部涂抹粘接剂，使之硬化的板状部。另外，也可以将由夹具等形成的捆扎部作为板状部使用。另外，也可以通过用捆扎部加强带状部，作为板状部使用。

[0049] 板状部的长度为 1mm ～ 5cm，好的是 1cm ～ 3cm。与板状部的长度比 1cm 短相伴，可看到难以以板状部为基准目视判定扭曲、偏移的倾向，与比 3cm 长相伴，可以看到在拉出带状部时，板状部也挠曲变形，难以判定带状部的扭曲、角度偏移的倾向。特别是，若比 1mm 短，比 5cm 长，则这些倾向明显，因此都不好。

[0050] 第五发明具有下述的构成，即，在第一至第四发明中的任一项记载的理发美容技术练习用具中，在上述紧固部的表面或者上述头部模型的表面标示第一角度刻度。

[0051] 根据该构成，在通过第一至第四中的任一项发明得到的作用的基础上，还能够得到下述那样的作用。

[0052] (1) 因为在紧固部的表面或者头部模型的表面标示第一角度刻度，所以，相对于紧固部读取转动的带状部的角度，能够掌握带状部的角度和自己身体的位置、姿势的关系。

[0053] 在这里，作为第一角度刻度，使用从带状部、连结部、安装部的转动中心放射状地标示的刻度。可以用数字来标示角度，但也可以仅仅单纯地用线、点来表示刻度。

[0054] 第六发明具有下述的构成，即，在第一至第五发明中的任一项记载的理发美容技术练习用具中，具有附加设置在上述带状部的标示板，和被标示在上述标示板的第二角度刻度。

[0055] 根据该构成，在通过第一至第五中的任一项发明得到的作用的基础上，还能够得到下述那样的作用。

[0056] (1) 因为具有附加设置在带状部的标示板和被标示在标示板的第二角度刻度，所以，能够在进行假想了改变拉出毛发的角度或者以一定的角度拉出的情况的练习时，理解以什么样的角度拉出，能够掌握拉出的角度和姿势、姿态的关系。

[0057] 在这里，作为标示板，有与带状部的宽度方向大致正交，竖立设置在紧固部、固定部的标示板，配设在连结部、板状部的标示板等，使用附加设置在带状部的侧方的标示板。是为了能够测量带状部相对于紧固部、固定部、板状部的角度。

[0058] 作为第二角度刻度，使用从带状部的根放射状地标示的刻度。在带状部被固定在板状部的情况下，也是使用从固定于板状部的带状部的根放射状地标示的刻度。可以用数字来标示角度，但也可以仅仅单纯地用线、点来表示刻度。

[0059] 第七发明记载的理发美容技术练习用模型具有下述的构成，即，由在表面的多个部位相互隔开适当的间隔，通过凹部、凸部、孔部、螺纹部、突条部、磁性材料形成并且紧固

有第一至第六发明中的任一项所述的理发美容技术练习用具的紧固部的被紧固部的头部模型构成。

[0060] 根据该构成，能够得到下述那样的作用。

[0061] (1) 因为具有紧固理发美容技术练习用具的紧固部的被紧固部，所以，安装理发美容技术练习用具，可以练习剪理、盘绕的基本技术。

[0062] 在这里，作为理发美容技术练习用模型，使用在头部模型的表面形成有紧固或者固定理发美容技术练习用具的紧固部或者固定部的被紧固部的理发美容技术练习用模型。另外，也可以使用在表面形成有被紧固部的模型主体的背面，具有可覆盖已有的头部模型等地被形成的被覆盖部的理发美容技术练习用模型。另外，也可以使用通过合成树脂制、金属制等，在栽植时遍及后头部薄壁状地形成，具有被紧固部的头部模型。

[0063] 作为被紧固部，能够使用由凹部、凸部、孔部、螺纹部、魔术贴、磁性材料等形成，并通过用夹具等夹装、嵌装、插装、旋合安装、磁安装、粘贴等，使紧固部、固定部能够拆装自由的被紧固部。

[0064] 发明效果

[0065] 如上所述，根据本发明的理发美容技术练习用具以及使用它的理发美容技术练习用模型，能够得到下述那样有利的效果。

[0066] 根据第一发明，

[0067] (1) 能够提供一种理发美容技术练习用具，该理发美容技术练习用具因为带状部宽度宽，所以，能够自己判定有无在将带状部夹在手指之间拉出时的扭曲、水平方向的角度偏移，再有，因为能够掌握不产生带状部的扭曲、角度偏移的正确的姿势、姿态、手、剪刀的位置等，能够对自己的不良习惯、自己欠缺的技术作出某种客观的判定，所以，能够在短时间掌握正确的剪理、盘绕的基本技术。

[0068] (2) 能够提供一种理发美容技术练习用具，该理发美容技术练习用具能够使教授剪理、盘绕的基本技术的指导者也可以指导姿势、姿态、手、剪刀的位置等，能够客观地教授基本技术，以便没有将带状部扭曲，另外，能够不存在水平方向的角度偏移地将带状部拉出，另外，接受指导的学习生、初学者也能够容易理解，能够在短时间掌握剪理等的基本技术。

[0069] (3) 能够提供一种理发美容技术练习用具，该理发美容技术练习用具在用完带状部后，只要将理发美容技术练习用具换成新的，头部模型就能够反复使用，能够抑制运营成本。

[0070] (4) 能够提供一种理发美容技术练习用具，该理发美容技术练习用具因为紧固部能够转动，所以，学习生能够掌握与转动角度相应地使自己的身体位置、姿势变化的情况，能够掌握按照每个区段进行各种剪切方法的情况下的基本动作。

[0071] 根据第二发明，

[0072] (1) 能够提供一种理发美容技术练习用具，该理发美容技术练习用具因为带状部相对于紧固部可转动地形成，所以，能够改变带状部的水平方向的角度，能够掌握与带状部的角度相应地使自己的身体位置、姿势变化的情况，能够掌握按照每个区段进行各种剪切方法的情况下的基本动作。

[0073] 根据第三发明，在第一或第二发明的效果的基础上，

[0074] (1) 能够提供一种理发美容技术练习用具，该理发美容技术练习用具因为带状部可拆装地被捆扎在延伸设置或者连结于紧固部、连结部中的任意一个的捆扎部，所以，能够仅更换带状部，因此，在带状部用完后，只要仅将带状部换成新的，紧固部就能够反复使用，能够抑制运营成本。

[0075] 根据第四发明，在第一至第三发明中的任一项的效果的基础上，

[0076] (1) 能够提供一种理发美容技术练习用具，该理发美容技术练习用具因为具有固定了带状部的一端，或者形成在带状部的一端侧的硬质的板状部，所以，能够以板状部为基准，通过目视，容易地判断有无在将带状部夹在手指之间拉出时的带状部的扭曲、角度偏移。

[0077] 根据第五发明，在第一至第四发明中的任一项的效果的基础上，

[0078] (1) 能够提供一种理发美容技术练习用具，该理发美容技术练习用具因为在紧固部表面或者头部模型的表面标示第一角度刻度，所以，读取相对于紧固部、固定部转动的带状部的角度，能够掌握带状部的角度和自己身体的位置、姿势的关系。

[0079] 根据第六发明，在第一至第五发明中的任一项的效果的基础上，

[0080] (1) 能够提供一种理发美容技术练习用具，该理发美容技术练习用具因为具有附加设置在带状部的标示板，和被标示在标示板的第二角度刻度，所以，能够在进行假想了改变拉出毛发的角度或者以一定的角度拉出的情况的练习时，理解以什么样的角度拉出，能够掌握拉出的角度和姿势、姿态的关系。

[0081] 根据第七发明，

[0082] (1) 能够提供一种理发美容技术练习用模型，该理发美容技术练习用模型安装有理发美容技术练习用具，能够练习剪理、盘绕的基本技术。

附图说明

[0083] 图 1(a) 是实施方式 1 的理发美容技术练习用具的立体图，(b) 是表示将理发美容技术练习用具紧固在头部模型的状态的立体图。

[0084] 图 2(a) 是实施方式 2 的理发美容技术练习用具的立体图，(b) 是表示紧固理发美容技术练习用具的理发美容技术练习用模型的侧视图，(c) 是表示第一角度刻度的标示板的俯视图，(d) 是变形例的理发美容技术练习用具的主要部位侧视图。

[0085] 图 3 是实施方式 3 的理发美容技术练习用具的立体图。

[0086] 图 4 是实施方式 4 的理发美容技术练习用具的立体图。

[0087] 图 5(a) 是实施方式 5 的理发美容技术练习用具的立体图，(b) 是实施方式 5 的理发美容技术练习用具的侧视图。

[0088] 图 6(a) 是实施方式 6 的理发美容技术练习用具的立体图，(b) 是实施方式 6 的理发美容技术练习用具的正视图。

[0089] 图 7(a) 是表示将实施方式 7 的理发美容技术练习用具安装在头部模型的状态的立体图，(b) 是理发美容技术练习用具的主要部位剖视图。

[0090] 图 8(a) 是实施方式 8 的理发美容技术练习用模型的侧视图，(b) 是实施方式 8 的理发美容技术练习用具的主要部位侧视图。

[0091] 图 9(a) 是实施方式 9 的理发美容技术练习用模型的侧视图，(b) 是表示将实施方

式 2 的其它的变形例的理发美容技术练习用具紧固在实施方式 9 的理发美容技术练习用模型的状态的主要部位剖视图。

[0092] 符号说明

[0093] 1,11,11',11a,21,31,41,51,61,71 发美容技术练习用具

[0094] 2,22,62 固定部

[0095] 3,23,63,73 连结部

[0096] 4,24,67 第一角度刻度

[0097] 5 嵌合凹部

[0098] 6,14b,27,66 安装部

[0099] 7,15,43 板状部

[0100] 8,14,14a,26,33,44,56,63,65,76 带状部

[0101] 9 剪理用参考线

[0102] 12,12a,32,42,52,62,72 紧固部

[0103] 12b 轴部

[0104] 12c 凸缘部

[0105] 12d 螺纹部

[0106] 12e 连接部件

[0107] 13,13a,75 捆扎部

[0108] 13b,25,64 防脱部

[0109] 13c 夹持部

[0110] 53 标示板

[0111] 54 折痕部

[0112] 55 第二角度刻度

[0113] 74 嵌合部

[0114] 100,104,109 头部模型

[0115] 101 基准线

[0116] 102,110 理发美容技术练习用模型

[0117] 103,111 模型主体

[0118] 104 筒部

[0119] 105,112 被紧固部

[0120] 106 标示板

[0121] 107 嵌插孔部

[0122] 108 第一角度刻度

[0123] 120 理发美容技术练习用模型

[0124] 121 模型主体

[0125] 122 基部

[0126] 123 支撑头嵌插孔部

[0127] 124 被紧固部

[0128] 130 安装台

[0129] 131 支撑头

具体实施方式

[0130] 下面，一面参照附图，一面说明用于实施本发明的最佳方式。

[0131] （实施方式 1）

[0132] 图 1(a) 是本发明的实施方式 1 的理发美容技术练习用具的立体图，(b) 是表示将理发美容技术练习用具紧固在头部模型的状态的立体图。

[0133] 图中，1 是实施方式 1 的理发美容技术练习用具，2 是由吸盘等的大致圆形的面状体所形成的固定部，3 是突出设置在固定部 2 的表面的大致中央的连结部，4 是在固定部 2 的表面的大致一半，以连结部 3 为中心，等间隔的放射状地标示的第一角度刻度，5 是在连结部 3 的顶部大致半球状的凹状地形成的嵌合凹部，6 是由合成树脂制、金属制等形成，并可拆装地嵌装于连结部 3 的嵌合凹部 5 的大致球状的安装部，7 是由硬质的合成树脂制等形成，并延伸设置在安装部 6 的硬质的板状部，8 是由软质的合成树脂制、橡胶制、纸制、金属箔等形成为宽度宽的薄的薄片状，一端固定在板状部 7，且与安装部 6 接续的带状部，9 是与带状部 8 的长度方向大致正交，或者斜交地标示的直线状的剪理用参考线，100 是没有植设毛发的头部模型，101 是从颈背到顶端，以规定的间隔在水平方向划分，并标示在头部模型 100 的基准线。

[0134] 另外，在本实施方式中，安装部 6 的大小形成得与连结部 3 的嵌合凹部 5 的大小大致相同，安装部 6 牢固地嵌在连结部 3 的嵌合凹部 5。因此，虽然若抓住板状部 7 运动，就能使安装部 6 转动，但是，因为即使夹着带状部 8 拉出，力也难以传递到安装部 6，所以，被形成为不能使安装部 6 转动。另外，带状部 8 的宽度形成为 2 ～ 5cm，长度形成为 5 ～ 30cm。另外，板状部 7 的长度形成为 1mm ～ 5cm。

[0135] 下面，针对上述那样构成的本发明的实施方式 1 的理发美容技术练习用具，说明其使用方法。

[0136] 进行理发美容技术的练习的学习生等一面以基准线 101 为参考，一面在通过吸附，粘贴等，将理发美容技术练习用具 1 的固定部 2 固定在头部模型 100 后，抓住板状部 7，进行调整，使之相对于固定部 2 垂直设置。开始，在手指和手指之间夹着带状部 8，练习将分开的毛发的束相对于水平方向以规定的角度拉出的动作，此时，整理姿势、姿态，以便不会出现带状部 8 扭曲或者松弛，相对于水平方向拉出的角度偏移。据此，能够掌握用于正确的剪理的姿势、姿态、手、剪刀的位置等。接着，通过将从手指之间伸出的带状部 8 的前端用剪子沿剪理用参考线 9 切断，能够掌握剪刀的使用方法。

[0137] 另外，就将带状部 8 相对于板状部 7 笔直地提升的情况，将带状部 8 相对于板状部 7 倾斜地提升的情况而言，通过整理姿势、姿态，以便不会出现带状部 8 扭曲或者松弛，能够掌握用于阶段式、同分层式、高分层式等的各种情况下的正确的剪理的姿势、姿态。

[0138] 另外，在抓住板状部 7，一面以第一角度刻度 4 为参考，一面使安装部 6 相对于连结部 3 在水平方向转动后，通过同样地进行练习，能够掌握与转动的带状部 8 的角度相应地使自己的身体的位置、姿势变化的情况。

[0139] 另外，通过使用带状部 8，进行向烫发用杆卷绕的练习，还能够进行盘绕的练习。

[0140] 因为本发明的实施方式 1 的理发美容技术练习用具象上述那样被构成，所以，能

够得到下述的作用。

[0141] (1) 因为具有可拆装地形成于连结部 3 的安装部 6，和一端通过板状部 7 接续在安装部 6 的带状部 8，所以，由于带状部 8 为薄的薄片状，宽度宽，因此，因为容易判断有无将带状部 8 夹在手指之间拉出时的带状部 8 的扭曲、相对于水平方向的角度偏移，所以，能够自己判定带状部 8 的扭曲、偏移，再有，因为能够掌握不存在带状部 8 的扭曲、偏移的正确的姿势、姿态、手、剪刀的位置等，能够对自己的不良习惯、自己欠缺的技术作出某种客观的判定，所以，能够在短时间掌握正确的剪理的基本技术。

[0142] (2) 教授剪理的基本技术的指导者也能够指导用于将带状部 8 不会扭曲、偏移地拉出的姿势、姿态等，能够客观地教授基本技术。另外，接受指导的学习生、初学者也因为能够客观地判定自己的剪理的动作妥当与否，所以能够容易理解，能够在短时间掌握剪理的基本技术。

[0143] (3) 因为具有可拆装地紧固在连结部 3 的安装部 6，所以，在用完带状部 8 后，只要将带状部 8 换成新的，头部模型 100、固定部 2 就能够反复使用，能够抑制运营成本。

[0144] (4) 因为在带状部 8 显示了剪理用参考线 9，所以，通过沿剪理用参考线 9 切断，能够进行剪刀的使用方法、剪理的角度的练习。

[0145] (5) 因为安装部 6 被形成为相对于固定部 2 的连结部 3 能够转动，所以，相对于基准线 101，能够将带状部 8 配置在正交方向或斜交方向，能够掌握根据带状部 8 的角度，使自己的身体的位置、姿势变化的情况，能够掌握按照每个区段进行各种剪切方法的情况下的基本动作。

[0146] (6) 因为在固定部 2 的表面标示了第一角度刻度 4，所以，读取转动的带状部 8 的角度，能够掌握带状部 8 的角度和自己的身体的位置、姿势等的关系。

[0147] (7) 因为带状部 8 的一端固定在硬质的板状部 7，所以，能够以板状部 7 为基准，通过目视，容易地判断有无在将带状部 8 夹在手指之间拉出时的带状部 8 的扭曲、角度偏移。

[0148] (8) 因为带状部 8 的宽度形成为 2 ～ 5cm，所以，容易夹在手指和手指之间拉出，另外，容易判断拉出的带状部是否被扭曲。另外，因为带状部 8 的长度形成为 5 ～ 30cm，所以，学习生等容易处理，另外，容易判断拉出的带状部 8 是否被扭曲。另外，因为板状部 7 的长度形成为 1mm ～ 5cm，所以，容易以板状部 7 为基准，目视判定扭曲、偏移。

[0149] 在这里，在本实施方式中，对一片带状部 8 固定在板状部 7 的情况进行了说明，但也有固定多片的情况。在该情况下，也能够得到同样的作用，同时，因为在重叠的带状部 8 有厚度，所以，能够得到可获得接近毛发的束的厚度的触感这样的作用。

[0150] 另外，对固定部 2 通过粘贴、吸附等可拆装地形成于头部模型 100 的情况进行了说明，但是，也有通过粘接等完全紧固的情况。在该情况下，因为安装部 6 可拆装地形成在连结部 3，所以，能够得到同样的作用。

[0151] 另外，对带状部 8 由软质的合成树脂制、橡胶制、纸制、金属箔制等，以宽度宽的薄的薄片状形成的情况进行了说明，但是，也有使用将多根毛发、合成树脂制的线状物的一端部紧固在板状部 7，薄的束那样的形成为带状的带状部的情况。在该情况下，也能够得到同样的作用。

[0152] (实施方式 2)

[0153] 图 2(a) 是本发明的实施方式 2 的理发美容技术练习用具的立体图，(b) 是表示紧

固了理发美容技术练习用具的理发美容技术练习用模型的侧视图，(c) 是表示第一角度刻度的标示板的俯视图，(d) 是变形例的理发美容技术练习用具的主要部位侧视图。

[0154] 在图 2(a) 中，11 是实施方式 2 的理发美容技术练习用具，12 是形成为大致球面状的紧固部，13 是由硬质的合成树脂制、金属制等形成，并延伸设置在紧固部 12 的夹具构成的捆扎部，14 是由软质的合成树脂制、橡胶制、纸制、金属箔等形成为宽度宽的薄的带状的带状部，15 是由合成树脂制、硬质橡胶制、金属制、纸等形成在带状部 14 的一端侧，并由捆扎部 13 夹着的板状部。

[0155] 在图 2(b)、(c) 中，102 是实施方式 2 的由头部模型构成的理发美容技术练习用模型，103 是理发美容技术练习用模型 102 的头部模型的模型主体，104 是被插装于模型主体 103 的按照前、顶、侧、颈背等的区段形成的多个孔部，并且前端侧从头部表面突出的筒部，105 是形成于筒部 104 内，并且由嵌装理发美容技术练习用具 11 的紧固部 12 的嵌合凹部构成的被紧固部，106 是形成为圆盘状的第一角度刻度的标示板，107 是形成在标示板 106 的大致中心的嵌插筒部 104 的嵌插孔部，108 是形成在标示板 106 的缘部的第一角度刻度。

[0156] 在图 2(d) 中，11a 是变形例的理发美容技术练习用具，13a 是从合成树脂制等形成为大致球面状的紧固部 12 大致 L 字状延伸设置的由硬质的板状部件构成的捆扎部，13b 是通过转迹线或者凹凸等形成在捆扎部 13a 的紧固部 12 侧的缘边的防脱部，13c 是从捆扎部 13a 的基部开始延伸设置，并与防脱部 13b 隔开微小间隔相对的夹持部，14a 是由软质的合成树脂制、橡胶制、纸制、金属箔等形成为宽度宽的薄的带状的带状部，14b 是将带状部 14a 的一端侧折返，通过熔敷，粘接等，将端部紧固在带状部 14a 而形成，并且嵌插防脱部 13a 的安装部。

[0157] 上述那样构成的本发明的实施方式 2 的理发美容技术练习用具 11 在使由夹具构成的捆扎部 13 夹持形成于带状部 14 的板状部 15 并捆扎后，能够通过使理发美容技术练习用具 11 的紧固部 12 嵌装于在理发美容技术练习用模型 102 的想要进行剪理等的练习的区段上形成的被紧固部 105 来进行紧固。另外，在使理发美容技术练习用具 11 嵌装在被紧固部 105 时，将筒部 104 嵌插在标示板 106 的嵌插孔部 107，能够在模型主体 103 的表面的被紧固部 105 的周围标示第一角度刻度。

[0158] 在进行其它的区段的练习的情况下，在将理发美容技术练习用具 11 从被紧固部 105 拔出后，拆下显示板 106，将标示板 106 以及理发美容技术练习用具 11 配置在形成于其它的区段的被紧固部 105。由于剪理的练习，带状部 14 缩短后，能够将带状部 14 换成新的。

[0159] 即使是在变形例的理发美容技术练习用具 11a 中，也能够在使捆扎部 13a 嵌插于在带状部 14a 上形成的安装部 14b 后，通过使理发美容技术练习用具 11 的紧固部 12 嵌装于在理发美容技术练习用模型 102 的想要进行剪理等的练习的区段上形成的被紧固部 105 来进行紧固，可以使用标示板 106，使第一角度刻度标示在被紧固部 105 的周围。因为在捆扎部 13a 上形成防脱部 13b，另外，被嵌插在捆扎部 13a 的安装部 14b 由夹持部 13c 夹持，所以，能够防止在练习中被捆扎在捆扎部 13a 的带状部 14a 脱落，或者在练习中安装部 14b 围绕捆扎部 13a 转动的情况，能够通过由板状部件构成的捆扎部 13a 来加强安装部 14b，形成板状部。

[0160] 根据上述那样构成的实施方式 2 的理发美容技术练习用具，在实施方式 1 记载的作用的基础上，还能够得到下述那样的作用。

[0161] (1) 因为带状部 14、14a 拆装自由地形成在捆扎部 13、13a，所以，在带状部 14、14a 因剪理的练习而变短后，由于能够仅将带状部 14、14a 换成新的，因此，能够降低运营成本。

[0162] (2) 因为被形成为大致球面状的紧固部 12 能够在筒部 104 的被紧固部 105 内转动，所以，学习生等能够掌握根据转动角度，使身体的位置、姿势变化的情况，能够掌握按照每个区段进行各种剪切方法的情况下的基本动作。

[0163] (3) 因为带状部 14a 的安装部 14b 插通理发美容技术练习用具 11a 的由板状部件形成的捆扎部 13a，并形成板状部，所以，能够容易通过目视来判断有无拉出的带状部 14a 的扭曲、角度偏移。

[0164] 另外，根据上述那样构成的实施方式 2 的理发美容技术练习用模型，能够得到下述那样的作用。

[0165] (1) 因为按照每个区段在模型主体 103 形成多个被紧固部 105，所以，能够将理发美容技术练习用具 11、11a 安装在各种各样的区段的被紧固部 105，能够练习按照每个区段剪理、盘绕的情况下的姿势、姿态等。

[0166] (2) 因为通过在筒部 104 安装标示板 106，可以使第一角度刻度标示在被紧固部 105 的周围，所以，能够掌握带状部 14、14a 的角度和自己身体的位置、姿势的关系。

[0167] 在这里，在本实施方式中，对使理发美容技术练习用具 11、11a 的紧固部 12 嵌装在形成有被紧固部 105 的模型主体 103 的情况进行了说明，但若通过销等形成紧固部 12，则即使是在没有形成被紧固部 105 的模型主体 103 中，也能使销等刺入紧固在模型主体 103 的表面，能够得到同样的作用。

[0168] 另外，对在模型主体 103 形成由凹部构成的被紧固部 105 的情况进行了说明，但也可以使被紧固部 105 形成为凸状，使紧固部 12 形成为凹状，并能够拆装。在该情况下，也能得到同样的作用。

[0169] 另外，还可以使理发美容技术练习用具 11、11a 的紧固部 12 嵌装于在实施方式 1 所说明的理发美容技术练习用具 1 的固定部 2 的连结部 3 的嵌合凹部 5，在该情况下，也能得到同样的作用。

[0170] 另外，对理发美容技术练习用模型 102 的模型主体 103 与头部模型一体形成的情况进行了说明，但是，也有另外通过合成树脂制、橡胶制等，将模型主体 103 成型为面具状，覆盖在实施方式 1 所说明的头部模型 100 来使用的情况。在该情况下，能够得到可以借用已有的头部模型这样的作用。

[0171] (实施方式 3)

[0172] 图 3 是本发明的实施方式 3 的理发美容技术练习用具的立体图。

[0173] 图中，21 是实施方式 3 的理发美容技术练习用具，22 是由大致半圆形的面状体形成的固定部，23 是形成为大致 L 字状，并且一端部可转动地枢轴设置于固定部 22 的连结部，24 是在固定部 22 的表面以连结部 23 为中心等间隔的放射状地标示的第一角度刻度，25 是钩状地形成在连结部 23 的前端的防脱部，26 是由软质的合成树脂制、橡胶制、纸制、金属箔等形成为宽度宽的薄的带状的带状部，27 是将带状部 26 的一端侧折返，通过熔敷、粘接等，将端部紧固在带状部 26 而形成，并且插通有连结部 23 的安装部。

[0174] 另外，在本实施方式中，连结部 23 嵌合在固定部 22。因此，虽然抓住连结部 23 运动，就能使之转动，但是，因为即使夹着带状部 26 拉出，力也难以传递到连结部 23，所以，被

形成为不能使连结部 23 转动。

[0175] 上述那样地构成的本发明的实施方式 3 的理发美容技术练习用具 21 中，进行理发美容技术的练习的学习生等在通过吸附、粘接等，将理发美容技术练习用具 21 的固定部 22 固定在未图示出的头部模型后，使连结部 23 在水平方向转动，设定在规定的角度。接着，能够与实施方式 1 所说明的同样地进行理发美容技术的练习。

[0176] 根据上述那样地构成的实施方式 3 的理发美容技术练习用具，在实施方式 1 记载的作用的基础上，能够得到下述那样的作用。

[0177] (1) 在带状部 26 的一端形成安装部 27，由于作为消耗品的带状部 26 的构成单纯，因此，能够明显地降低运营成本。

[0178] (实施方式 4)

[0179] 图 4 是本发明的实施方式 4 的理发美容技术练习用具的立体图。

[0180] 图中，31 是实施方式 4 的理发美容技术练习用具，32 是由软质的合成树脂制、橡胶制等形成为大致圆形的面状的紧固部，33 是由软质的合成树脂制、橡胶制、纸制、金属箔等形成为宽度宽的薄的带状，并且一端在相同的根，接续在紧固部 32 的多个带状部。

[0181] 上述那样地构成的本发明的实施方式 4 的理发美容技术练习用具 31 能够通过粘接等，将紧固部 32 拆装自由地紧固在与实施方式 1 所说明的相同的未图示出的头部模型。

[0182] 另外，实施方式 4 的理发美容技术练习用具的使用方法与实施方式 1 所说明的使用方法相同，因此，省略说明。

[0183] 根据上述那样地构成的实施方式 4 的理发美容技术练习用具，在实施方式 1 记载的作用的基础上，能够得到下述那样的作用。

[0184] (1) 因为多个带状部 33 接续在紧固部 32，所以，在重叠的带状部 33 产生厚度，因此，能够得到与毛发的束的厚度相近的触感。

[0185] (2) 因为构成单纯，所以，能够以少的材料成本进行批量生产。

[0186] (实施方式 5)

[0187] 图 5(a) 是本发明的实施方式 5 的理发美容技术练习用具的立体图，(b) 是实施方式 5 的理发美容技术练习用具的侧视图。

[0188] 图中，41 是实施方式 5 的理发美容技术练习用具，42 是由软质的合成树脂制、橡胶制等形成为大致圆形的面状的紧固部，43 是由硬质的合成树脂制等形成，并且相对于紧固部 42 大致垂直地突出设置的硬质的板状部，44 是由软质的合成树脂制、橡胶制、纸制、金属箔等形成为宽度宽的薄的带状，并且一端固定在板状部 43 的带状部。

[0189] 上述那样地构成的本发明的实施方式 5 的理发美容技术练习用具 41 能够通过粘接等，将紧固部 42 拆装自由地紧固在与实施方式 1 所说明的相同的未图示出的头部模型。

[0190] 另外，虽然实施方式 5 的理发美容技术练习用具的使用方法与实施方式 1 所说明的使用方法相同，但是，就相对于板状部 43 笔直地提升带状部 44 的情况，相对于板状部 43 倾斜地提升带状部 44 的情况 (参照图 5(b)) 而言，通过整理姿势、姿态等，以便不会产生带状部 44 扭曲或者松弛，相对于水平方向的角度偏移，能够掌握用于阶段式、同分层式、高分层式等的各种情况下的正确的剪理的姿势、姿态等。

[0191] 根据上述那样地构成的实施方式 5 的理发美容技术练习用具，在实施方式 1 记载的作用的基础上，能够得到下述那样的作用。

[0192] (1) 因为板状部 43 垂直地设置在紧固部 42，所以，学习者自己能够通过目视容易地判断有无拉出的带状部 44 的扭曲、角度偏移，能够提高练习效率。

[0193] (实施方式 6)

[0194] 图 6(a) 是本发明的实施方式 6 的理发美容技术练习用具的立体图，(b) 是实施方式 6 的理发美容技术练习用具的正视图。

[0195] 图中，51 是实施方式 6 的理发美容技术练习用具，52 是由具有柔性的软质的合成树脂制、橡胶制等大致半圆状的面状体形成的紧固部，53 是竖立设置在紧固部 52 的一边的大致半圆状的标示板，54 是从紧固部 52 和标示板 53 的边界的两端开始形成的折痕部，55 是从标示板 53 的下端以等间隔的放射状标示的第二角度刻度。在本实施方式中，第二角度刻度 55 以 15° 刻纹标示，也标示了 45° 、90° 的数值。56 是由软质的合成树脂制、橡胶制、纸制、金属箔等形成为宽度宽的薄的带状，并且一端在第二角度刻度 55 的放射中心位置接续在紧固部 52 的带状部。

[0196] 上述那样地构成的本发明的实施方式 6 的理发美容技术练习用具 51 能够通过粘接等，将紧固部 52 拆装自由地紧固在未图示出的头部模型。

[0197] 另外，虽然实施方式 6 的理发美容技术练习用具的使用方法与实施方式 1 所说明的使用方法相同，但是，在提升带状部 56 的情况下，如图 6(b) 所示，能够通过第二角度刻度 55 确认带状部 56 相对于紧固部 52 的角度，通过整理在各角度提升的情况下的姿势、姿态等，能够掌握用于阶段式、同分层式、高分层式等的各种情况下的正确的剪理的姿势、姿态等。

[0198] 根据上述那样地构成的实施方式 6 的理发美容技术练习用具，在实施方式 1 记载的作用的基础上，能够得到下述那样的作用。

[0199] (1) 因为具有竖立设置在紧固部 52，并附加设置在带状部 56 的侧方的标示板 53 和标示在标示板 53 的第二角度刻度 55，所以，能够在进行假想了改变拉出毛发的角度或者以一定的角度拉出的情况的练习时，理解以什么样的角度拉出，能够掌握拉出的角度和姿势、姿态的关系。

[0200] (2) 因为具有从紧固部 52 和标示板 53 的边界的两端形成的切痕部 54，所以，能够不受标示板 53 的限制，沿弯曲的头部模型的表面粘贴紧固部 52。

[0201] 在这里，在本实施方式中，对标示板 53 竖立设置在紧固部 52 的情况进行了说明，但是，在将标示板 53 设置在实施方式 3 所说明的理发美容技术练习用具 21 的情况下，能够在 90° 的位置，将标示板 53 紧固在连结部 23，据此，能够将标示板 53 附加设置在带状部 26 的侧方。另外，在将标示板 53 设置在实施方式 1 所说明的理发美容技术练习用具 1 的情况下，能够在 90° 的位置，将标示板紧固在板状部 7 的边缘，据此，能够将标示板 53 附加设置在带状部 8 的侧方。

[0202] (实施方式 7)

[0203] 图 7(a) 是表示将本发明的实施方式 7 的理发美容技术练习用具安装在头部模型的状态的立体图，图 7(b) 是理发美容技术练习用具的主要部位剖视图。

[0204] 图中，61 是实施方式 7 的理发美容技术练习用具，62 是由具有柔性的软质的合成树脂制、橡胶制、纸制等形成为带状，并且通过粘贴等固定在头部模型 109 的固定部，63 是形成为大致 L 字状，并且隔开适当的间隔，一端可转动地枢轴设置在固定部 62 的连结部，64

是由在与固定部62大致平行地配设的另一端侧的连结部63上所形成的多个凸部构成的防脱部，65是由软质的合成树脂制、橡胶制、纸制、金属箔等形成为宽度宽的薄的带状的带状部，66是形成于带状部65的一端侧，并且插通有连结部63的筒状的安装部，67是以连结部63为中心，等间隔的放射状地标示在固定部62的表面的第一角度刻度。

[0205] 根据上述那样地构成的实施方式7的理发美容技术练习用具，在实施方式1、实施方式3记载的作用的基础上，能够得到下述那样的作用。

[0206] (1)因为多片带状部65隔开适当的间隔固定在形成为带状的固定部62，所以，通过将一个理发美容技术练习用具61安装在头部模型109，可以紧固多个带状部65，使用性优异。

[0207] (2)因为带状部65设置在固定部62的各个部位，所以，通过同时进行各个部位的剪理等的练习，能够进行综合练习。

[0208] (实施方式8)

[0209] 图8(a)是本发明的实施方式8的理发美容技术练习用模型的侧视图，(b)是本发明的实施方式8的理发美容技术练习用具的主要部位侧视图。

[0210] 在图8(a)中，110是实施方式8的由头部模型构成的理发美容技术练习用模型，111是理发美容技术练习用模型110的头部模型的模型主体，112是由隔开恰当的间隔，垂直设置于模型主体111的前、顶、侧、颈背等的各区段的多个突条部构成的被紧固部。

[0211] 在图8(b)中，71是实施方式8的理发美容技术练习用具，72是由夹持并紧固竖立设置在理发美容技术练习用模型110上的被紧固部112的夹具构成的紧固部，73是凸起状地形成于紧固部72的连结部，74是与形成于连结部73的凹部73a嵌合，并且可转动地被形成的大致球面状的嵌合部，75是由延伸设置于嵌合部74的夹具构成，并且连结在紧固部72的捆扎部，76是由软质的合成树脂制、橡胶制、纸制、金属箔等形成为宽度宽的薄的带状，并且由捆扎部75夹持并捆扎的带状部。

[0212] 上述那样地构成的本发明的实施方式8的理发美容技术练习用具71在使带状部76夹持并捆扎在由夹具构成的捆扎部75后，能够通过理发美容技术练习用具71的紧固部72，夹持在理发美容技术练习用模型110的想要进行剪理等的练习的区段上形成的被紧固部112来进行紧固。另外，通过使用嵌合部74，使捆扎部75相对于紧固部72转动，能够改变带状部76的水平方向的角度。

[0213] 在进行其它的区段的练习的情况下，将理发美容技术练习用具71的紧固部72从被紧固部112拆下，将理发美容技术练习用具71配置在形成于其它的区段的被紧固部112。由于剪理的练习，带状部76缩短后，只要将新的带状部76捆扎在捆扎部75的夹具即可。

[0214] 根据上述那样地构成的实施方式8的理发美容技术练习用具，在实施方式1记载的作用的基础上，能够得到下述那样的作用。

[0215] (1)因为带状部76拆装自由地形成在捆扎部75，所以，带状部76由于剪理的练习缩短后，能够仅将带状部76换成新的，因此，能够降低运营成本。

[0216] (2)因为捆扎部75被形成为相对于紧固部72能够转动，所以，能够改变带状部76的水平方向的角度，能够掌握与带状部76的角度相应地使自己的身体的位置、姿势变化的情况，能够掌握按照每个区段进行各种剪切方法的情况下的基本动作。

[0217] (3)因为带状部76的一端侧由宽度宽的捆扎部75夹持、捆扎，所以，能够以捆扎部

75 为基准，通过目视，容易地判断有无拉出的带状部 76 的扭曲、角度偏移。

[0218] 另外，根据上述那样构成的实施方式 8 的理发美容技术练习用模型，能够得到下述那样的作用。

[0219] (1) 因为按照各个区段，在模型主体 111 形成多个被紧固部 112，所以，能够将理发美容技术练习用具 71 安装在各个的区段的被紧固部 112，练习每个区段的剪理、盘绕的情况下的姿势、姿态等。

[0220] 在这里，在本实施方式中，对理发美容技术练习用模型 110 的模型主体 111 与头部模型一体形成的情况进行了说明，但是，也有通过合成树脂制、橡胶制等，将模型主体 111 成型，覆盖在实施方式 1 所说明的头部模型 100 来使用的情况。在该情况下，能够得到可以借用已有的头部模型 100 这样的作用。

[0221] 图 9(a) 是本发明的实施方式 9 的理发美容技术练习用模型的侧视图，(b) 是表示将实施方式 2 的其它的变形例的理发美容技术练习用具紧固在本发明的实施方式 9 的理发美容技术练习用模型的状态的主要部位剖视图。另外，对与实施方式 2 所说明的部件相同的部件标注相同的符号，省略说明。

[0222] 在图 9(a) 中，120 是实施方式 9 的由头部模型构成的理发美容技术练习用模型，121 是通过薄壁的合成树脂制、金属制等在栽植时遍及后头部、头部，形成为大致碗状的头部模型的模型主体，122 是延伸设置在模型主体 121 的头部的基部，123 是形成在基部 122，并且嵌插后述的安装台 130 的支撑头 131 的支撑头嵌插孔部，124 是由形成在模型主体 121 的孔部构成的被紧固部，130 是还能够安装已有的练习用假发等的已有的安装台，131 是竖立设置在安装台 130 的支撑头。

[0223] 在图 9(b) 中，11’是实施方式 2 的其它的变形例的理发美容技术练习用具，12a 是拆装自由地紧固在理发美容技术练习用模型 120 的被紧固部 124 的理发美容技术练习用具 11’的紧固部，12b 是一端紧固在捆扎部 13，另一端侧插通于被紧固部 124 的轴部，12c 是在轴部 12b 形成为外径比被紧固部 124 的孔径大的凸缘部，12d 是螺纹设置在轴部 12b 的外周面的螺纹部，12e 是螺纹安装在螺纹部 12d 的连接部件。

[0224] 上述那样地构成的实施方式 9 的理发美容技术练习用模型 120 中，因为理发美容技术练习用具 11’的紧固部 12a 的轴部 12b 插通被紧固部 124，连接部件 12e 螺纹安装于轴部 12b 的螺纹部 12d，所以，能够拆装自由地紧固理发美容技术练习用具 11’。在改变带状部 14 的水平方向的角度的情况下，在使连接部件 12e 松缓后，使轴部 12b 转动，改变带状部 14 的角度，重新将连接部件 12e 连接，据此，能够改变带状部 14 的角度。

[0225] 因为实施方式 9 的理发美容技术练习用模型 120 如上所述那样被构成，所以，能够得到下述那样的作用。

[0226] (1) 因为理发美容技术练习用模型 120 的模型主体 121 在栽植时被形成为遍及后头部的大致碗状的薄壁，所以，手从理发美容技术练习用模型 120 的背面侧进入，可以通过连接部件 12e，固定理发美容技术练习用具 11’，自由性优异。

[0227] (2) 因为理发美容技术练习用模型 120 的模型主体 121 在栽植时被形成为遍及后头部的大致碗状的薄壁，所以，成型性优异，同时，轻量，能够容易搬运。

[0228] 另外，在本实施方式中，对由孔部构成的被紧固部 124 形成在理发美容技术练习用模型 120 的情况进行了说明，但是，也有替代孔部，使用形成有由实施方式 2 所说明的凹

部构成的被紧固部、由实施方式 8 所说明的凸部构成的被紧固部的理发美容技术练习用模型的情况。另外，对将理发美容技术练习用具 11’的轴部 12b 插通理发美容技术练习用模型 120 的由孔部构成的被紧固部 124，通过连接部件 12e 连接、固定的情况进行了说明，但是，也有替代连接部件 12e，从理发美容技术练习用模型 120 的背面侧通过夹具等夹持轴部 12b 进行固定的情况。另外，也有替代理发美容技术练习用具 11’的紧固部 12a，插通并固定实施方式 2 所说明的理发美容技术练习用具 11 的形成为大致球面状的紧固部 12 的情况。另外，也有使用在理发美容技术练习用模型 120 的由孔部构成的被紧固部 124 的内周面形成螺纹部，在理发美容技术练习用具的紧固部、固定部，形成与该螺纹部旋合的螺纹部的理发美容技术练习用模型的情况。在上述那样的情况下，能够得到与实施方式 9 所说明的理发美容技术练习用模型相同的作用。

[0229] 产业上利用的可能性

[0230] 本发明涉及在进行头发的剪理、盘绕的练习时使用的理发美容技术练习用具以及理发美容技术练习用模型，能够提供一种理发美容技术练习用具，提供一种理发美容技术练习用模型，所述理发美容技术练习用具为了容易判明是否存在在夹在手指之间并拉出时的扭曲、角度偏移，自己能够判定用于剪理、盘绕的正确的姿势等，再有，能够掌握不存在扭曲、角度偏移的正确的姿势、姿态，能够对自己的不良习惯、自己欠缺的技术作出某种客观的判定，因此，能够在短时间掌握正确的剪理、盘绕的基本技术，另外，指导者也能够客观地教授基本技术，能够进行有效的指导，再有，即使用完，只要更换新的，头部模型就能够反复使用，能够抑制运营成本，另外，所述理发美容技术练习用模型能够安装理发美容技术练习用具，练习剪理、盘绕的基本技术。

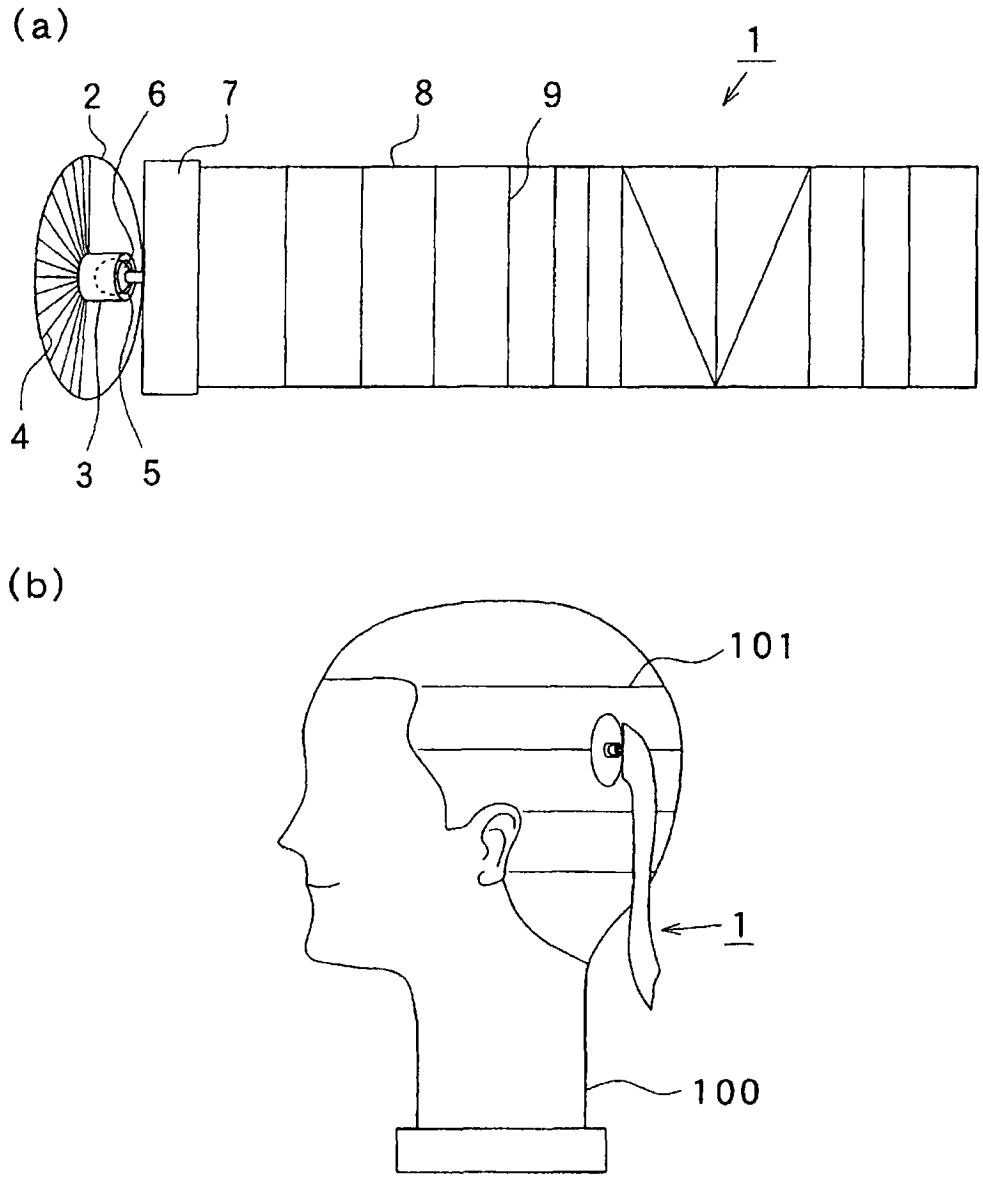

图 1

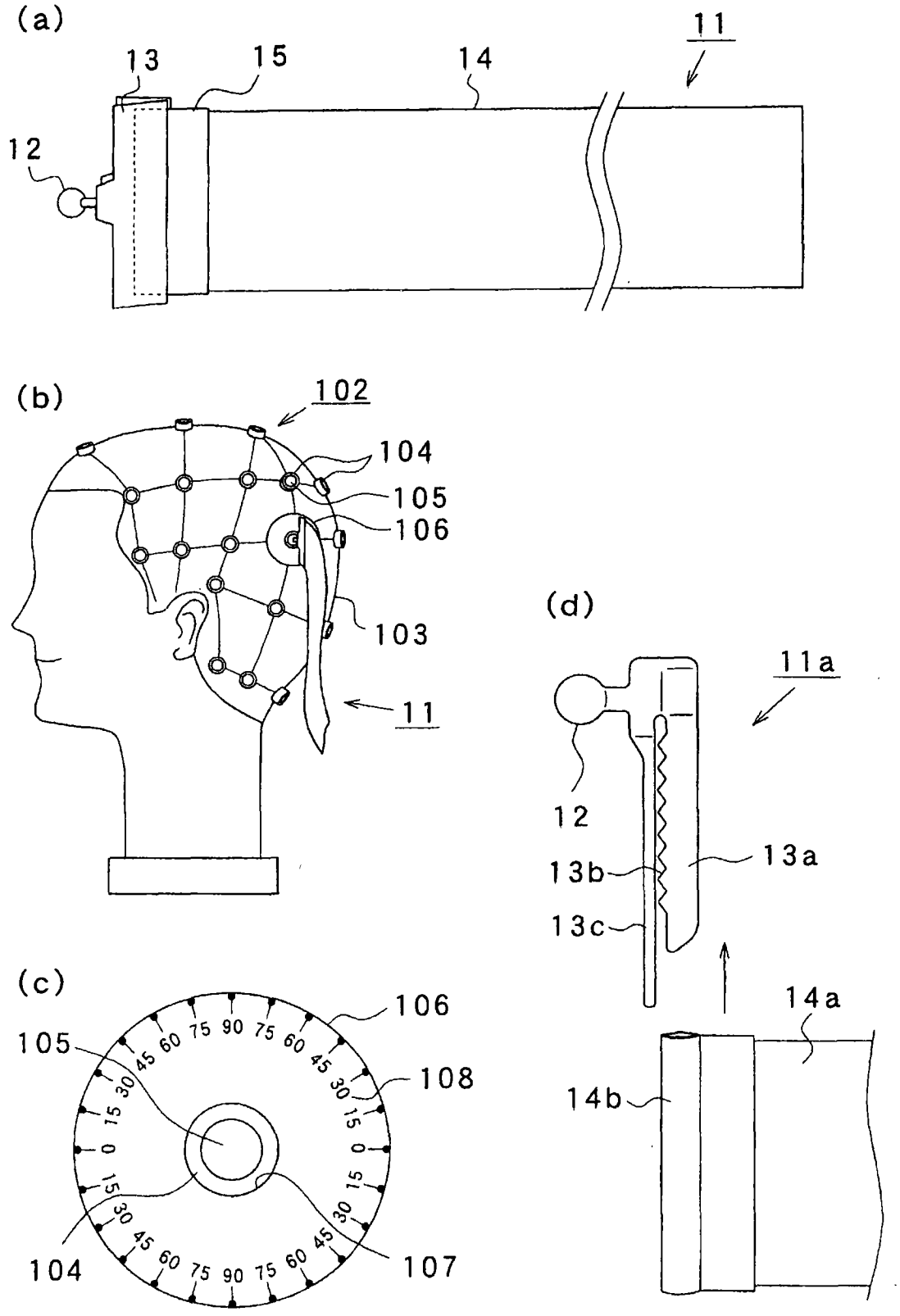
(a)
11
13
15
14
12
(b)
102
104
105
106
103
11
(c)
106
105
108
104
107
(d)
11a
12
13b
13a
13c
14a
14b

图 2

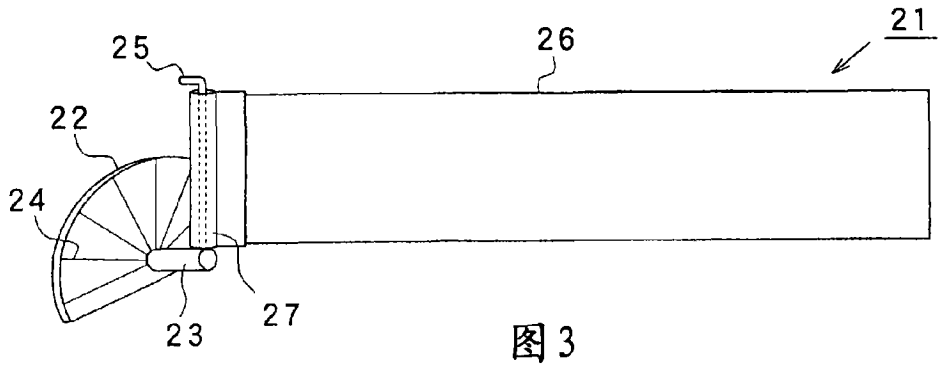

图3

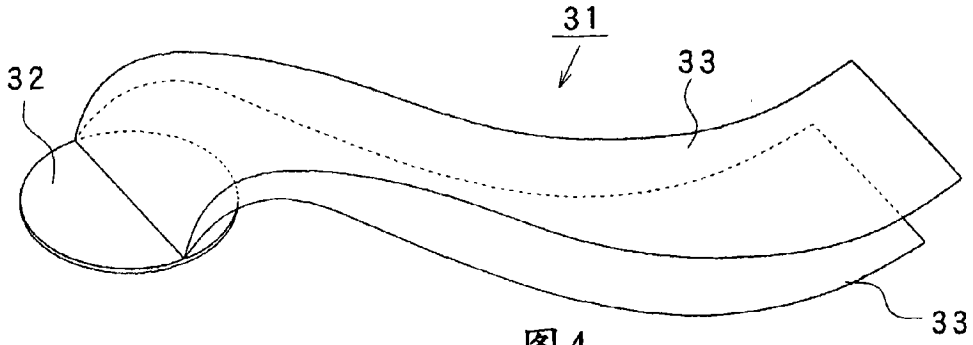

图4

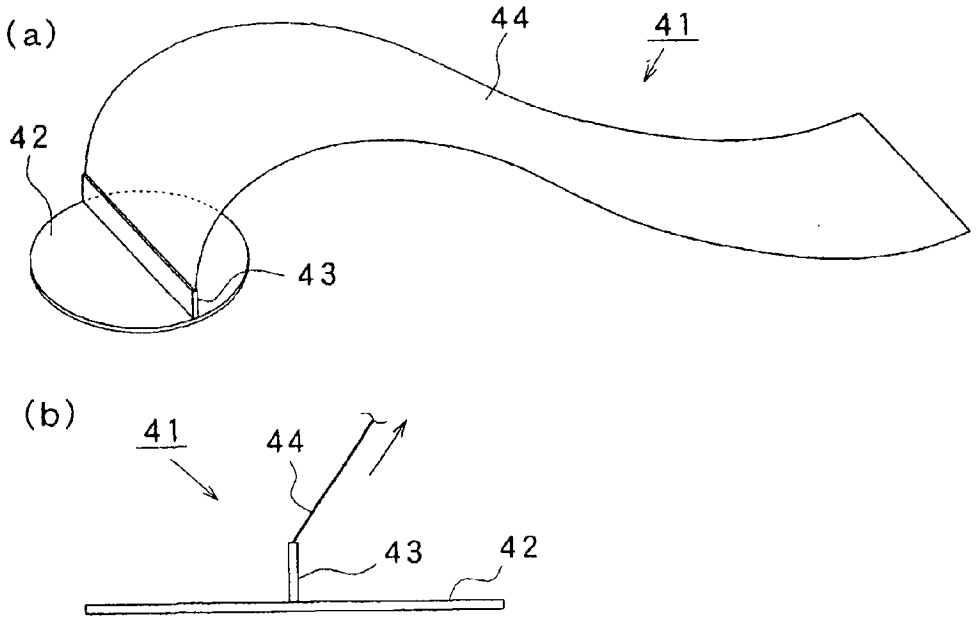

图5

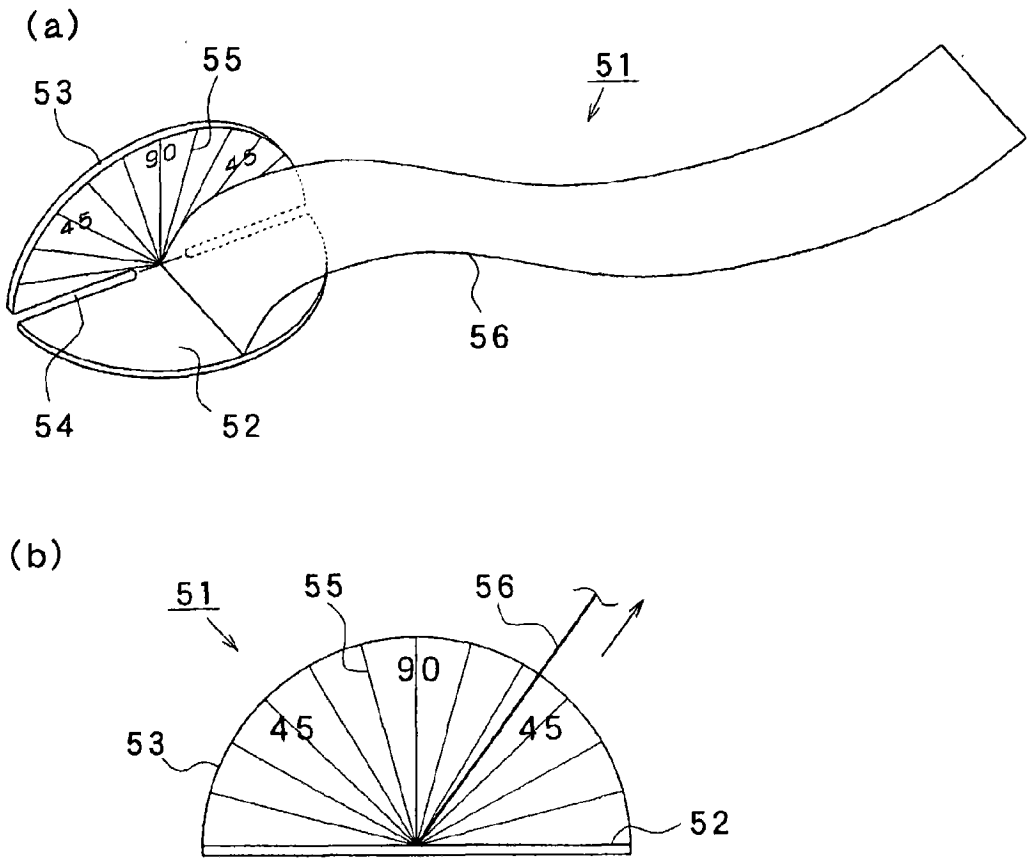

图 6

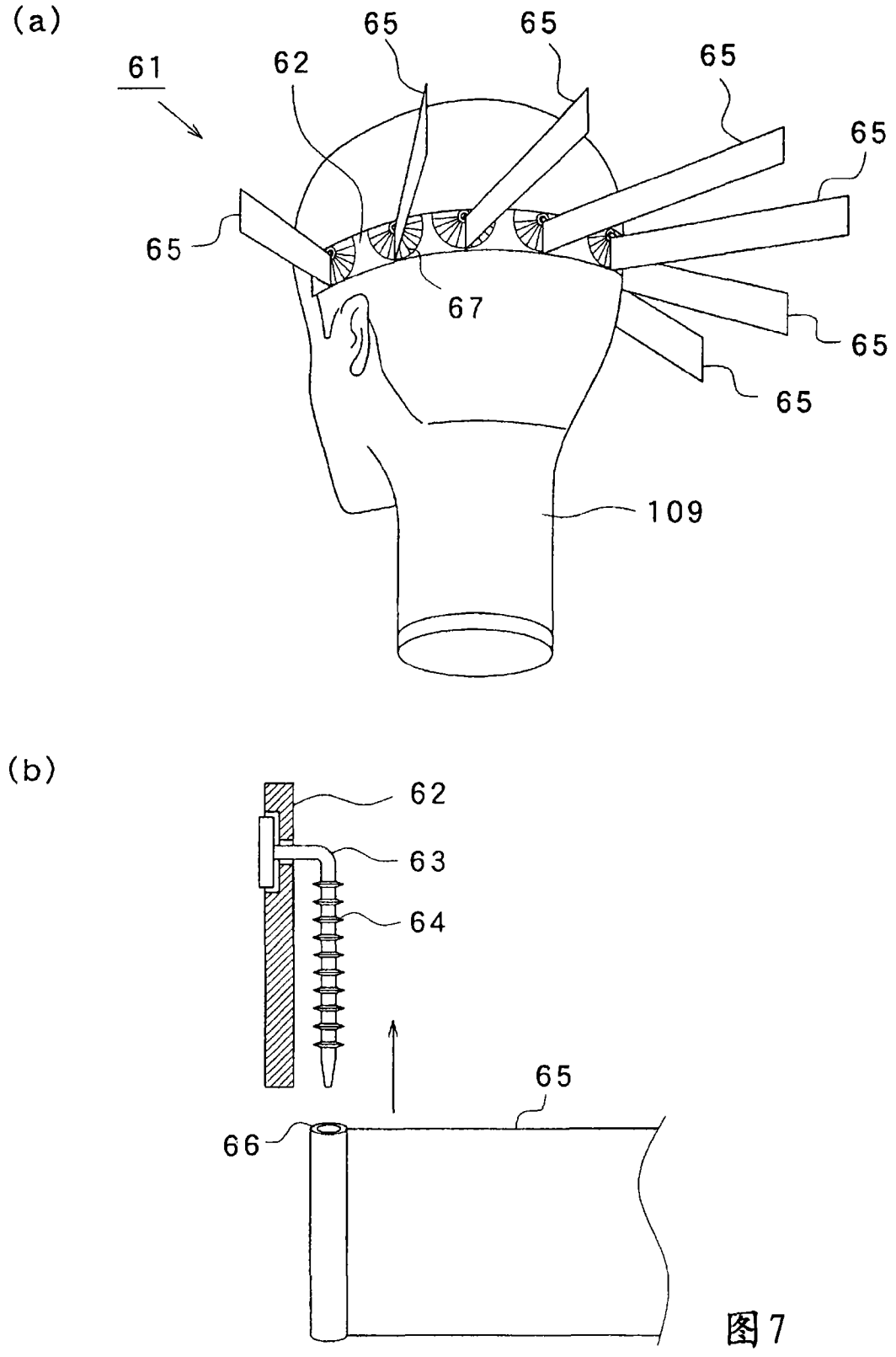

图 7

(a)

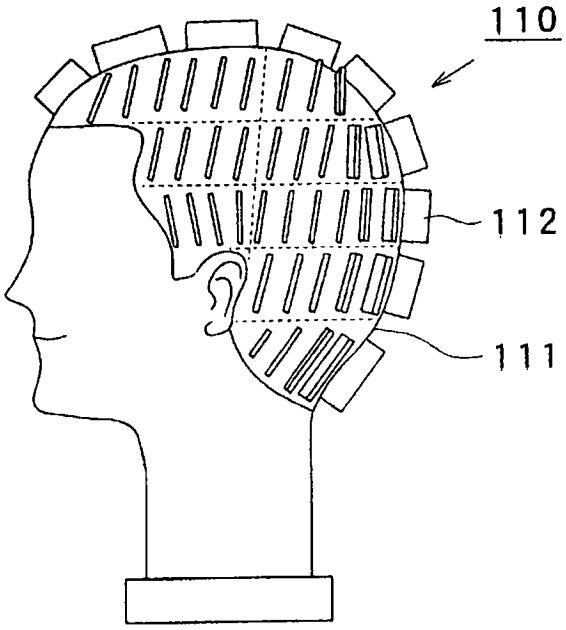

(b)

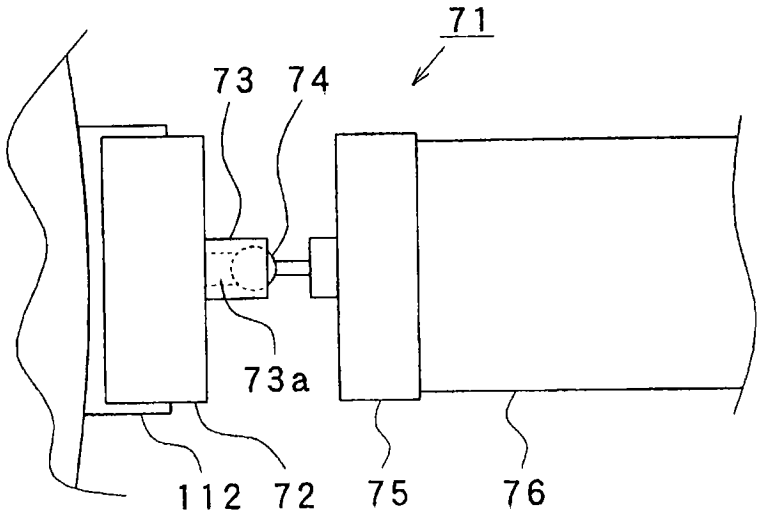

图 8

(a)

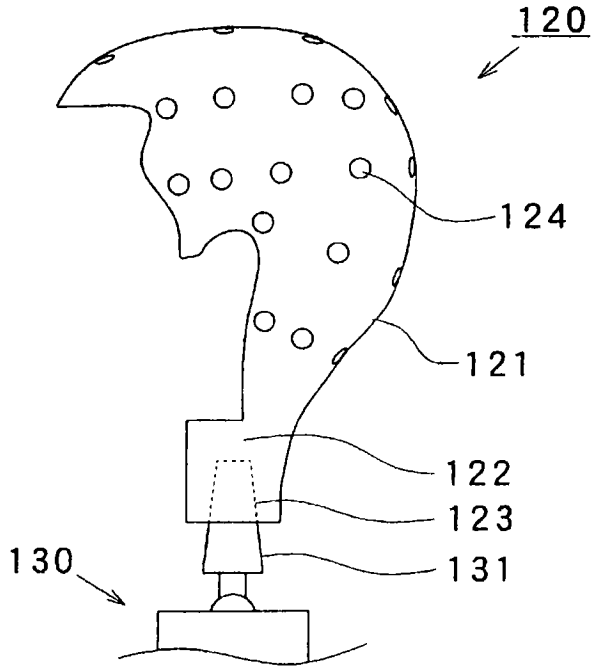

(b)

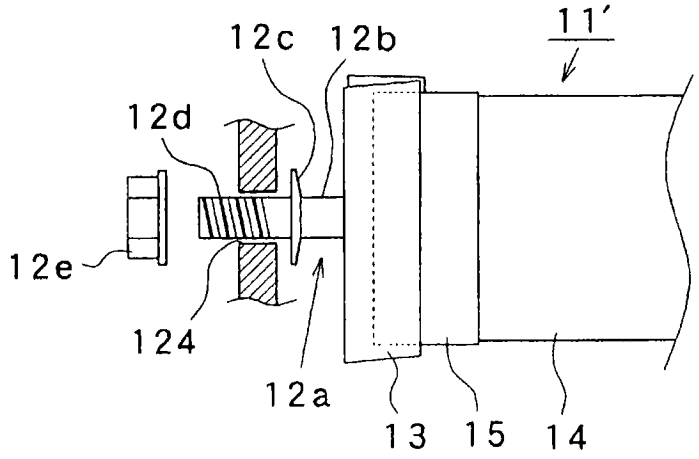

图 9