(19)中华人民共和国国家知识产权局

(12)实用新型专利

(10)授权公告号 CN 202335488 U
(45)授权公告日 2012.07.18

(21)申请号 201120490687.3

(22)申请日 2011.12.01

(73)专利权人 王建
地址 273203 山东省济宁市泗水县泗张镇明德小学

(72)发明人 王建

(51)Int.Cl.
A45C 11/34(2006.01)

权利要求书 1 页 说明书 2 页 附图 1 页

(54)实用新型名称

多功能数学文具盒

(57)摘要

本实用新型提供多功能数学文具盒，属于学习用具领域，其结构包括盒体，所述盒体顶部开有盒口，在盒口上设置有滑槽，该滑槽内滑动连接有盒盖，盒盖从盒口的一侧边滑动接入，在盒盖上还安装固定有磁条。本实用新型的多功能数学文具盒和现有技术相比，具有设计合理、结构简单、使用方便等特点，盒盖可作为直尺使用，适用范围广泛。

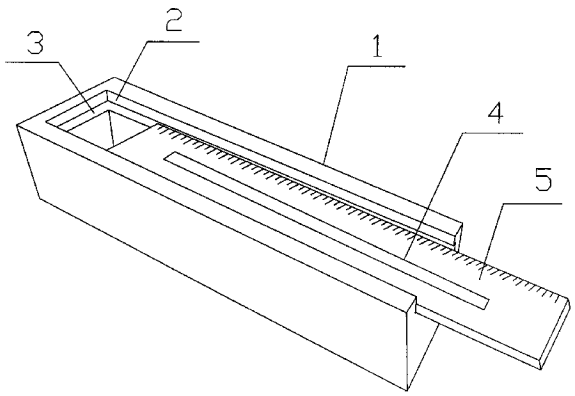

CN 202335488 U

1. 多功能数学文具盒，包括盒体，其特征在于，所述盒体顶部开有盒口，在盒口上设置有滑槽，该滑槽内滑动连接有盒盖，盒盖从盒口的一侧边滑动接入，在盒盖上还安装固定有磁条。

2. 根据权利要求 1 所述的多功能数学文具盒，其特征在于，所述盒盖边缘设置有刻度。

多功能数学文具盒

技术领域

[0001] 本实用新型涉及一种学习用具，具体的说是一种结构简单、使用方便、多功能的数学文具盒。

背景技术

[0002] 文具盒是学生用来装钢笔、铅笔、尺子、橡皮等文具的盒子。质地很多，一般有木质、铁质、塑料制品，形状各异，多为长方体形状。现有技术的文具盒种类繁多，有时候会设计很多暗盒，虽然装物较多但是取用不便，而且现有的文具盒功能较为单一，无法适应学生的多种需求。当笔放置在文具盒内时，文具盒内的笔会在学生上学过程中颠簸，尤其一些金属工具，如钢笔、圆规等，晃动幅度大时会碰坏其它笔，给学生的学习带来极大不便。

发明内容

[0003] 本实用新型的技术任务是解决现有技术的不足，提供一种结构简单、使用方便、多功能的数学文具盒。

[0004] 本实用新型的技术方案是按以下方式实现的：

[0005] 多功能数学文具盒，其结构包括盒体，所述盒体顶部开有盒口，在盒口上设置有滑槽，该滑槽内滑动连接有盒盖，盒盖从盒口的一侧边滑动接入，在盒盖上还安装固定有磁条。

[0006] 所述盒盖边缘设置有刻度。

[0007] 本实用新型与现有技术相比所产生的有益效果是：

[0008] 本实用新型的多功能数学文具盒具有结构简单、使用方便、构思巧妙等特点，文具盒的顶面设计成直尺形状，方便学生抽拉使用，在盒盖上还设置有磁条，将钢笔圆规等稳固吸附，防止其晃动弄坏其它笔，方便学生使用，文具盒内的笔摆放有序，同时占空较小，适用范围广泛。

附图说明

[0009] 附图 1 是本实用新型的结构示意图。

[0010] 附图中的标记分别表示：

[0011] 1、盒体，2、盒口，3、滑槽，4、磁条，5、盒盖。

具体实施方式

[0012] 下面结合附图对本实用新型的多功能数学文具盒作以下详细说明。

[0013] 如附图 1 所示，该多功能数学文具盒，其结构包括盒体 1，所述盒体 1 顶部开有盒口 2，在盒口 2 上设置有滑槽 3，该滑槽 3 内滑动连接有盒盖 5，盒盖 5 从盒口 2 的一侧边滑动接入，在盒盖 5 上还安装固定有磁条 4。

[0014] 所述盒盖 5 边缘设置有刻度。

[0015] 在实际使用中，盒盖 5 可以作为直尺使用，使用过程简单方便，盒盖 5 上设置有磁条 4，方便圆规、钢笔等金属制成的学习用具的固定，适用范围广泛。

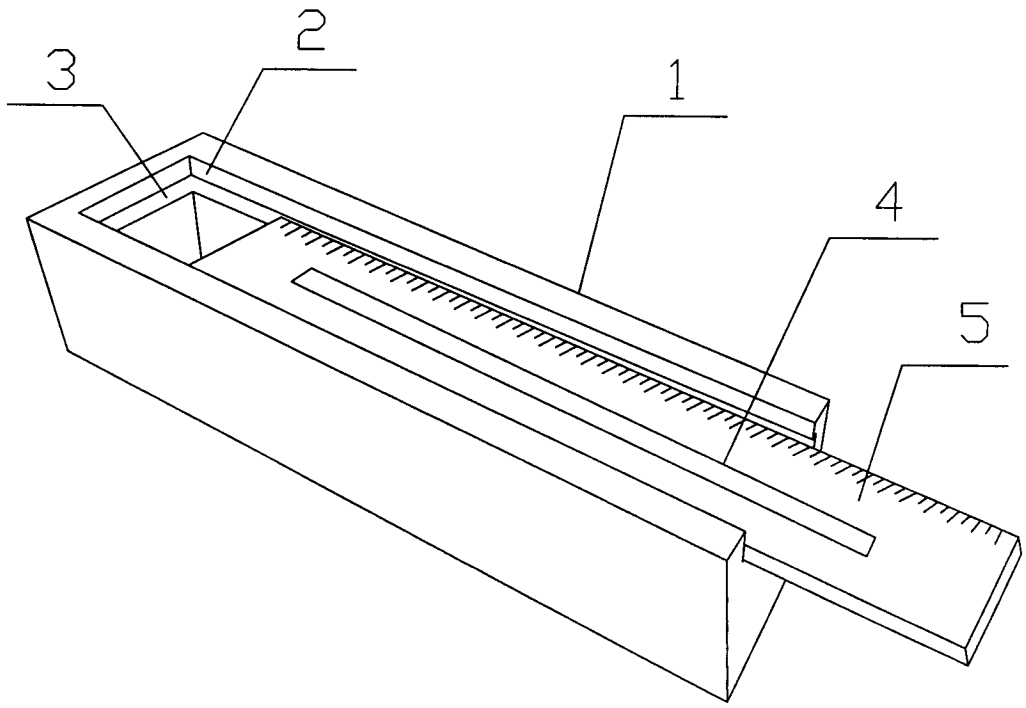

图 1