(19)中华人民共和国国家知识产权局

(12)实用新型专利

(10)授权公告号 CN 201633450 U
(45)授权公告日 2010.11.17

(21)申请号 200920213547.4

(22)申请日 2009.12.22

(73)专利权人 上海市格致中学
地址 200001 上海市广东路 615 号

(72)发明人 叶子菟

(51)Int.Cl.
B44D 3/22(2006.01)

权利要求书 1 页 说明书 2 页 附图 1 页

(54)实用新型名称

溢水画笔

(57)摘要

本实用新型公开了一种溢水画笔，包括笔杆，套管，笔毛，笔帽，其中，所述笔杆中空，笔杆底端通过套管和笔毛相互连接，笔杆顶端和笔帽相互连接。采用上述结构的本实用新型相比现有技术，笔杆中空，可以在笔杆内注水，需要沾水或清洗笔毛时可以通过挤压内胆挤出其中水分，使用方便。

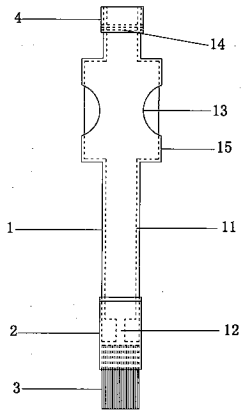

CN 201633450 U

1. 一种溢水画笔，包括笔杆 (1)，套管 (2)，笔毛 (3)，笔帽 (4)，其特征在于：所述笔杆 (1) 中空，笔杆 (1) 底端通过套管 (2) 和笔毛 (3) 相互连接，笔杆 (1) 顶端和笔帽 (4) 相互连接。

2. 根据权利要求 1 所述的溢水画笔，其特征在于：所述笔杆 (1) 内部有一内胆 (11)。

3. 根据权利要求 2 所述的溢水画笔，其特征在于：所述内胆 (11) 为塑料或者橡胶材料。

4. 根据权利要求 1 所述的溢水画笔，其特征在于：所述笔杆 (1) 内底部有一细管 (12)。

5. 根据权利要求 1 所述的溢水画笔，其特征在于：所述笔杆 (1) 上端有两个圆孔 (13)。

6. 根据权利要求 1 所述的溢水画笔，其特征在于：所述笔杆 (1) 顶端通过螺纹结构 (14) 和笔帽 (4) 相互连接。

7. 根据权利要求 1 所述的溢水画笔，其特征在于：所述笔杆 (1) 上端有突起部分 (15)。

溢水画笔

技术领域

[0001] 本实用新型涉及一种笔，尤其涉及一种溢水画笔。

背景技术

[0002] 画笔是一种画画专用笔，主要有毛笔和油画笔。毛笔是一种源于中国的传统书写工具，用兽毛扎成笔头，再粘结在管状的笔杆上制成。油画笔是一种油画专用绘画工具，一般笔杆多为木制，笔毛为猪鬃，也有少数狼毫和化纤的。

[0003] 普通的画笔通常由木质的笔杆和笔毛构成，在画画过程中，要经常沾水和清洗，十分麻烦。

实用新型内容

[0004] 本实用新型的目的在于提供一种溢水画笔，其笔杆中空，可以在笔杆内注水，需要沾水或清洗笔毛时可以通过挤压内胆挤出其中水分，使用方便。

[0005] 本实用新型的上述目的通过以下技术方案实现：

[0006] 一种溢水画笔，包括笔杆，套管，笔毛，笔帽，其中，所述笔杆中空，笔杆底端通过套管和笔毛相互连接，笔杆顶端和笔帽相互连接。

[0007] 上述溢水画笔，其中，所述笔杆内部有一内胆。

[0008] 上述溢水画笔，其中，所述内胆为塑料或者橡胶材料。

[0009] 上述溢水画笔，其中，所述笔杆内底部有一细管。

[0010] 上述溢水画笔，其中，所述笔杆上端有两个圆孔。

[0011] 上述溢水画笔，其中，所述笔杆顶端通过螺纹结构和笔帽相互连接。

[0012] 上述溢水画笔，其中，所述笔杆上端有突起部分。

[0013] 由于采用了上述结构，本实用新型相比现有技术具有以下优点：

[0014] 1. 本实用新型溢水画笔，包括笔杆，套管，笔毛，笔帽，其中，所述笔杆中空，笔杆底端通过套管和笔毛相互连接，笔杆顶端和笔帽相互连接。可以在笔杆内注水，需要沾水或清洗笔毛时可以通过挤压内胆挤出其中水分，使用方便。

[0015] 2. 本实用新型溢水画笔，其中，所述笔杆内部有一内胆，内胆为塑料或者橡胶材料。有内胆可以防止漏水，保护笔杆材料。且内胆为柔软弹性材料，方便挤压出水。

[0016] 3. 本实用新型溢水画笔，其中，所述笔杆内底部有一细管，细管方便控制水的流速和流量。

[0017] 4. 本实用新型溢水画笔，其中，所述笔杆上端有两个圆孔，圆孔处露出内胆，内胆为柔软弹性材料，方便挤压出水。

[0018] 5. 本实用新型溢水画笔，其中，所述笔杆顶端通过螺纹结构和笔帽相互连接。螺纹结构可以使笔杆和笔帽紧密连接，只有在挤压圆孔处露出的内胆时，才会有水溢出，其他时候由于负压，水不会从笔杆中流出。

[0019] 6. 本实用新型溢水画笔，其中，所述笔杆上端有突起部分，突起部分可以增加笔杆

的容积，便于每次存放更多的水。

附图说明

[0020] 图 1 是本实用新型溢水画笔的结构示意图。

具体实施方式

[0021] 下面结合附图对本实用新型的实施方式做进一步的详细说明：

[0022] 如图 1 所示，一种溢水画笔，包括笔杆 1，套管 2，笔毛 3，笔帽 4，其中，所述笔杆 1 中空，笔杆 1 底端通过套管 2 和笔毛 3 相互连接，笔杆 1 顶端和笔帽 4 相互连接。所述笔杆 1 内部有一内胆 11。所述内胆 11 为塑料或者橡胶材料。所述笔杆 1 内底部有一细管 12。所述笔杆 1 上端有两个圆孔 13。所述笔杆 1 顶端通过螺纹结构 14 和笔帽 4 相互连接。所述笔杆 1 上端有突起部分 15。

[0023] 人们使用上述结构的溢水画笔时，笔杆 1 中空，用前先在笔杆 1 中注水，注水后将笔帽 4 拧紧。需要沾水或清洗笔毛 3 时可以通过挤压内胆 11 挤出其中水分，使用方便。内胆 11 为塑料或者橡胶材料，其可以防止漏水，还可以保护笔杆 1 材料，且其柔软有弹性，方便挤压出水。笔杆 1 顶端通过螺纹结构 14 和笔帽 4 相互连接。螺纹结构 14 可以使笔杆 1 和笔帽 4 紧密连接，只有在挤压圆孔 13 处露出的内胆 11 时，才会有水溢出，其他时候由于负压，水不会从笔杆 1 中流出。笔杆 1 上端有突起部分 15，突起部分 15 可以增加笔杆 1 的容积，便于每次存放更多的水。

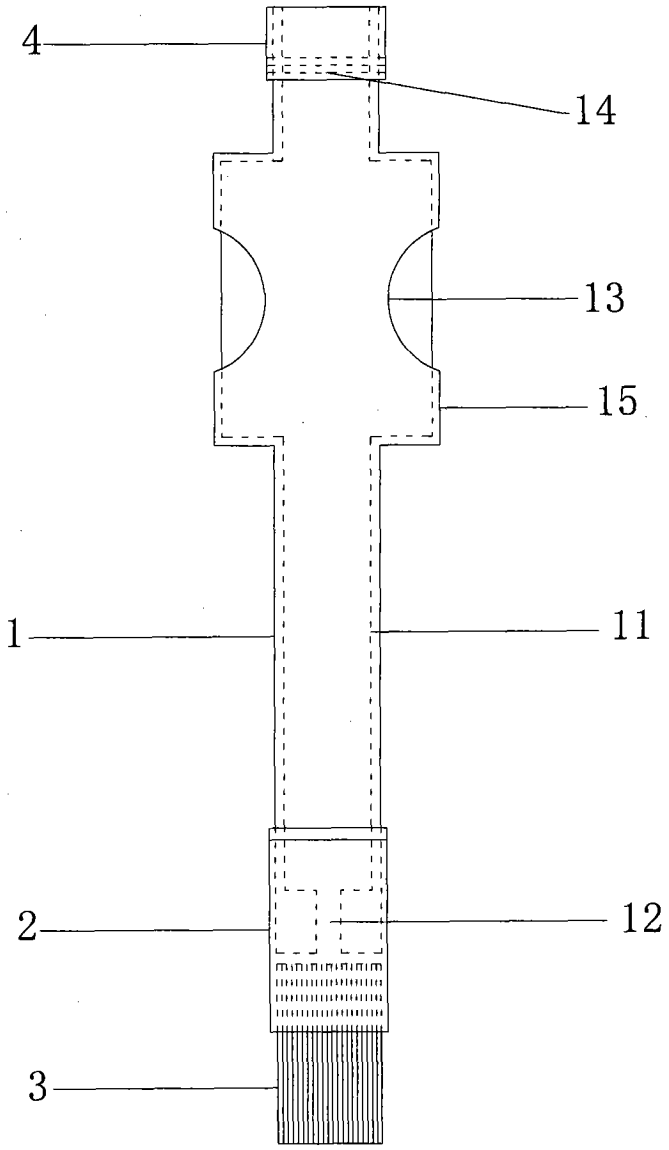

图 1