(19)国家知识产权局

(12)实用新型专利

(10)授权公告号 CN 219895517 U
(45)授权公告日 2023.10.27

(21)申请号 202320308192.7

(22)申请日 2023.02.24

(73)专利权人 盘锦海兴科技股份有限公司
地址 124000 辽宁省盘锦市兴隆台区兴隆台街177号

(72)发明人 姚春生

(74)专利代理机构 广州市越秀区哲力专利商标事务所(普通合伙) 44288
专利代理师 潘真仁

(51)Int.Cl.
A47J 47/16(2006.01)

权利要求书1页 说明书3页 附图4页

(54)实用新型名称

碗架

(57)摘要

本实用新型公开了碗架,包括上层碗柜和下层碗柜;上层碗柜被承托在下层碗柜上;上层碗柜包括前壳体和后壳体,前壳体与后壳体通过弧面结构进行可转动地连接,以使前壳体能够相对后壳体转动至与后壳体叠合的位置处;上层碗柜可拆卸地连接有第一承装架子,第一承装架子具有厨具晾干功能区;下层碗柜枢接有水平旋转门,下层碗柜可拆卸地连接有第二承装架子,第二承装架子也具有厨具晾干功能区;第一承装架子的厨具晾干功能区所适于盛放的厨具与第二承装架子的厨具晾干功能区所适于盛放的厨具不同。其用于存放不同厨具的各个区间可以相互调换,即可以根据用户的需求进行多种厨具晾干功能区的灵活分区。

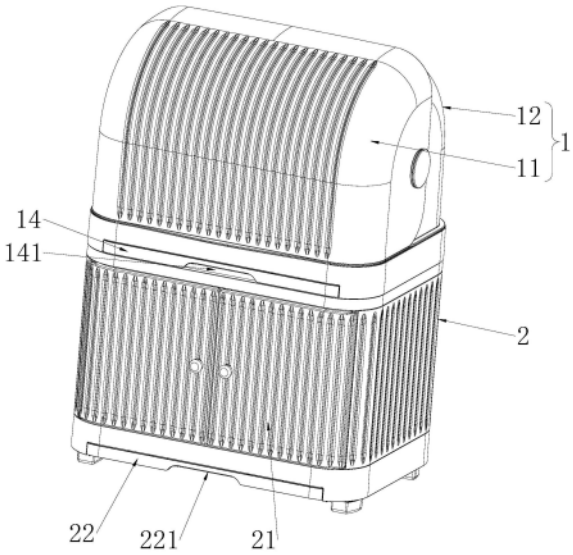

CN 219895517 U

1.碗架,其特征在于:包括上层碗柜(1)和下层碗柜(2);所述上层碗柜(1)被承托在所述下层碗柜(2)上;所述上层碗柜(1)包括前壳体(11)和后壳体(12),所述前壳体(11)与所述后壳体(12)通过弧面结构进行可转动地连接,以使所述前壳体(11)能够相对所述后壳体(12)转动至与所述后壳体(12)叠合的位置处;所述上层碗柜(1)可拆卸地连接有第一承装架子(13),所述第一承装架子(13)具有厨具晾干功能区(3);所述下层碗柜(2)枢接有水平旋转门(21),所述下层碗柜(2)可拆卸地连接有第二承装架子(23),所述第二承装架子(23)也具有厨具晾干功能区(3);所述第一承装架子(13)的厨具晾干功能区(3)所适于盛放的厨具与所述第二承装架子(23)的厨具晾干功能区(3)所适于盛放的厨具不同。

2.如权利要求1所述的碗架,其特征在于:所述上层碗柜(1)的底部连接有第一沥水盘(14),所述第一沥水盘(14)位于所述第一承装架子(13)的下方,并用于对厨具进行承托。

3.如权利要求2所述的碗架,其特征在于:所述第一沥水盘(14)可拆卸地插接在所述上层碗柜(1)内。

4.如权利要求3所述的碗架,其特征在于:所述第一沥水盘(14)的第一把手(141)位于所述上层碗柜(1)外。

5.如权利要求1所述的碗架,其特征在于:所述下层碗柜(2)的底部连接有第二沥水盘(22),所述第二沥水盘(22)位于所述第二承装架子(23)的下方,并用于对厨具进行承托。

6.如权利要求5所述的碗架,其特征在于:所述第二沥水盘(22)可拆卸地插接在所述下层碗柜(2)内。

7.如权利要求6所述的碗架,其特征在于:所述第二沥水盘(22)的第二把手(221)位于所述下层碗柜(2)外。

8.如权利要求1所述的碗架,其特征在于:所述上层碗柜(1)的底部可拆洗地连接有第一支撑腿。

9.如权利要求1所述的碗架,其特征在于:所述上层碗柜(1)叠放在所述下层碗柜(2)上,所述下层碗柜(2)的底部可拆洗地连接有第二支撑腿(24)。

10.如权利要求1所述的碗架,其特征在于:所述上层碗柜(1)开设有多个第一透气孔,所述下层碗柜(2)开设有多个第二透气孔。

碗架

技术领域

[0001] 本实用新型涉及厨具技术领域，尤其涉及碗架。

背景技术

[0002] 碗架的结构形式很多，且现有技术中也存在分层碗架，但现有的分层碗架的格局已经被限定，用户买过来之后需要根据厂家的设定进行使用，即筷子区和碗碟区等厨具晾干功能区泾渭分明，不可相互调换，即不可以根据用户的需求进行灵活分区。

实用新型内容

[0003] 为了克服现有技术的不足，本实用新型的目的在于提供碗架，其用于存放不同厨具的各个区间可以相互调换，即可以根据用户的需求进行多种厨具晾干功能区的灵活分区。

[0004] 本实用新型的目的采用如下技术方案实现：

[0005] 碗架，包括上层碗柜和下层碗柜；所述上层碗柜被承托在所述下层碗柜上；所述上层碗柜包括前壳体和后壳体，所述前壳体与所述后壳体通过弧面结构进行可转动地连接，以使所述前壳体能够相对所述后壳体转动至与所述后壳体叠合的位置处；所述上层碗柜可拆卸地连接有第一承装架子，所述第一承装架子具有厨具晾干功能区；所述下层碗柜枢接有水平旋转门，所述下层碗柜可拆卸地连接有第二承装架子，所述第二承装架子也具有厨具晾干功能区；所述第一承装架子的厨具晾干功能区所适于盛放的厨具与所述第二承装架子的厨具晾干功能区所适于盛放的厨具不同。

[0006] 进一步地，所述上层碗柜的底部连接有第一沥水盘，所述第一沥水盘位于所述第一承装架子的下方，并用于对厨具进行承托。

[0007] 进一步地，所述第一沥水盘可拆卸地插接在所述上层碗柜内。

[0008] 进一步地，所述第一沥水盘的第一把手位于所述上层碗柜外。

[0009] 进一步地，所述下层碗柜的底部连接有第二沥水盘，所述第二沥水盘位于所述第二承装架子的下方，并用于对厨具进行承托。

[0010] 进一步地，所述第二沥水盘可拆卸地插接在所述下层碗柜内。

[0011] 进一步地，所述第二沥水盘的第二把手位于所述下层碗柜外。

[0012] 进一步地，所述上层碗柜的底部可拆洗地连接有第一支撑腿。

[0013] 进一步地，所述上层碗柜叠放在所述下层碗柜上，所述下层碗柜的底部可拆洗地连接有第二支撑腿。

[0014] 进一步地，所述上层碗柜开设有多个第一透气孔，所述下层碗柜开设有多个第二透气孔。

[0015] 相比现有技术，本实用新型的有益效果在于：

[0016] 基于沿袭了上层碗柜和下层碗柜的分层设置方式，从而在有限的桌面面积上增加更多的收纳空间。基于上层碗柜与下层碗柜的开门方式不同，因而满足不同厨具的存放和

拿取的开门需求，以提高用户体验效果。基于第一承装架子与上层碗柜之间可拆卸地连接，以及第二承装架子与下层碗柜之间可拆卸地连接，从而第一承装架子和第二承装架子之间可以对调使用，进而能够将不同厨具晾干功能区进行上下对调使用，以全方位满足用户的实际使用需求，即更好地结合了用户的实际生活空间结构进行使用。

附图说明

[0017] 图1为本实用新型的碗架的结构示意图；

[0018] 图2为图1的分解图；

[0019] 图3为图1的剖视图；

[0020] 图4为图3的A处的局部放大图。

[0021] 图中：1、上层碗柜；11、前壳体；12、后壳体；13、第一承装架子；14、第一沥水盘；141、第一把手；2、下层碗柜；21、水平旋转门；22、第二沥水盘；221、第二把手；23、第二承装架子；24、第二支撑腿；3、厨具晾干功能区。

具体实施方式

[0022] 下面，结合附图以及具体实施方式，对本实用新型做进一步描述，需要说明的是，在不相冲突的前提下，以下描述的各实施例之间或各技术特征之间可以任意组合形成新的实施例。

[0023] 需要说明的是，当元件被称为“固定于”另一个元件，它可以直接在另一个元件上，或者也可以存在居中的元件。当一个元件被认为是“连接”另一个元件，它可以是直接连接到另一个元件或者可能存在居中元件。本文所使用的“垂直的”、“水平的”、“左”、“右”以及类似的表述只是为了说明的目的，并不代表是唯一的实施方式。

[0024] 除非另有定义，本文所使用的所有的技术术语和科学术语与属于本实用新型的技术领域的技术人员通常理解的含义相同。本文中在实用新型的说明书中所使用的术语只是为了描述具体的实施例的目的，不是旨在于限制本实用新型。本文所使用的术语“及/或”包括一个或多个相关的所列项目的任意的和所有的组合。

[0025] 图1-图4示出了本实用新型一较佳实施例的碗架，包括上层碗柜1和下层碗柜2。上层碗柜1被承托在下层碗柜2上，例如可拆卸地盛放在下层碗柜2上。上层碗柜1包括前壳体11和后壳体12，前壳体11与后壳体12通过弧面结构进行可转动地连接，以使前壳体11能够相对后壳体12转动至与后壳体12叠合的位置处。上层碗柜1可拆卸地连接有第一承装架子13，第一承装架子13具有厨具晾干功能区3。下层碗柜2枢接有水平旋转门21，下层碗柜2可拆卸地连接有第二承装架子23，第二承装架子23也具有厨具晾干功能区3。必要地，第一承装架子13的厨具晾干功能区3所适于盛放的厨具与第二承装架子23的厨具晾干功能区3所适于盛放的厨具不同。

[0026] 基于沿袭了上层碗柜1和下层碗柜2的分层设置方式，从而在有限的桌面面积上增加更多的收纳空间。基于上层碗柜1与下层碗柜2的开门方式不同，因而满足不同厨具的存放和拿取的开门需求，以提高用户体验效果。基于第一承装架子13与上层碗柜1之间可拆卸地连接，以及第二承装架子23与下层碗柜2之间可拆卸地连接，从而第一承装架子13和第二承装架子23之间可以对调使用，进而能够将不同厨具晾干功能区3进行上下对调使用，以全

方位满足用户的实际使用需求，即更好地结合了用户的实际生活空间结构进行使用。

[0027] 其中，厨具晾干功能区3包括筷子存放区、碗碟存放区、盘子存放区、杯子存放区等等。

[0028] 为了便于对厨具上掉落的积水进行收集，优选地，上层碗柜1的底部连接有第一沥水盘14，第一沥水盘14位于第一承装架子13的下方，并用于对厨具进行承托。为了便于对厨具上掉落的积水进行清除，优选地，第一沥水盘14可拆卸地插接在上层碗柜1内。为了更方便地将积水清除，优选地，第一沥水盘14的第一把手141位于上层碗柜1外；如此，无需开门即可将第一沥水盘14取出或装回。与上层碗柜1的设置原理相同：下层碗柜2的底部连接有第二沥水盘22，第二沥水盘22位于第二承装架子23的下方，并用于对厨具进行承托。以及，第二沥水盘22可拆卸地插接在下层碗柜2内。优选地，第二沥水盘22的第二把手221位于下层碗柜2外。

[0029] 优选地，为了使得上层碗柜1和下层碗柜2可以分开以便于独立地使用，上层碗柜1的底部可拆洗地连接有第一支撑腿。

[0030] 优选地，上层碗柜1叠放在下层碗柜2上，下层碗柜2的底部可拆洗地连接有第二支撑腿24。可以理解，上层碗柜1在叠放在下层碗柜2时，可以将其第一支撑腿拆下来。

[0031] 为了避免滋生细菌，优选地，上层碗柜1开设有多个第一透气孔，具体地，第一透气孔与前壳体11相对地设置。下层碗柜2开设有多个第二透气孔，具体地，第二透气孔与水平旋转门21相对地设置。

[0032] 上述实施方式仅为本实用新型的优选实施方式，不能以此来限定本实用新型保护的范围，本领域的技术人员在本实用新型的基础上所做的任何非实质性的变化及替换均属于本实用新型所要求保护的范围。

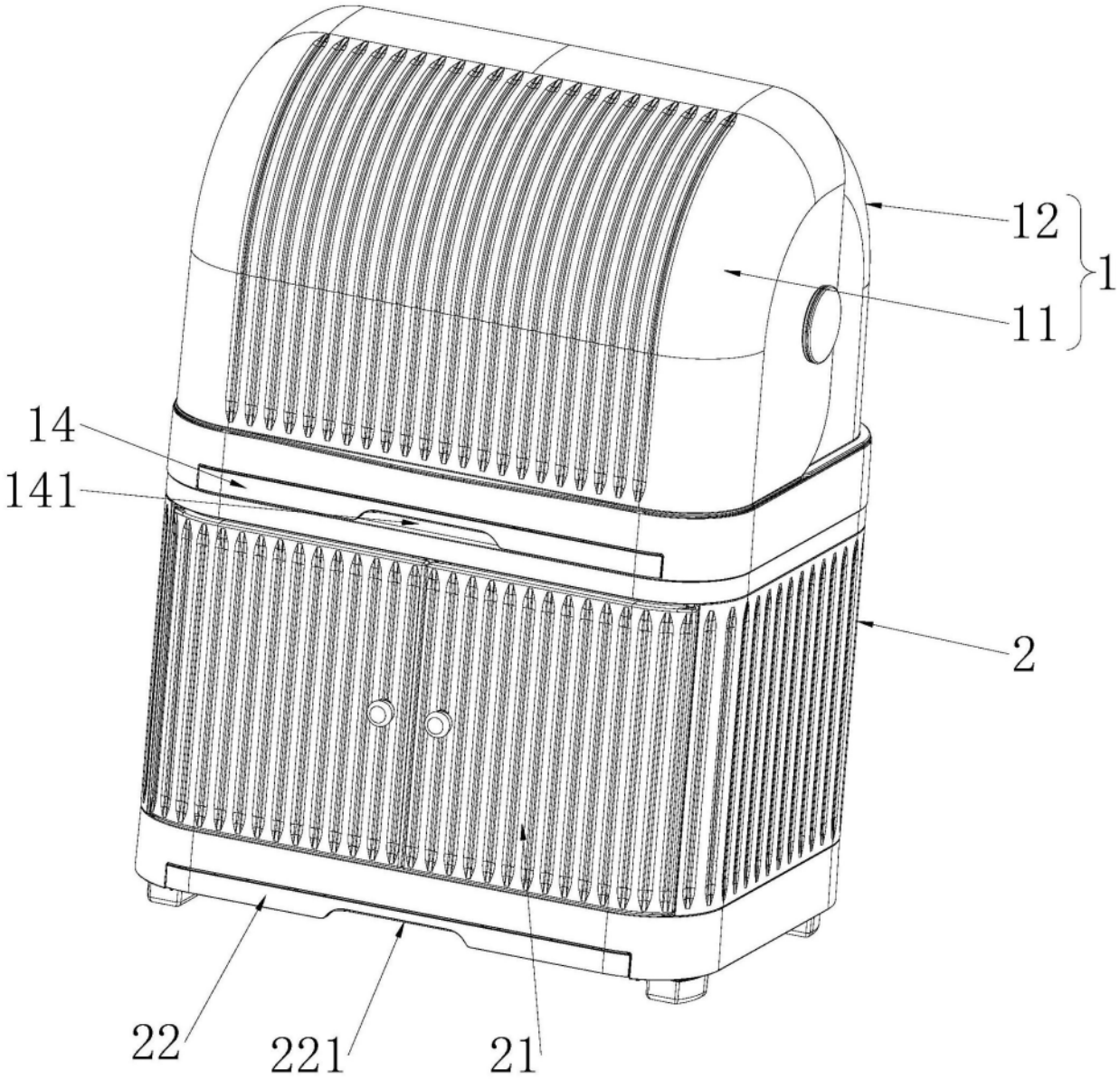

图1

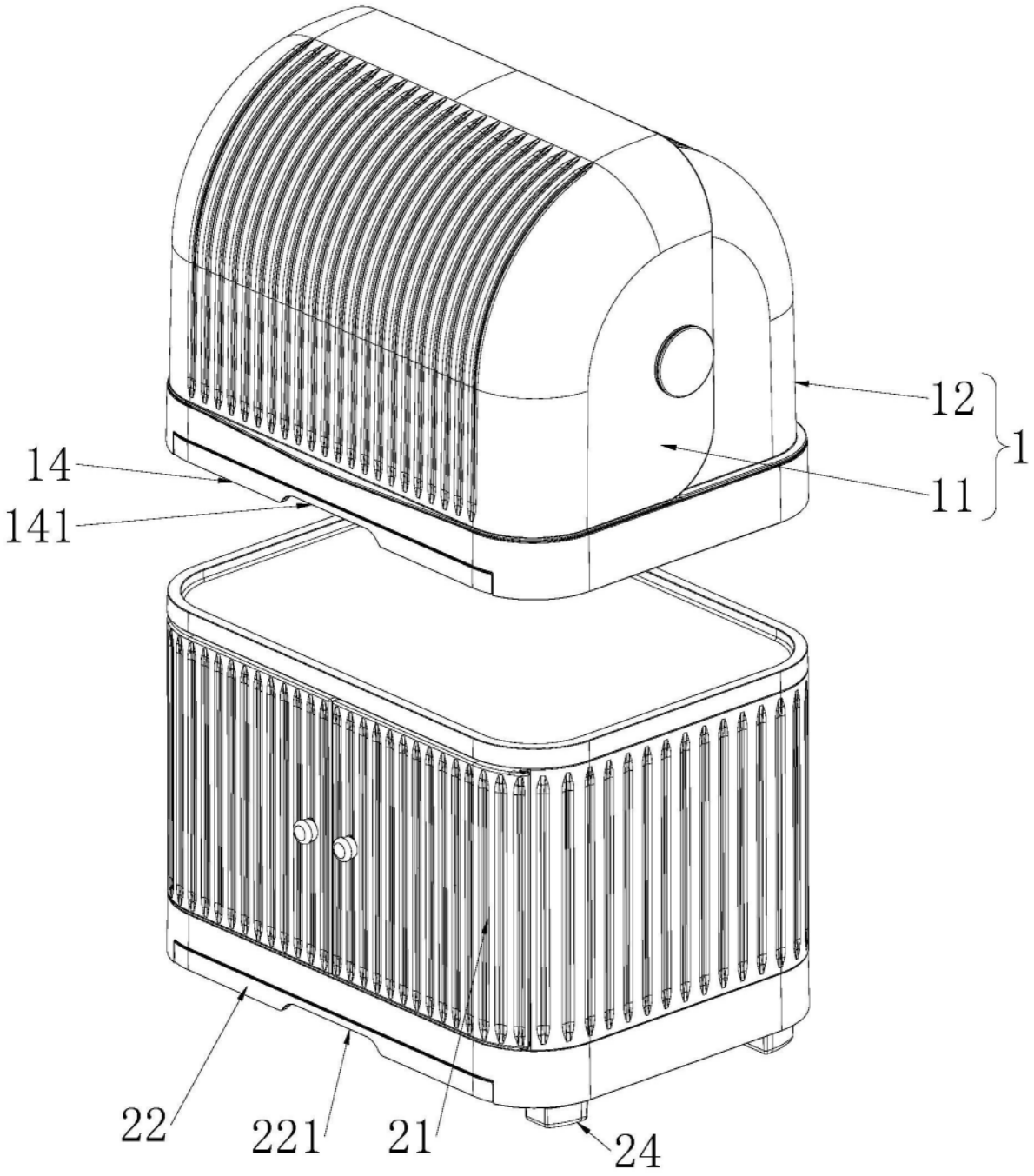

图2

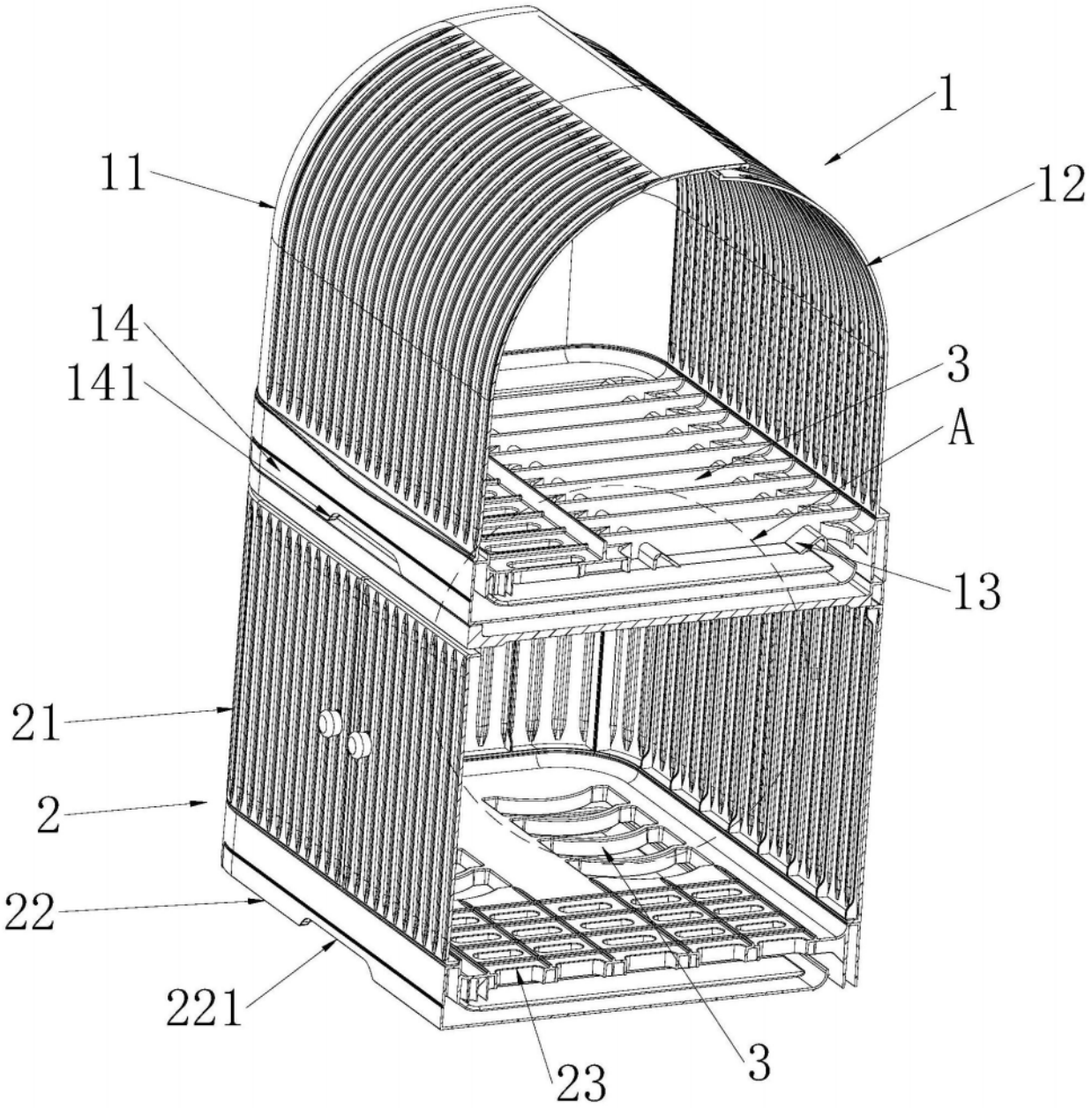

图3

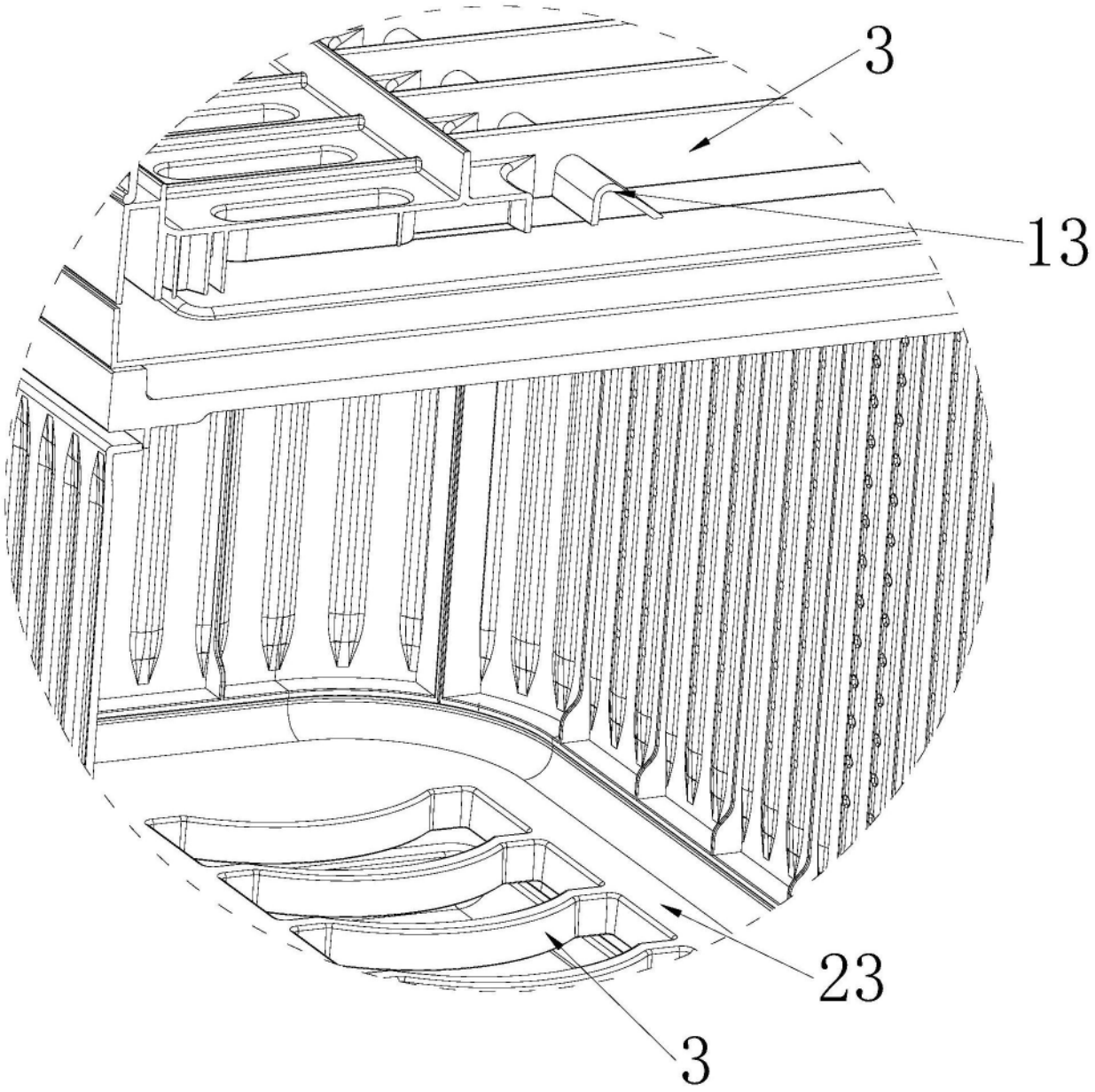

图4