(19)中华人民共和国国家知识产权局

(12)发明专利申请

(10)申请公布号 CN 108784148 A
(43)申请公布日 2018.11.13

(21)申请号 201810647537.5

(22)申请日 2018.06.22

(71)申请人 安徽开诚电器有限公司
地址 239000 安徽省滁州市苏滁现代产业园苏滁定向建设工业坊26号标准厂房

(72)发明人 韦海阳 崔华国 朱同鹤

(51)Int.Cl.
A47F 3/10(2006.01)
A47F 5/05(2006.01)
A47F 7/00(2006.01)

权利要求书1页 说明书3页 附图2页

(54)发明名称

一种精密模具的销售展示架

(57)摘要

本发明公开了一种精密模具的销售展示架，包括底座，所述底座的内部设有空腔，空腔的内部设有传动轴，底座的顶部固定有固定框，固定框的内部均匀的设有若干个固定柱，固定柱的底部与底座的顶部转动连接，固定柱的外部均匀的固定有若干个托盘，托盘的底部开均匀的开设有若干个安置孔，固定柱的一端开设有调节孔，调节孔的底部开设有连接孔，连接孔的内部设有调节柱，调节柱的一端延伸至空腔的内部，调节柱的另一端延伸至调节孔的内部，调节柱位于调节孔内部的一端固定有固定块。本发明结构合理，设计巧妙，操作简单，节决现有技术中模具售卖架调节不方便，便于顾客挑选商品。

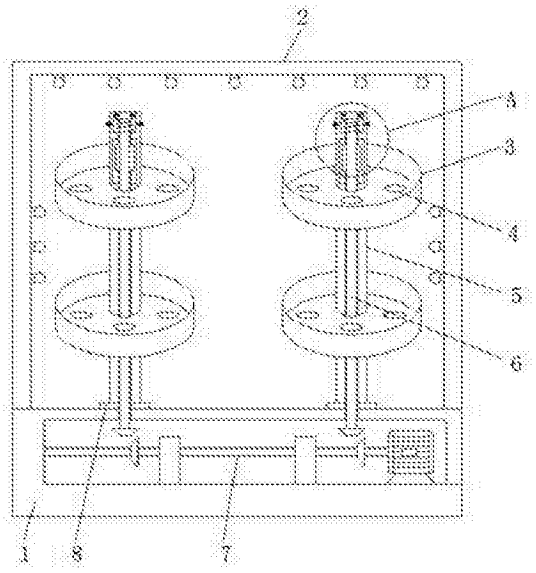

CN 108784148 A

1.一种精密模具的销售展示架，包括底座(1)，其特征在于，所述底座(1)的内部设有空腔，空腔的内部设有传动轴(7)，底座(1)的顶部固定有固定框(2)，固定框(2)的内部均匀的设有若干个固定柱(5)，固定柱(5)的底部与底座(1)的顶部转动连接，固定柱(5)的外部均匀的固定有若干个托盘(3)，托盘(3)的底部开均匀的开设有若干个安置孔(4)，固定柱(5)的一端开设有调节孔(13)，调节孔(13)的底部开设有连接孔，连接孔的内部设有调节柱(6)，调节柱(6)的一端延伸至空腔的内部，调节柱(6)的另一端延伸至调节孔(13)的内部，调节柱(6)位于调节孔(13)内部的一端固定有固定块(10)，固定块(10)的两侧均开设有弹簧孔，两个弹簧孔的内部均设有第一弹簧和卡块(11)，两个卡块(11)的一端均延伸至调节孔(13)的内部，调节孔(13)的两侧均开设有通孔(12)，两个通孔(12)的内部均设有伸缩柱(9)，两个伸缩柱(9)的一端均延伸至固定柱(5)的外部。

2.根据权利要求1所述的一种精密模具的销售展示架，其特征在于，所述调节柱(6)的两侧均固定有限位块(14)，连接孔的两侧内壁上均开设有限位槽(15)，两个限位块(14)的一端分别延伸至两个限位槽(15)的内部，调节柱(6)的外部固定有第二弹簧，第二弹簧位于固定块(10)与调节孔(13)的底部之间。

3.根据权利要求1所述的一种精密模具的销售展示架，其特征在于，所述伸缩柱(9)位于固定柱(5)外部的一端固定有弹簧卡块，伸缩柱(9)的外部套设有第三弹簧，第三弹簧位于弹簧卡块与固定柱(5)之间，第一弹簧的两端分别与卡块(11)的一端和弹簧孔的一侧固定连接。

4.根据权利要求1所述的一种精密模具的销售展示架，其特征在于，所述固定柱(5)与底座(1)的连接处设有轴承(8)，轴承(8)固定在固定柱(5)的外部，轴承(8)的外圈与底座(1)固定连接。

5.根据权利要求1所述的一种精密模具的销售展示架，其特征在于，所述传动轴(7)的外部转动连接有两个支撑块，两个支撑块的底部均与空腔的底部内壁固定连接，空腔的内部安装有电机，传动轴(7)的一端与电机的输出轴传动连接，传动轴(7)的另一端与空腔的一侧内壁转动连接。

6.根据权利要求1所述的一种精密模具的销售展示架，其特征在于，所述传动轴(7)的外部固定有若干个第一锥齿轮，调节柱(6)位于空腔内部的一端固定有第二锥齿轮，第一锥齿轮的数量与固定柱(5)的数量相等，第一锥齿轮与第二锥齿轮相配合，空腔的一侧开设有散热孔，固定框(2)的内壁上安装若干个电灯。

一种精密模具的销售展示架

技术领域

[0001] 本发明涉及展示架技术领域，尤其涉及一种精密模具的销售展示架。

背景技术

[0002] 展示架是一种商店必备的销售物品，展示架能够很好的将需要出售的物品摆列清晰，让消费者能够一目了然，拿取方便，将物品分门别类的摆放在架子上，不仅整洁美观而且消费者能够快速找到需要的物品，还会衍生其他的需求，从而提升营业额，所以展示架对于商店来说非常重要。

[0003] 同样在售卖精密模具时也会使用到展示架，为了使商品可以全方位的向顾客展示，一般都会将模具托盘设置成可以旋转的结构。但是现有的设计中，当需要取用托盘里的物品时，需要使托盘停止，由于托盘都是用同一个电机带动，因此需要将所有的托盘都停止转动，这样就影响到其他顾客对产品的挑选。

发明内容

[0004] 本发明提出的一种精密模具的销售展示架，解决了现有技术中模具售卖架调节不方便，影响顾客挑选商品的缺陷。

[0005] 为了实现上述目的，本发明采用了如下技术方案：

一种精密模具的销售展示架，包括底座，所述底座的内部设有空腔，空腔的内部设有传动轴，底座的顶部固定有固定框，固定框的内部均匀的设有若干个固定柱，固定柱的底部与底座的顶部转动连接，固定柱的外部均匀的固定有若干个托盘，托盘的底部开均匀的开设有若干个安置孔，固定柱的一端开设有调节孔，调节孔的底部开设有连接孔，连接孔的内部设有调节柱，调节柱的一端延伸至空腔的内部，调节柱的另一端延伸至调节孔的内部，调节柱位于调节孔内部的一端固定有固定块，固定块的两侧均开设有弹簧孔，两个弹簧孔的内部均设有第一弹簧和卡块，两个卡块的一端均延伸至调节孔的内部，调节孔的两侧均开设有通孔，两个通孔的内部均设有伸缩柱，两个伸缩柱的一端均延伸至固定柱的外部。

[0006] 优选的，所述调节柱的两侧均固定有限位块，连接孔的两侧内壁上均开设有限位槽，两个限位块的一端分别延伸至两个限位槽的内部，调节柱的外部固定有第二弹簧，第二弹簧位于固定块与调节孔的底部之间。

[0007] 优选的，所述伸缩柱位于固定柱外部的一端固定有弹簧卡块，伸缩柱的外部套设有第三弹簧，第三弹簧位于弹簧卡块与固定柱之间，第一弹簧的两端分别与卡块的一端和弹簧孔的一侧固定连接。

[0008] 优选的，所述固定柱与底座的连接处设有轴承，轴承固定在固定柱的外部，轴承的外圈与底座固定连接。

[0009] 优选的，所述传动轴的外部转动连接有两个支撑块，两个支撑块的底部均与空腔的底部内壁固定连接，空腔的内部安装有电机，传动轴的一端与电机的输出轴传动连接，传动轴的另一端与空腔的一侧内壁转动连接。

[0010] 优选的，所述传动轴的外部固定有若干个第一锥齿轮，调节柱位于空腔内部的一端固定有第二锥齿轮，第一锥齿轮的数量与固定柱的数量相等，第一锥齿轮与第二锥齿轮相配合，空腔的一侧开设有散热孔，固定框的内壁上安装若干个电灯。

[0011] 本发明的有益效果是：

1、通过固定块、卡块、通孔、调节柱、伸缩柱、限位块和限位槽之间的配合，可以控制调节柱的伸缩，从而达到控制固定柱转动的目的，解决了现有技术中模具售卖架调节不方便的缺陷；

2、通过调节柱、第一锥齿轮、第二锥齿轮、传动轴和电机之间的配合，达到转动固定柱的目的，避免使用多个电机，节省了能源。

[0012] 本发明结构合理，设计巧妙，操作简单，节决现有技术中模具售卖架调节不方便，便于顾客挑选商品。

附图说明

[0013] 图1为本发明提出的一种精密模具的销售展示架的结构示意图；

图2为本发明提出的一种精密模具的销售展示架的A处的放大图。

[0014] 图中：1底座、2固定框、3托盘、4安置孔、5固定柱、6调节柱、7传动轴、8轴承、9伸缩柱、10固定块、11卡块、12通孔、13调节孔、14限位块、15限位槽。

具体实施方式

[0015] 下面将结合本发明实施例中的附图，对本发明实施例中的技术方案进行清楚、完整地描述，显然，所描述的实施例仅仅是本发明一部分实施例，而不是全部的实施例。

[0016] 参照图1-2，一种精密模具的销售展示架，包括底座1，底座1的内部设有空腔，空腔的内部设有传动轴7，底座1的顶部固定有固定框2，固定框2的内部均匀的设有若干个固定柱5，固定柱5的底部与底座1的顶部转动连接，固定柱5的外部均匀的固定有若干个托盘3，托盘3的底部开均匀的开设有若干个安置孔4，固定柱5的一端开设有调节孔13，调节孔13的底部开设有连接孔，连接孔的内部设有调节柱6，调节柱6的一端延伸至空腔的内部，调节柱6的另一端延伸至调节孔13的内部，调节柱6位于调节孔13内部的一端固定有固定块10，固定块10的两侧均开设有弹簧孔，两个弹簧孔的内部均设有第一弹簧和卡块11，两个卡块11的一端均延伸至调节孔13的内部，调节孔13的两侧均开设有通孔12，两个通孔12的内部均设有伸缩柱9，两个伸缩柱9的一端均延伸至固定柱5的外部。

[0017] 本实施例中，调节柱6的两侧均固定有限位块14，连接孔的两侧内壁上均开设有限位槽15，两个限位块14的一端分别延伸至两个限位槽15的内部，调节柱6的外部固定有第二弹簧，第二弹簧位于固定块10与调节孔13的底部之间，伸缩柱9位于固定柱5外部的一端固定有弹簧卡块，伸缩柱9的外部套设有第三弹簧，第三弹簧位于弹簧卡块与固定柱5之间，第一弹簧的两端分别与卡块11的一端和弹簧孔的一侧固定连接，固定柱5与底座1的连接处设有轴承8，轴承8固定在固定柱5的外部，轴承8的外圈与底座1固定连接，传动轴7的外部转动连接有两个支撑块，两个支撑块的底部均与空腔的底部内壁固定连接，空腔的内部安装有电机，传动轴7的一端与电机的输出轴传动连接，传动轴7的另一端与空腔的一侧内壁转动连接，传动轴7的外部固定有若干个第一锥齿轮，调节柱6位于空腔内部的一端固定有第二

锥齿轮，第一锥齿轮的数量与固定柱5的数量相等，第一锥齿轮与第二锥齿轮相配合，空腔的一侧开设有散热孔，固定框2的内壁上安装若干个电灯。

[0018] 本实施例中，按下固定块10，使得卡块11卡进通孔12中，从而将调节柱6固定住，同时，第二锥齿轮刚好与第一锥齿轮相啮合，电机转动带动传动轴7转动，传动轴7进而通过第一锥齿轮带动调节柱6转动，调节柱6带动固定柱5转动，固定柱5进而带动托盘3转动，按下同一固定柱5两侧的伸缩柱9，使得两个卡块11退出两个通孔12的内部，在第二弹簧的作用下调节柱6恢复原位，使得第一锥齿轮与第二锥齿轮相分离，则该固定柱5停止转动，同时其他固定柱5不受影响。

[0019] 以上所述，仅为本发明较佳的具体实施方式，但本发明的保护范围并不局限于此，任何熟悉本技术领域的技术人员在本发明揭露的技术范围内，根据本发明的技术方案及其发明构思加以等同替换或改变，都应涵盖在本发明的保护范围之内。

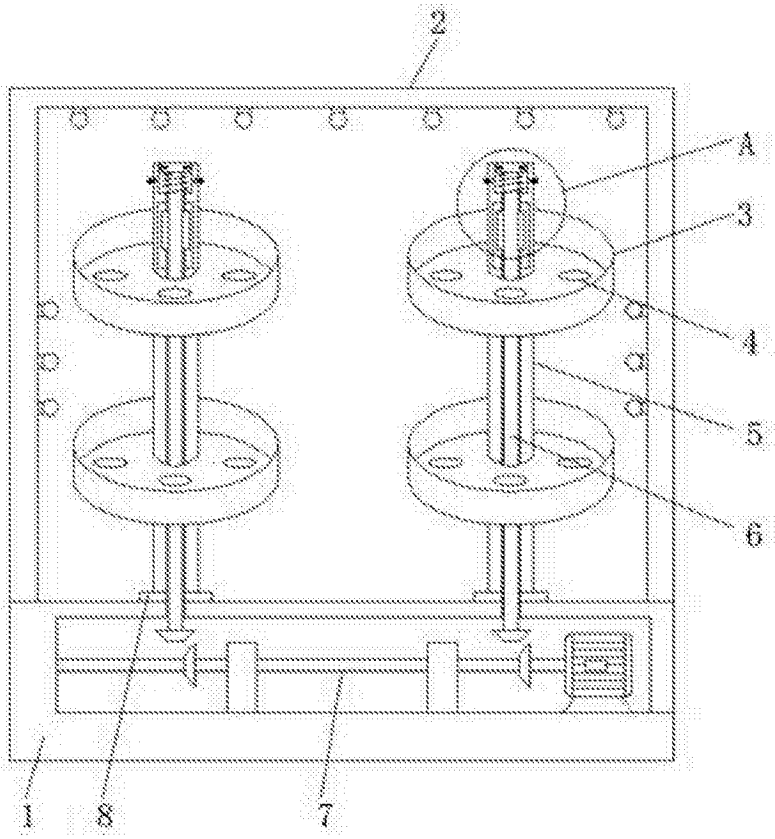

图1

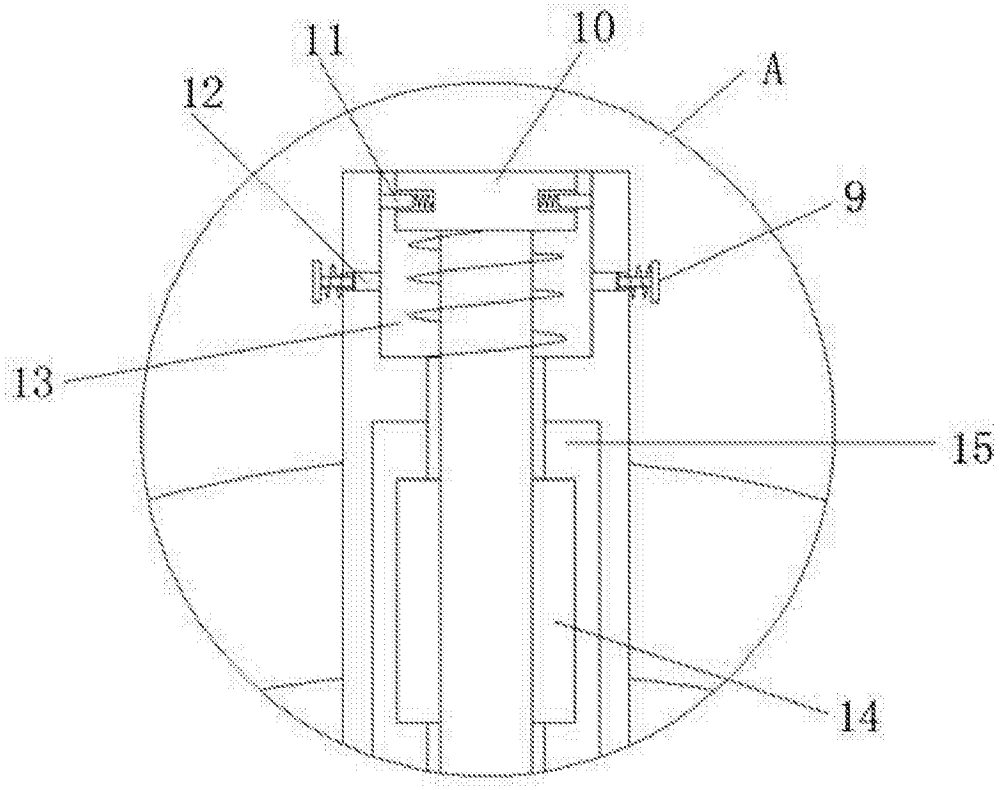

图2