(19) 대한민국특허청(KR)
(12) 공개특허공보(A)

(51) Int. Cl.[6]
H01J 29/02

(11) 공개번호 특1995-0009855
(43) 공개일자 1995년04월26일

(21) 출원번호 특1994-0024052
(22) 출원일자 1994년09월24일
(30) 우선권주장 93-0243344 1993년09월29일 일본(JP)
(71) 출원인 소니 가부시끼가이샤 내 오오가 노리오
일본국 도꾜도 시나가와구 기다시나가와 6쪼메 7방 35고
(72) 발명자 이이다 고이찌
일본국 도꾜도 시나가와구 기다시나가와 6쪼메 7방 35고 소니 가부시끼가이샤 내
야노 미찌히사
일본국 도꾜도 시나가와구 기다시나가와 6쪼메 7방 35고 소니 가부시끼가이샤 내
(74) 대리인 신관호

심사청구 : 없음

(54) 프로젝터용 음극선관

요약

본 발명의 목적은 패널의 강도를 유지하고 유효화면을 크게한다.

그 구성은 짧은 형태의 표시부(14)중 유효화면(A2)의 내면측이 소정의 곡률반경에서 전방향에 걸쳐서 돌출하여 있다. 표시부(14)의 4각은 강도 상 필요한 기준두께(Tf)를 결정한 원형의 경계선(31)보다 외측에 있고 경계선(31)보다 외측의 무효화면(H)이 소정의 곡률반경에서 벗어나서 평탄하던가 또는 부풀어올려져서 기준두께(Tf) 이상으로 되어 있다. 따라서 본 발명에 의한 패널(11)의 유효화면(A2)은 4각을 포함하여 경계선(31)보다 작을 수밖에 없었던 종래의 유효화면(A1)보다 크게 하는 것이 가능하며 더구나 전체적으로 필요강도가 유지되어 있다.

대표도

도1

명세서

[발명의 명칭]

프로젝터용 음극선관

[도면의 간단한 설명]

제1도는 본 발명에 관계되는 프로젝터용 CRT(2)의 구성도이다.

제2도는 유효화면(A2)의 형태를 설명하는 패널(11)의 단면도이다.

제3도는 2종류의 에스펙트비에 대한 유효화면(A2)의 설정방법을 설명하는 도면이다.

본 내용은 요부공개 건이므로 전문 내용을 수록하지 않았음.

(57) 청구의 범위

청구항 1

영상을 표시하는 유효화면의 내면측이 전방향에 걸쳐서 원호형으로 돌출성형된 패널을 가지는 프로젝터용 음극선관에 있어서, 상기 유효화면의 내면측이 소정의 곡률반경에서 원호형으로 돌출하는 동시에 상기 유효화면이 기준두께이상의 두께를 가지며, 상기 유효화면보다 외측에 있는 무효화면의 내면측이 상기 곡률반경의 원호에서 벗어나서 평탄하던가 또는 부풀어올려져서 상기 기준두께이상의 두께를 가지고 있는 것을 특징으로 하는 프로젝터용 음극선관.

청구항 2

제1항에 있어서, 상기 유효화면의 윤곽이 제1 에스펙트비의 영상을 표시하는 제1 유효 화면의 상하의 윤

곽과, 제2 에스펙트비의 영상을 표시하는 제2 유효화면의 좌우의 윤곽을 포함하는 것을 특징으로 하는 프로젝터용 음극선관.

※ 참고사항 : 최초출원 내용에 의하여 공개하는 것임.

도면

도면1

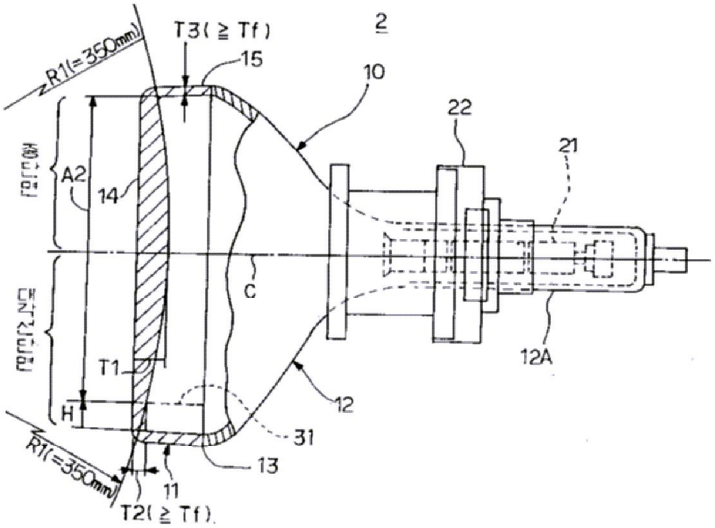

도면2

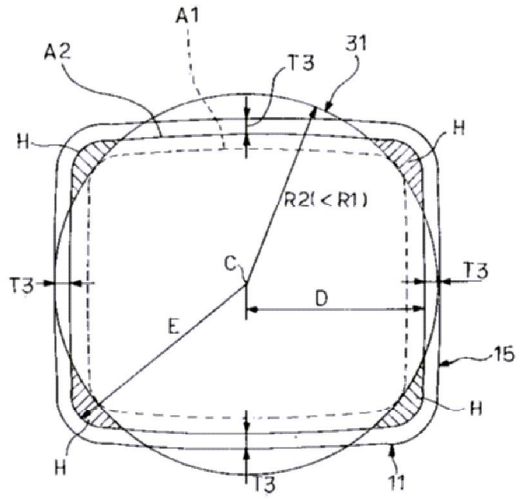

도면3

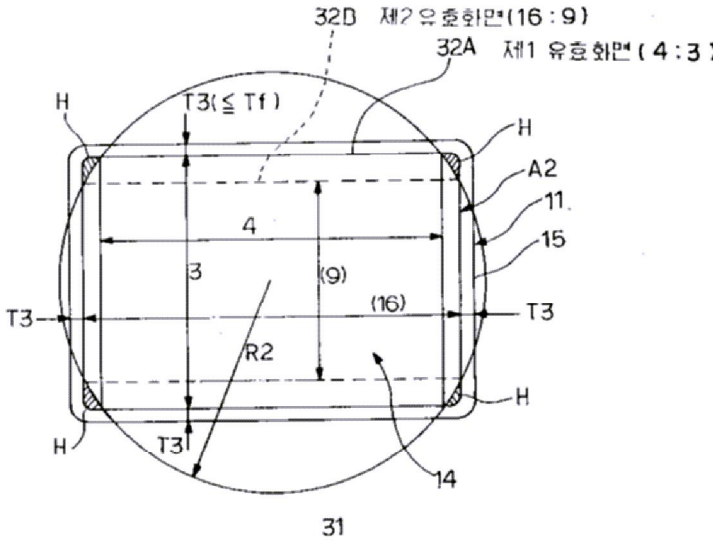
32B 제2유효화면(16:9)
32A 제1 유효화면(4:3)
H
T3(≦Tf)
H
A2
11
15
4
3
(9)
(16)
T3
T3
R2
H
H
T3
14
31