(19)国家知识产权局

(12)实用新型专利

(10)授权公告号 CN 220814509 U
(45)授权公告日 2024.04.19

(21)申请号 202322268979.8

(22)申请日 2023.08.23

(73)专利权人 重庆众企建筑装饰工程有限公司
地址 404199 重庆市万州区玉龙路786号21-2-007室

(72)发明人 罗明华 刘操 向守才 向春

(74)专利代理机构 重庆汇邦万商专利代理事务所(特殊普通合伙) 50304
专利代理师 祝魁

(51)Int.Cl.
E04B 9/18(2006.01)
E04B 9/06(2006.01)
E04B 1/98(2006.01)
E04B 1/343(2006.01)

权利要求书1页 说明书3页 附图1页

(54)实用新型名称

一种吊顶安装固定装置

(57)摘要

本实用新型公开了一种吊顶安装固定装置，涉及建筑装饰工程技术领域。该吊顶安装固定装置，包括边角连接件和固定组件，边角连接件上设置有中心连接件，固定组件包括矩形块、阻尼器、弹簧、滑板和按压杆，矩形块的顶部和底部均固定连接有阻尼器和弹簧，弹簧缠绕安装于阻尼器的外壁，滑板的一端固定连接有按压杆，捏动按压杆使得滑板进行移动，滑板在阻尼器和弹簧的作用下进行回缩工作，使其便于进行拼装。本实用与螺栓螺丝的拼接方式相比，拼接的更加的方便，减少施工中的繁琐步骤和复杂操作，提高工作效率，并且通过按压拆卸的方式与螺栓螺母的拆卸方式相比，拆卸工作更加的简单，减少螺栓螺母滑丝的情况。

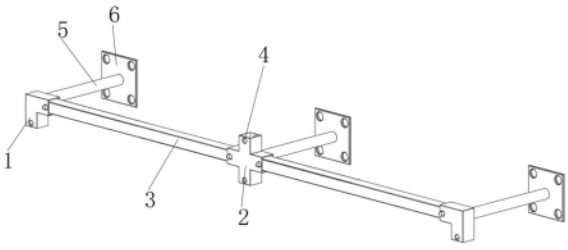

CN 220814509 U

1.一种吊顶安装固定装置,其特征在于,包括:

边角连接件(1),边角连接件(1)上设置有中心连接件(2);

固定组件,固定组件包括矩形块(8)、阻尼器(9)、弹簧(10)、滑板(11)和按压杆(12),矩形块(8)的顶部和底部均固定连接有阻尼器(9)和弹簧(10),弹簧(10)缠绕安装于阻尼器(9)的外壁,滑板(11)的一端固定连接有按压杆(12),捏动按压杆(12)使得滑板(11)进行移动,滑板(11)在阻尼器(9)和弹簧(10)的作用下进行回缩工作,使其便于进行拼装。

2.根据权利要求1所述的一种吊顶安装固定装置,其特征在于:所述边角连接件(1)的两端和中心连接件(2)的四端均开设有槽口,边角连接件(1)和中心连接件(2)之间设置有连接杆(3),连接杆(3)的两端均插设于槽口内。

3.根据权利要求2所述的一种吊顶安装固定装置,其特征在于:所述连接杆(3)的两端分别开设有矩形槽(7)。

4.根据权利要求3所述的一种吊顶安装固定装置,其特征在于:所述矩形槽(7)的内壁上固定连接有矩形块(8),滑板(11)的顶部和底部均滑动安装于矩形槽(7)上,滑板(11)的一侧与阻尼器(9)和弹簧(10)的一端固定连接。

5.根据权利要求4所述的一种吊顶安装固定装置,其特征在于:所述槽口上均开设有插接孔。

6.根据权利要求5所述的一种吊顶安装固定装置,其特征在于:所述边角连接件(1)和中心连接件(2)的后侧均开设有连接柱(5),连接柱(5)上设置有底板(6),底板(6)的前侧与连接柱(5)的后端相连。

7.根据权利要求6所述的一种吊顶安装固定装置,其特征在于:所述底板(6)上开设有开孔。

一种吊顶安装固定装置

技术领域

[0001] 本实用新型涉及建筑装饰工程技术领域,特别涉及一种吊顶安装固定装置。

背景技术

[0002] 公开号为CN217105771U的一种建筑装饰用吊顶吊顶安装固定装置包括第一连接头、第二连接头、第三连接头和拼接条,第一连接头、第二连接头以及第三连接头均跟拼接条相接:拼接条设有多个,拼接条包括第一杆体和第二杆体,拼接条由第一杆体和第二杆体构成,第一杆体和第二杆体之间设有第一螺栓,第一杆体和第二杆体通过第一螺栓进行固定。本实用新型通过设置长度可以进行调节的拼接条,从而能够对不同尺寸的天花板进行安装和支撑,并且安装方便;相邻的拼接条通过第一连接头、第二连接头或第三连接头进行连接,从而便于拆装,当某一个拼接条损坏时,可以局部更换,并且只需要拆除少量的天花板,维护方便。

[0003] 经过探索分析,该专利实际使用时,存在以下缺点:

[0004] 该装置在进行安装和拆卸工作时,多通过螺栓螺母拧动的方式对其进行安装工作,螺栓和螺母在经过长时间的使用后会出现滑丝的情况,影响其后续的再利用工作。

实用新型内容

[0005] 本实用新型的目的在于提供一种吊顶安装固定装置,能够解决该装置在进行安装和拆卸工作时,多通过螺栓螺母拧动的方式对其进行安装工作,螺栓和螺母在经过长时间的使用后会出现滑丝的情况,影响其后续的再利用工作的问题。

[0006] 为实现上述目的,本实用新型提供如下技术方案:一种吊顶安装固定装置,包括边角连接件和固定组件,边角连接件上设置有中心连接件,固定组件包括矩形块、阻尼器、弹簧、滑板和按压杆,矩形块的顶部和底部均固定连接有阻尼器和弹簧,弹簧缠绕安装于阻尼器的外壁,滑板的一端固定连接有按压杆,捏动按压杆使得滑板进行移动,滑板在阻尼器和弹簧的作用下进行回缩工作,使其便于进行拼装。

[0007] 优选的,所述边角连接件的两端和中心连接件的四端均开设有槽口,边角连接件和中心连接件之间设置有连接杆,连接杆的两端均插设于槽口内,其设置便于进行拼装工作。

[0008] 优选的,所述连接杆的两端分别开设有矩形槽,其设置便于对吊顶安装固定装置进行安装工作。

[0009] 优选的,所述矩形槽的内壁上固定连接有矩形块,滑板的顶部和底部均滑动安装于矩形槽上,滑板的一侧与阻尼器和弹簧的一端固定连接,通过矩形块、阻尼器、弹簧、滑板和按压杆的配合使用,能够对边角连接件和中心连接件进行拼接工作,减少了拼装的时间,使得安装过程更加的快速和便捷,与螺栓螺丝的拼接方式相比,拼接的更加的方便,减少施工中的繁琐步骤和复杂操作,提高工作效率,并且通过按压拆卸的方式与螺栓螺母的拆卸方式相比,拆卸工作更加的简单,减少螺栓螺母滑丝的情况。

[0010] 优选的,所述槽口上均开设有插接孔,其设置便于按压杆进行插接工作。

[0011] 优选的,所述边角连接件和中心连接件的后侧均开设有连接柱,连接柱上设置有底板,底板的前侧与连接柱的后端相连,其设置便于对边角连接件和中心连接件进行支撑工作。

[0012] 优选的,所述底板上开设有开孔,其设置便于膨胀螺丝的固定安装工作。

[0013] 与现有技术相比,本实用新型的有益效果是:

[0014] (1)、该吊顶安装固定装置,通过矩形块、阻尼器、弹簧、滑板和按压杆的配合使用,能够对边角连接件和中心连接件进行拼接工作,减少了拼装的时间,使得安装过程更加的快速和便捷,与螺栓螺丝的拼接方式相比,拼接的更加的方便,减少施工中的繁琐步骤和复杂操作,提高工作效率,并且通过按压拆卸的方式与螺栓螺母的拆卸方式相比,拆卸工作更加的简单,减少螺栓螺母滑丝的情况。

附图说明

[0015] 下面结合附图和实施例对本实用新型进一步地说明:

[0016] 图1为本实用新型的立体图;

[0017] 图2为本实用新型的剖视图;

[0018] 图3为本实用新型的A部放大图。

[0019] 附图标记:1、边角连接件;2、中心连接件;3、连接杆;4、圆孔;5、连接柱;6、底板;7、矩形槽;8、矩形块;9、阻尼器;10、弹簧;11、滑板;12、按压杆。

具体实施方式

[0020] 本部分将详细描述本实用新型的具体实施例,本实用新型之较佳实施例在附图中示出,附图的作用在于用图形补充说明书文字部分的描述,使人能够直观地、形象地理解本实用新型的每个技术特征和整体技术方案,但其不能理解为对本实用新型保护范围的限制。

[0021] 在本实用新型的描述中,需要理解的是,涉及到方位描述,例如上、下、前、后、左、右等指示的方位或位置关系为基于附图所示的方位或位置关系,仅是为了便于描述本实用新型和简化描述,而不是指示或暗示所指的装置或元件必须具有特定的方位、以特定的方位构造和操作,因此不能理解为对本实用新型的限制。

[0022] 请参阅图1-3,本实用新型提供一种技术方案:一种吊顶安装固定装置,包括边角连接件1和固定组件,边角连接件1上设置有中心连接件2,边角连接件1的两端和中心连接件2的四端均开设有槽口,边角连接件1和中心连接件2之间设置有连接杆3,连接杆3的两端均插设于槽口内,其设置便于进行拼装工作,连接杆3的两端分别开设有矩形槽7,其设置便于对吊顶安装固定装置进行安装工作,槽口上均开设有插接孔,其设置便于按压杆12进行插接工作,边角连接件1和中心连接件2的后侧均开设有连接柱5,连接柱5上设置有底板6,底板6的前侧与连接柱5的后端相连,其设置便于对边角连接件1和中心连接件2进行支撑工作,底板6上开设有开孔,其设置便于膨胀螺丝的固定安装工作,固定组件包括矩形块8、阻尼器9、弹簧10、滑板11和按压杆12,矩形块8的顶部和底部均固定连接有阻尼器9和弹簧10,弹簧10缠绕安装于阻尼器9的外壁,滑板11的一端固定连接有按压杆12,矩形槽7的内壁上

固定连接有矩形块8,滑板11的顶部和底部均滑动安装于矩形槽7上,滑板11的一侧与阻尼器9和弹簧10的一端固定连接,测量好吊顶尺寸,对边角连接件1、中心连接件2和连接杆3之间进行拼装工作,拼装时,手动按压按压杆12,按压杆12带动滑板11在矩形槽7内进行滑动,滑板11的滑动带动阻尼器9和弹簧10进行收缩工作,直至按压杆12进行收缩,并将其插入相对以应的槽口内,按压杆12通过圆孔4复位,再将底板6进行定位放置,使用膨胀螺丝穿过底板6上的开孔并对其进行固定工作,通过矩形块8、阻尼器9、弹簧10、滑板11和按压杆12的配合使用,能够对边角连接件1和中心连接件2进行拼接工作,减少了拼装的时间,使得安装过程更加的快速和便捷,与螺栓螺丝的拼接方式相比,拼接的更加的方便,减少施工中的繁琐步骤和复杂操作,提高工作效率,并且通过按压拆卸的方式与螺栓螺母的拆卸方式相比,拆卸工作更加的简单,减少螺栓螺母滑丝的情况。

[0023] 工作原理:使用时,测量好吊顶尺寸,对边角连接件1、中心连接件2和连接杆3之间进行拼装工作,拼装时,手动按压按压杆12,按压杆12带动滑板11在矩形槽7内进行滑动,滑板11的滑动带动阻尼器9和弹簧10进行收缩工作,直至按压杆12进行收缩,并将其插入相对以应的槽口内,按压杆12通过圆孔4复位,再将底板6进行定位放置,使用膨胀螺丝穿过底板6上的开孔并对其进行固定工作。

[0024] 上面结合附图对本实用新型实施例作了详细说明,但是本实用新型不限于上述实施例,在所述技术领域普通技术人员所具备的知识范围内,还可以在不脱离本实用新型宗旨的前提下作出各种变化。

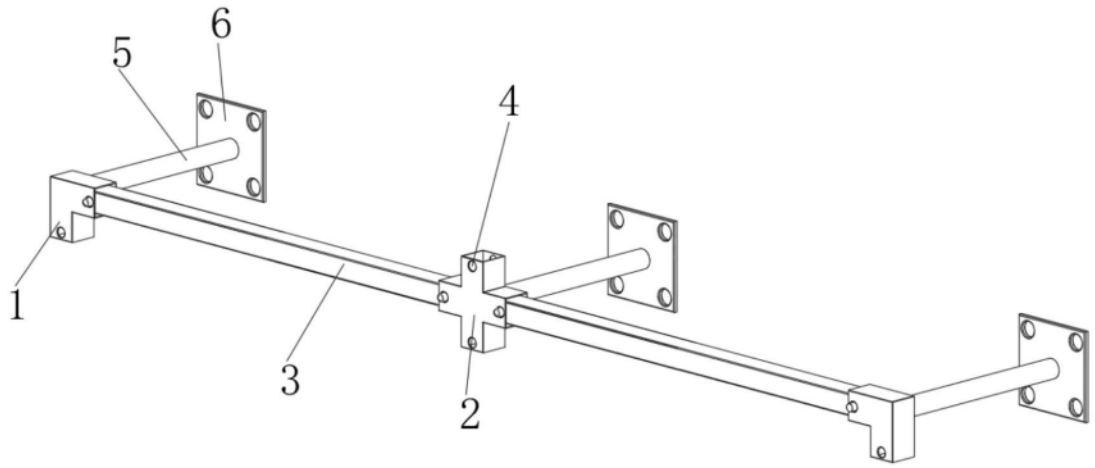

图1

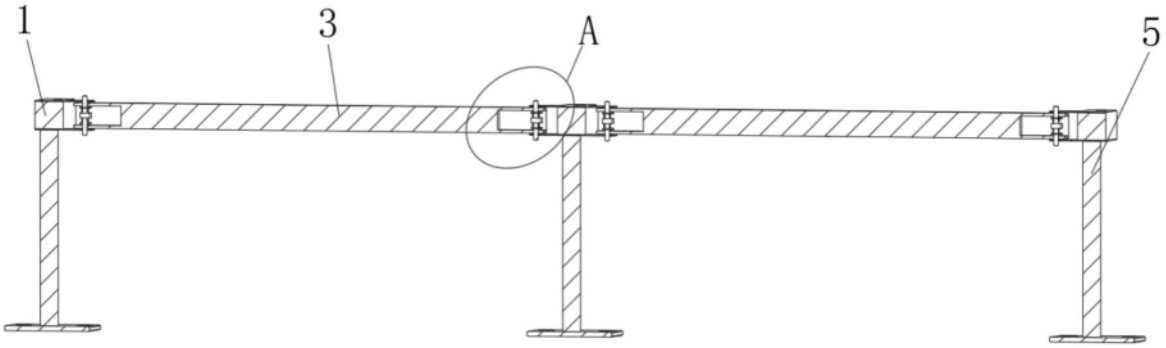

图2

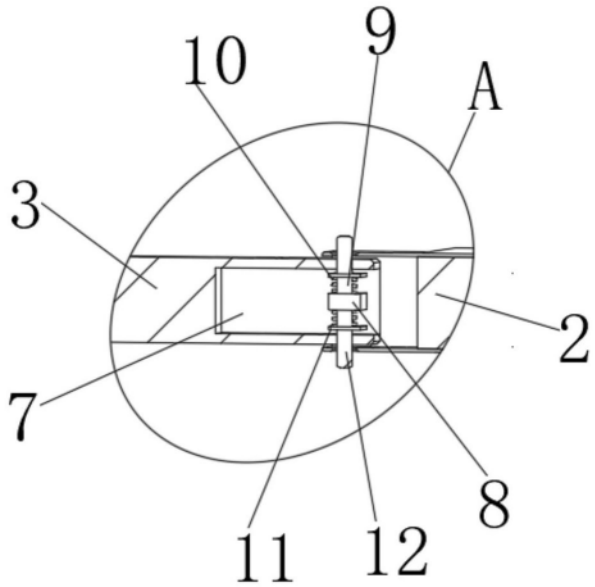

图3