(19)中华人民共和国国家知识产权局

(12)实用新型专利

(10)授权公告号 CN 211298729 U
(45)授权公告日 2020.08.21

(21)申请号 201920969121.5

(22)申请日 2019.06.26

(73)专利权人 东莞市慧聪五金塑胶有限公司
地址 523000 广东省东莞市横沥镇村头村四海工业A座一楼

(72)发明人 柯海迪

(74)专利代理机构 北京劲创知识产权代理事务所(普通合伙) 11589
代理人 王闯

(51)Int.Cl.
*A45D 20/12*(2006.01)

权利要求书1页 说明书3页 附图2页

(54)实用新型名称

一种无叶吹风筒

(57)摘要

本实用新型公开了一种无叶吹风筒，包括吹风机主体，吹风机本体的一端卡接有出风口盖，吹风机本体的另一端卡接有前盖，前盖的下侧壁固定安装有灯位盖，灯位盖的上方固定安装有若干个导光柱，吹风机主体的一侧卡接有握把后盖，握把后盖与吹风机主体之间套接有手柄，吹风机主体靠近手柄的一侧焊接有开关后盖，开关后盖的顶端固定有电源开关，电源开关的顶端通过配件固定有密封按钮，密封按钮延伸至手柄的外部，手柄远离吹风机主体的一端套接有滤风网，滤风网的内部固定安装有高速电机。本产品使用双层环绕空心结构，发热丝放置于夹层，可加大风机气流，使风速更加强劲，达到快速干发的效果，从而可以防止过热损伤头发。

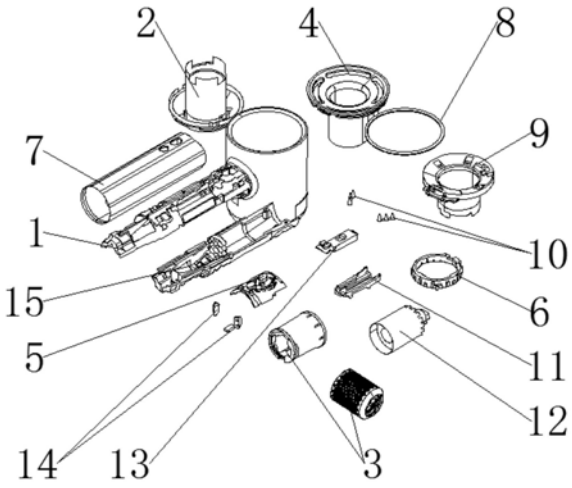


CN 211298729 U

1.一种无叶吹风筒,包括吹风机本体(1),其特征在于:所述吹风机本体(1)的一端卡接有出风口盖(2),所述吹风机本体(1)的另一端卡接有前盖(4),所述前盖(4)的下侧壁固定安装有灯位盖(9),所述灯位盖(9)的上方固定安装有若干个导光柱(10),所述吹风机本体(1)的一侧卡接有握把后盖(15),所述握把后盖(15)与所述吹风机本体(1)之间套接有手柄(7),所述吹风机本体(1)靠近所述手柄(7)的一侧焊接有开关后盖(11),所述开关后盖(11)的顶端固定有电源开关(13),所述电源开关(13)的顶端通过配件(14)固定有密封按钮(5),所述密封按钮(5)延伸至所述手柄(7)的外部,所述手柄(7)远离所述吹风机本体(1)的一端套接有滤风网(3),所述滤风网(3)的内部固定安装有高速电机(12)。

2.根据权利要求1所述的一种无叶吹风筒,其特征在于:所述吹风机本体(1)采用双层环绕空心结构,且内部夹层处固定安装有发热丝配件(6)。

3.根据权利要求1所述的一种无叶吹风筒,其特征在于:所述高速电机(12)的转速为每分钟13万转。

4.根据权利要求1所述的一种无叶吹风筒,其特征在于:所述手柄(7)呈“八棱形”状。

5.根据权利要求1所述的一种无叶吹风筒,其特征在于:所述前盖(4)与所述吹风机本体(1)之间套接有密封圈(8)。

6.根据权利要求1所述的一种无叶吹风筒,其特征在于:所述高速电机(12)和发热丝配件(6)均与所述电源开关(13)呈电性连接。

# 一种无叶吹风筒

## 技术领域

[0001] 本实用新型涉及吹风筒领域，特别涉及一种无叶吹风筒。

## 背景技术

[0002] 吹风筒是由一组电热丝和一个高转速小风扇组合而成的。通电时，电热丝会产生热量，风扇吹出的风经过电热丝，就变成热风。如果只是小风扇转动，而电热丝不热，那么吹出来的就只是风而不热了。

[0003] 现有的吹风筒多为有叶风筒，在使用时间较长时，容易引起机身发烫，从而容易对皮肤造成烫伤，并且现有风筒的气流干发效率较慢，容易因过热而损伤头发，最后就是现有风筒的外观较为光滑，从而在使用时容易发生手滑现象。

## 实用新型内容

[0004] 针对现有技术存在的不足，本实用新型的目的在于提供一种无叶吹风筒。

[0005] 本实用新型的上述技术目的是通过以下技术方案得以实现的：一种无叶吹风筒，包括吹风机本体，所述吹风机本体的一端卡接有出风口盖，所述吹风机本体的另一端卡接有前盖，所述前盖的下侧壁固定安装有灯位盖，所述灯位盖的上方固定安装有若干个导光柱，所述吹风机本体的一侧卡接有握把后盖，所述握把后盖与所述吹风机本体之间套接有手柄，所述吹风机本体靠近所述手柄的一侧焊接有开关后盖，所述开关后盖的顶端固定有电源开关，所述电源开关的顶端通过配件固定有密封按钮，所述密封按钮延伸至所述手柄的外部，所述手柄远离所述吹风机本体的一端套接有滤风网，所述滤风网的内部固定安装有高速电机。

[0006] 进一步的，所述吹风机本体采用双层环绕空心结构，且内部夹层处固定安装有发热丝配件。

[0007] 进一步的，所述高速电机的转速为每分钟13万转。

[0008] 进一步的，所述手柄呈“八棱形”状。

[0009] 进一步的，所述前盖与所述吹风机本体之间套接有密封圈。

[0010] 进一步的，所述高速电机和发热丝配件均与所述电源开关呈电性连接。

[0011] 综上所述，本实用新型具有以下有益效果：

[0012] 1、该种无叶吹风筒，本产品使用双层环绕空心结构，发热丝放置于夹层，可加大风机气流，使风速更加强劲，达到快速干发的效果，从而可以防止过热损伤头发。

[0013] 2、该种无叶吹风筒，由于双层空心结构的散热效果好，可以减少机身发烫，从而避免对皮肤造成烫伤。

[0014] 3、该种无叶吹风筒，由于手柄使用八棱形人性化设计，可有效防止手滑，从而避免产品意外损坏。

## 附图说明

[0015] 图1为本实用新型的整体结构示意图；

[0016] 图2为本实用新型的仰视图；

[0017] 图3为本实用新型的内部结构示意图；

[0018] 图4为本实用新型的爆炸图。

[0019] 图中：1、吹风机本体；2、出风口盖；3、滤风网；4、前盖；5、密封按钮；6、发热丝配件；7、手柄；8、密封圈；9、灯位盖；10、导光柱；11、开关后盖；12、高速电机；13、电源开关；14、配件；15、握把后盖。

## 具体实施方式

[0020] 下面将结合本实用新型实施例中的附图，对本实用新型实施例中的技术方案进行清楚、完整地描述，显然，所描述的实施例仅仅是本实用新型一部分实施例，而不是全部的实施例。基于本实用新型中的实施例，本领域普通技术人员在没有做出创造性劳动前提下所获得的所有其他实施例，都属于本实用新型保护的范围。

[0021] 实施例1

[0022] 参照图1-2，一种无叶吹风筒，包括吹风机本体1，吹风机本体1的一端卡接有出风口盖2，吹风机本体1的另一端卡接有前盖4，前盖4的下侧壁固定安装有灯位盖9，灯位盖9的上方固定安装有若干个导光柱10，吹风机本体1的一侧卡接有握把后盖15，握把后盖15与吹风机本体1之间套接有手柄7，吹风机本体1靠近手柄7的一侧焊接有开关后盖11，开关后盖11的顶端固定有电源开关13，电源开关13的顶端通过配件14固定有密封按钮5，密封按钮5延伸至手柄7的外部，手柄7远离吹风机本体1的一端套接有滤风网3，滤风网3的内部固定安装有高速电机12。

[0023] 通过以上技术方案，该产品在使用时，可通过密封按钮5启动高速电机12，并可控制发热丝配件6的通电发热状态，来控制风流热量，其中，可通过灯位盖9的灯光来判断产品的工作状态，通过高速电机12能从滤风网3处抽压空气并从出风口盖2处排出，以方便使用者进行使用，由于该产品采用环绕双层气流倍增技术，可强劲气流快速干发，从而防止过热损伤头发，同时，双层空心结构可减少机身发烫，从而避免对皮肤造成烫伤。

[0024] 进一步的，吹风机本体1采用双层环绕空心结构，且内部夹层处固定安装有发热丝配件6，可加大风机气流，是风机更加强劲，达到快速干发的效果。

[0025] 进一步的，高速电机12的转速为每分钟13万转，提高了手柄推进气流的强劲度。

[0026] 进一步的，手柄7呈“八棱形”状，可避免产品在使用时发生手滑。

[0027] 进一步的，前盖4与吹风机本体1之间套接有密封圈8，提高了产品的密闭性。

[0028] 进一步的，高速电机12和发热丝配件6均与电源开关13呈电性连接，方便使用者操控整个装置。

[0029] 本实用新型的一种无叶吹风筒的使用方法及工作原理如下：该产品在使用时，可通过密封按钮5启动高速电机12，并可控制发热丝配件6的通电发热状态，来控制风流热量，其中，可通过灯位盖9的灯光来判断产品的工作状态，通过高速电机12能从滤风网3处抽压空气并从出风口盖2处排出，以方便使用者进行使用，由于该产品采用环绕双层气流倍增技术，可强劲气流快速干发，从而防止过热损伤头发，同时，双层空心结构可减少机身发烫，从

而避免对皮肤造成烫伤。

[0030] 本具体实施例仅仅是对本实用新型的解释，其并不是对本实用新型的限制，本领域技术人员在阅读完本说明书后可以根据需要对本实施例做出没有创造性贡献的修改，但只要在本实用新型的权利要求范围内都受到专利法的保护。

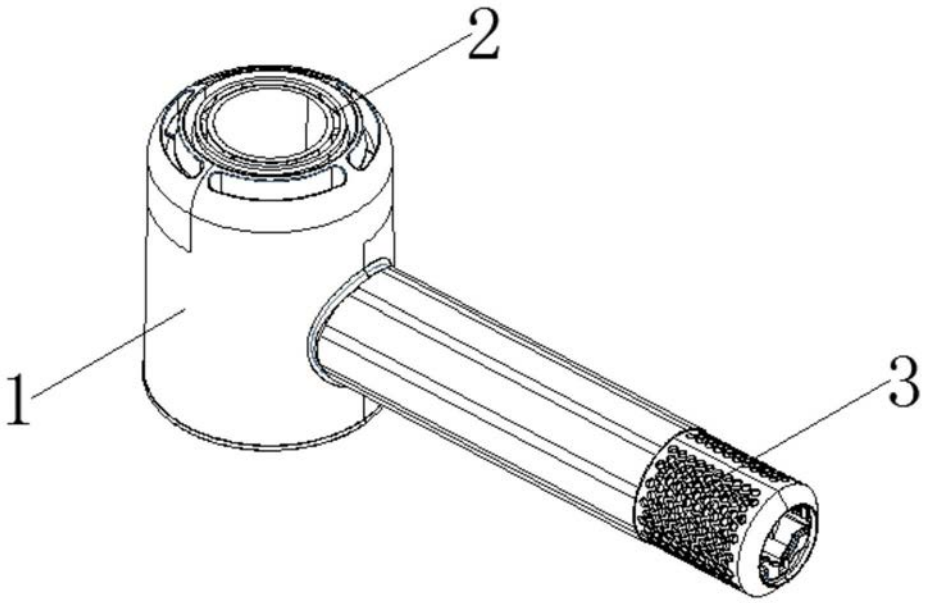


图1

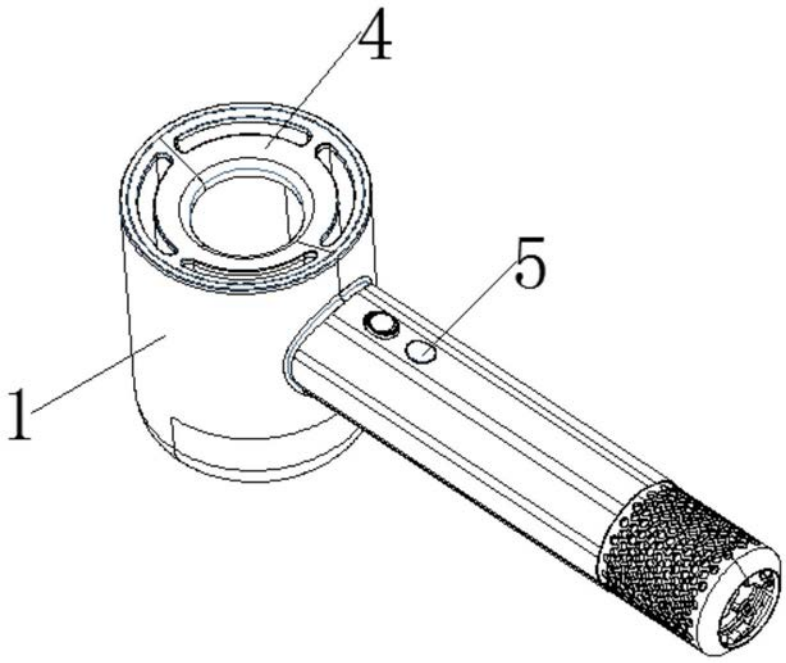


图2

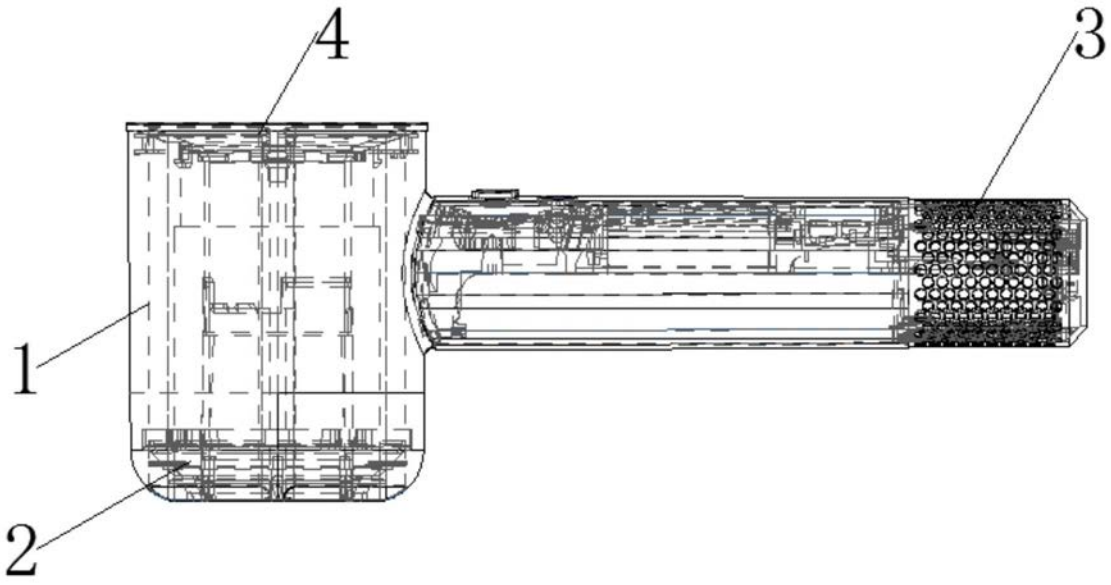


图3

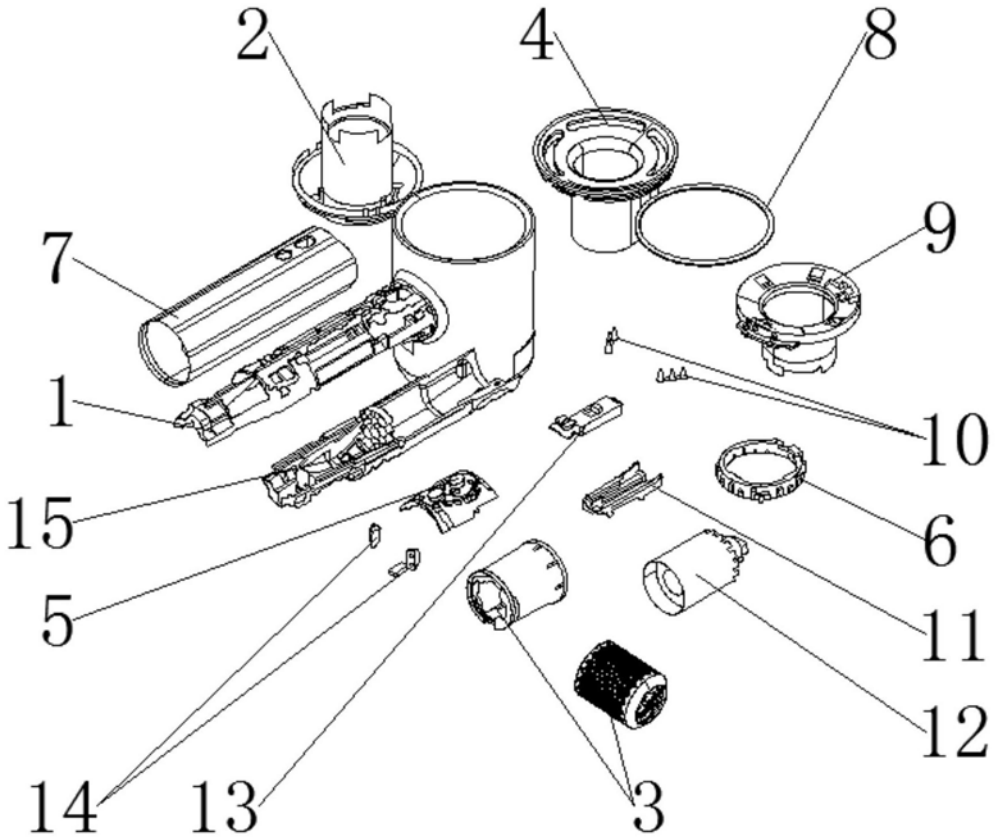


图4