(19)中华人民共和国国家知识产权局

(12)实用新型专利

(10)授权公告号 CN 204692929 U
(45)授权公告日 2015.10.07

(21)申请号 201520155259.3

(22)申请日 2015.03.18

(73)专利权人 东莞市联臣电子科技有限公司
地址 523640 广东省东莞市清溪镇上元村委会银坑工业区银松路

(72)发明人 王鸿

(74)专利代理机构 广州华进联合专利商标代理有限公司 44224
代理人 曾旻辉

(51)Int.Cl.
F16M 11/04(2006.01)
H04M 1/12(2006.01)
G03B 17/56(2006.01)

权利要求书1页 说明书3页 附图3页

(54)实用新型名称

自拍杆夹子

(57)摘要

本实用新型公开了一种自拍杆夹子，包括第一夹持件、第二夹持件、第一导向件、第二导向件、补光灯，所述第一夹持件与第二夹持件相对设置，所述第一夹持件与第一导向件相连，所述第二夹持件与第二导向件相连，所述第一导向件与第二导向件相连且能相向或背向运动，所述补光灯设置在第一夹持件上。上述自拍杆夹子，使用时将第一导向件与第二导向件背向拉开，将拍摄装置放置在第一夹持件与第二夹持件之间后，第一导向件与第二导向件相向运动将拍摄装置卡紧在第一夹持件与第二夹持件之间，在光线不足的情况下，补光灯能提供辅助光线，以得到更好的自拍效果，可见，该自拍杆夹子固定效果好，能够适应于不同的摄影环境，且使用极其方便。

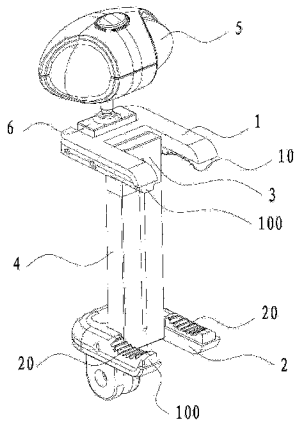

CN 204692929 U

1. 一种自拍杆夹子，其特征在于，包括第一夹持件、第二夹持件、第一导向件、第二导向件、补光灯，所述第一夹持件与第二夹持件相对设置，所述第一夹持件与第一导向件相连，所述第二夹持件与第二导向件相连，所述第一导向件与第二导向件相连且能相向或背向运动，所述补光灯设置在第一夹持件上。

2. 根据权利要求 1 所述的自拍杆夹子，其特征在于，还包括弹性件，所述弹性件一端与第一导向件相连，另一端与第二导向件相连，且所述第一导向件与第二导向件通过所述弹性件相向或背向运动。

3. 根据权利要求 1 所述的自拍杆夹子，其特征在于，所述第一夹持件与所述第一导向件可转动连接，所述第二夹持件与所述第二导向件可转动连接。

4. 根据权利要求 3 所述的自拍杆夹子，其特征在于，所述第一夹持件通过轴销可转动地连接在第一导向件上，所述第二夹持件通过轴销可转动地连接在第二导向件上。

5. 根据权利要求 1 所述的自拍杆夹子，其特征在于，所述补光灯可转动地安装在第一夹持件上。

6. 根据权利要求 5 所述的自拍杆夹子，其特征在于，还包括旋转座，该旋转座通过轴销可转动地安装在第一夹持件上，所述补光灯可插拔地安装在旋转座上。

7. 根据权利要求 2 所述的自拍杆夹子，其特征在于，所述第一导向件为导向杆，所述第二导向件为导向套，所述导向套与所述导向杆套接。

8. 根据权利要求 7 所述的自拍杆夹子，其特征在于，所述弹性件为拉簧，所述拉簧设置在导向套内，所述拉簧一端与所述导向套相连，所述拉簧的另一端与所述导向杆相连。

9. 根据权利要求 7 所述的自拍杆夹子，其特征在于，所述第一夹持件上设有第一防滑条，所述第二夹持件上设有第二防滑条，所述第一防滑条与所述第二防滑条相对设置。

10. 根据权利要求 9 所述的自拍杆夹子，其特征在于，所述第一防滑条、第二防滑条远离所述导向杆的一端均设有凸出部。

自拍杆夹子

技术领域

[0001] 本实用新型涉及手机配件技术领域，特别涉及一种自拍杆夹子。

背景技术

[0002] 随着科技发展，社会快速进步，电子产品已经完全融入了人们的生活，成为了人们记录点滴生活的便捷工具。手机拍照正被广泛应用于越来越多的生活场景中，当人们通过手机进行自拍时，多采用手持的方式或者定时拍照的方式。手持方式受限于拍摄距离的限制，一般自拍出来的都是近身效果，在光线不足的时候，无法达到良好的自拍效果；定时拍照若采用远程固定拍摄装置，需要事先进行繁琐的安装和调节，比较麻烦。

发明内容

[0003] 基于此，本实用新型在于克服现有技术的缺陷，提供一种自拍杆夹子，便于使用且固定效果好，在光线不足的情况下可进行补光。

[0004] 其技术方案如下：

[0005] 一种自拍杆夹子，包括第一夹持件、第二夹持件、第一导向件、第二导向件、补光灯，所述第一夹持件与第二夹持件相对设置，所述第一夹持件与第一导向件相连，所述第二夹持件与第二导向件相连，所述第一导向件与第二导向件相连且能相向或背向运动，所述补光灯设置在第一夹持件上。

[0006] 在其中一个实施例中，所述自拍杆夹子还包括弹性件，所述弹性件一端与第一导向件相连，另一端与第二导向件相连，且所述第一导向件与第二导向件通过所述弹性件相向或背向运动。

[0007] 在其中一个实施例中，所述第一夹持件与所述第一导向件可转动连接，所述第二夹持件与所述第二导向件可转动连接。

[0008] 在其中一个实施例中，所述第一夹持件通过轴销可转动地连接在第一导向件上，所述第二夹持件通过轴销可转动地连接在第二导向件上。

[0009] 在其中一个实施例中，所述补光灯可转动地安装在第一夹持件上。

[0010] 在其中一个实施例中，所述自拍杆夹子还包括旋转座，该旋转座通过轴销可转动地安装在第一夹持件上，所述补光灯可插拔地安装在旋转座上。

[0011] 在其中一个实施例中，所述第一导向件为导向杆，所述第二导向件为导向套，所述导向套与所述导向杆套接。

[0012] 在其中一个实施例中，所述弹性件为拉簧，所述拉簧设置在导向套内，所述拉簧一端与所述导向套相连，所述拉簧的另一端与所述导向杆相连。

[0013] 在其中一个实施例中，所述第一夹持件上设有第一防滑条，所述第二夹持件上设有第二防滑条，所述第一防滑条与所述第二防滑条相对设置。

[0014] 在其中一个实施例中，所述第一防滑条、第二防滑条远离所述导向杆的一端均设有凸出部。

[0015] 下面对前述技术方案的优点或原理进行说明：

[0016] 上述自拍杆夹子，使用时将第一导向件与第二导向件背向拉开，将拍摄装置放置在第一夹持件与第二夹持件之间后，第一导向件与第二导向件相向运动将拍摄装置卡紧在第一夹持件与第二夹持件之间，在光线不足的情况下，补光灯能提供辅助光线，以得到更好的自拍效果，可见，该自拍杆夹子固定效果好，能够适应于不同的摄影环境，且使用极其方便。

附图说明

[0017] 图 1 为本实用新型实施例所述的自拍杆夹子的结构示意图；

[0018] 图 2 为本实用新型实施例所述的自拍杆夹子收起补光灯后的示意图；

[0019] 图 3 为本实用新型实施例所述的导向杆与导向套拉开后的示意图。

[0020] 附图标记说明：

[0021] 1、第一夹持件，2、第二夹持件，3、导向杆，4、导向套，5、补光灯，6、旋转座，7、安装座，10、第一防滑条，20、第二防滑条，100、凸出部。

具体实施方式

[0022] 下面对本实用新型的实施例进行详细说明：

[0023] 如图 1 所示，本实施例所述的自拍杆夹子，包括第一夹持件 1、第二夹持件 2、第一导向件、第二导向件、补光灯 5，所述第一夹持件 1 与第二夹持件 2 相对设置，所述第一夹持件 1 与第一导向件相连，所述第二夹持件 2 与第二导向件相连，所述第一导向件与第二导向件相连且能相向或背向运动，所述补光灯 5 设置在第一夹持件 1 上。上述自拍杆夹子，使用时将第一导向件与第二导向件背向拉开，将拍摄装置放置在第一夹持件 1 与第二夹持件 2 之间后，第一导向件与第二导向件相向运动将拍摄装置卡紧在第一夹持件 1 与第二夹持件 2 之间，在光线不足的情况下，补光灯 5 能提供辅助光线，以得到更好的自拍效果，可见，该自拍杆夹子固定效果好，能够适应于不同的摄影环境，且使用极其方便。

[0024] 在本实施例中，所述自拍杆夹子还包括弹性件（图中未画出），所述弹性件一端与第一导向件相连，另一端与第二导向件相连，且所述第一导向件与第二导向件通过所述弹性件相向或背向运动，结构简单，也经久耐用。

[0025] 如图 1 所示，所述第一夹持件 1 通过轴销可转动地连接在第一导向件上，所述第二夹持件 2 通过轴销可转动地连接在第二导向件上。在使用该自拍杆夹子夹持拍摄装置时，将第一夹持件 1 旋转至与第一导向件呈 90°，将第二夹持件 2 旋转至与第二导向件呈 90°，而当从自拍杆夹子中取下拍摄装置后，再将第一夹持件 1 旋转至与第一导向件平行，将第二夹持件 2 旋转至与第二导向件平行，能够减小自拍杆夹子的占用空间，极其便于携带。

[0026] 如图 2 所示，所述补光灯 5 可转动地安装在第一夹持件 1 上，所述自拍杆夹子还包括旋转座 6，该旋转座 6 通过轴销可转动地安装在第一夹持件 1 上，所述补光灯 5 可插拔地安装在旋转座 6 上，可以根据需要调节补光灯 5 的角度，在不使用时，也能够将补光灯 5 取下，避免损坏补光灯 5。在本实施例中，旋转座 6 选用硅胶材质，轻便而且成本较低。

[0027] 如图 3 所示，所述第一导向件为导向杆 3，所述第二导向件为导向套 4，所述导向套

4 与所述导向杆 3 套接，所述弹性件为拉簧（图中未画出），所述拉簧设置在导向套 4 内，所述拉簧一端与所述导向套 4 相连，所述拉簧的另一端与所述导向杆 3 相连。导向杆 3 在导向套 4 内伸缩运动，以调整第一夹持件 1 与第二夹持件 2 之间的距离，适应于不同尺寸的拍摄装置。

[0028] 优选的，所述第一夹持件 1 上设有第一防滑条 10，所述第二夹持件 2 上设有第二防滑条 20，所述第一防滑条 10 与所述第二防滑条 20 相对设置，能更好地固定拍摄装置，所述第一防滑条 10、第二防滑条 20 远离所述导向杆 3 的一端均设有凸出部 100，能避免拍摄装置从自拍杆夹子中脱出。

[0029] 如图 2、3 所示，第二夹持件 2 可转动连接有安装座 7，通过安装座 7 将自拍杆夹子固定在自拍杆或三脚架，适用于手机、平板等拍摄装置的固定，能更加稳定地完成拍摄。

[0030] 以上所述实施例的各技术特征可以进行任意的组合，为使描述简洁，未对上述实施例中的各个技术特征所有可能的组合都进行描述，然而，只要这些技术特征的组合不存在矛盾，都应当认为是本说明书记载的范围。

[0031] 以上所述实施例仅表达了本实用新型的几种实施方式，其描述较为具体和详细，但并不能因此而理解为对实用新型专利范围的限制。应当指出的是，对于本领域的普通技术人员来说，在不脱离本实用新型构思的前提下，还可以做出若干变形和改进，这些都属于本实用新型的保护范围。因此，本实用新型专利的保护范围应以所附权利要求为准。

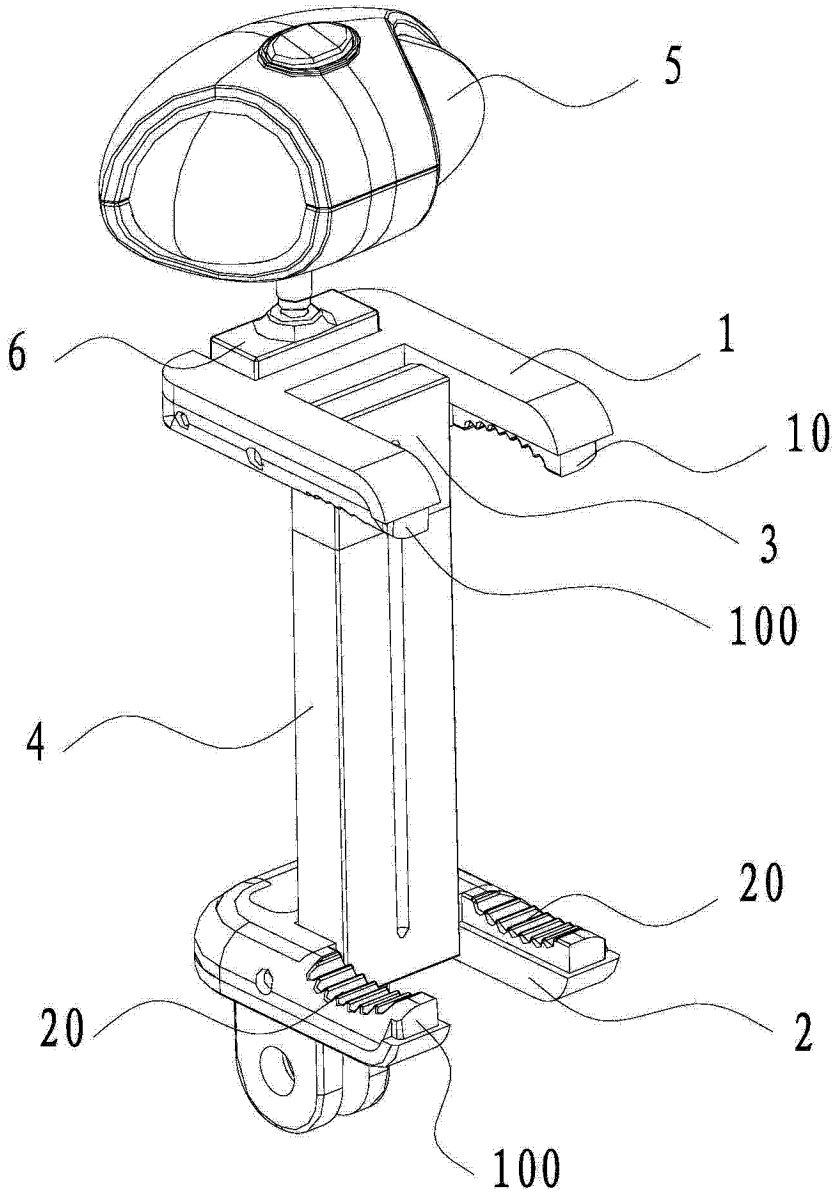

图 1

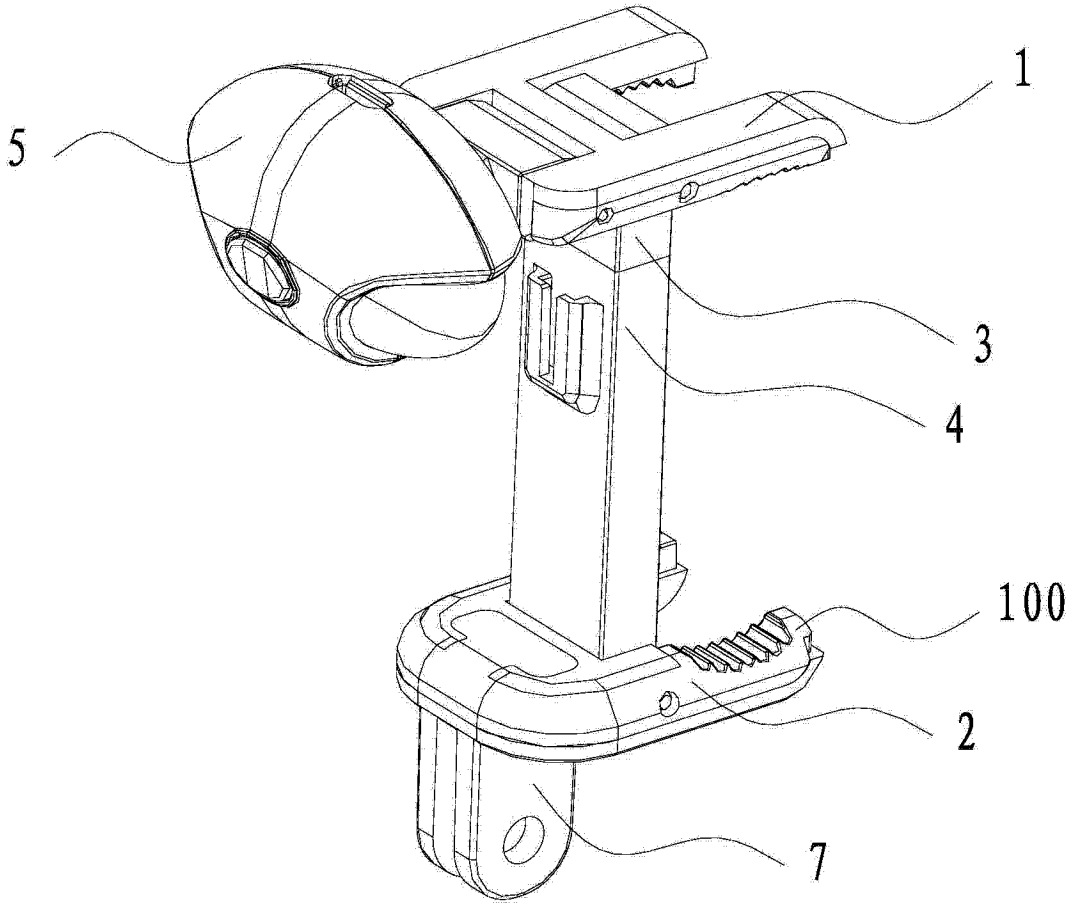

图 2

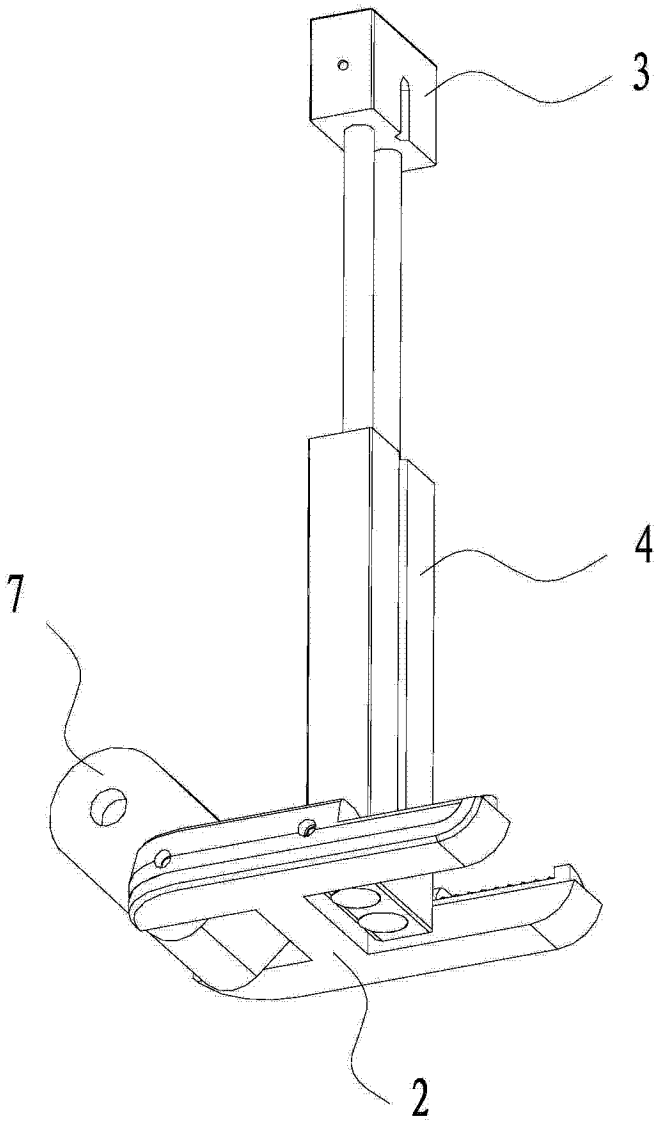

图 3