(19)中华人民共和国国家知识产权局

(12)实用新型专利

(10)授权公告号 CN 202489560 U
(45)授权公告日 2012.10.17

(21)申请号 201220125777.7

(22)申请日 2012.03.19

(73)专利权人 汪根国
地址 311400 浙江省富阳市琵琶墩83号信箱

(72)发明人 汪根国

(51)Int.Cl.
A47C 3/00(2006.01)
A47C 7/40(2006.01)

权利要求书 1 页 说明书 1 页 附图 1 页

(54)实用新型名称

一种弧状靠背式长座椅

(57)摘要

本实用新型属居室用具制作技术领域，涉及一种弧状靠背式长座椅。它由实木制作而成，包括靠背、脚柱、扶手、坐面，靠背为由一根弓背朝上的弧状扁形杆和弧状扁形杆内侧中部一根方形横置固定杆及内侧左右两根方形斜置杆所构成的靠架结构，脚柱为方形柱，扶手为条状板，坐面为长方形厚板面，靠背立置后侧位置，两只脚柱竖置靠背前方左右两位置，两根扶手分别水平设置左右两脚柱上面且外端头向正面伸出脚柱一部分、里端头与靠背固连，坐面水平设置靠背和左右两脚柱内侧中部位置且与其固连。本实用新型具有如下特点：造型别致、适合大厅使用。

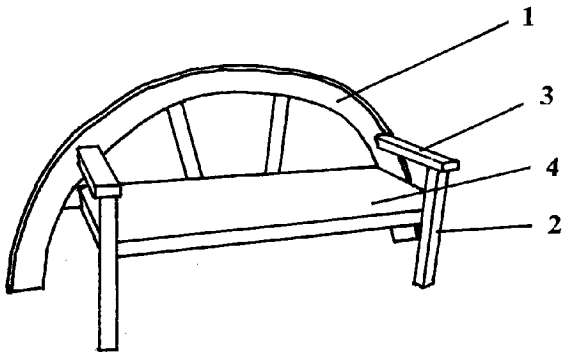

CN 202489560 U

1. 一种弧状靠背式长座椅，其特征是：它由实木制作而成，包括靠背、脚柱、扶手、坐面，靠背为由一根弓背朝上的弧状扁形杆和弧状扁形杆内侧中部一根方形横置固定杆及内侧左右两根方形斜置杆所构成的靠架结构，脚柱为方形柱，扶手为条状板，坐面为长方形厚板面，靠背立置后侧位置，两只脚柱竖置靠背前方左右两位置，两根扶手分别水平设置左右两脚柱上面且外端头向正面伸出脚柱一部分、里端头与靠背固连，坐面水平设置靠背和左右两脚柱内侧中部位置且与其固连。

一种弧状靠背式长座椅

技术领域：

[0001] 本实用新型属大厅用具制作技术领域，涉及一种弧状靠背式长座椅。

背景技术：

[0002] 椅子是人们日常最常用的用具。现有椅子虽然式样较多，但大多为较传统、结构较复杂，缺乏创意。

发明内容：

[0003] 本实用新型的目的是给人们提供一种弧状靠背式长座椅。

[0004] 本实用新型所采用的技术方案：

[0005] 一种弧状靠背式长座椅，它由实木制作而成，包括靠背、脚柱、扶手、坐面，靠背为由一根弓背朝上的弧状扁形杆和弧状扁形杆内侧中部一根方形横置固定杆及内侧左右两根方形斜置杆所构成的靠架结构，脚柱为方形柱，扶手为条状板，坐面为长方形厚板面，靠背立置后侧位置，两只脚柱竖置靠背前方左右两位置，两根扶手分别水平设置左右两脚柱上面且外端头向正面伸出脚柱一部分、里端头与靠背固连，坐面水平设置靠背和左右两脚柱内侧中部位置且与其固连。

[0006] 本实用新型具有如下特点：造型别致、适合大厅使用。

附图说明：

[0007] 图 1 为弧状靠背式长座椅结构示意图，其标记说明：靠背 1，脚柱 2，扶手 3，坐面 4。

具体实施方式：

[0008] 下面结合附图对本实用新型作进一步说明：

[0009] 一种弧状靠背式长座椅，它由实木制作而成，包括靠背 1、脚柱 2、扶手 3、坐面 4，靠背 1 为由一根弓背朝上的弧状扁形杆和弧状扁形杆内侧中部一根方形横置固定杆及内侧左右两根方形斜置杆所构成的靠架结构，脚柱 2 为方形柱，扶手 3 为条状板，坐面 4 为长方形厚板面，靠背 1 立置后侧位置，两只脚柱 2 竖置靠背前方左右两位置，两根扶手 3 分别水平设置左右两脚柱 2 上面且外端头向正面伸出脚柱 2 一部分、里端头与靠背 1 固连，坐面 4 水平设置靠背 1 和左右两脚柱 2 内侧中部位置且与其固连。

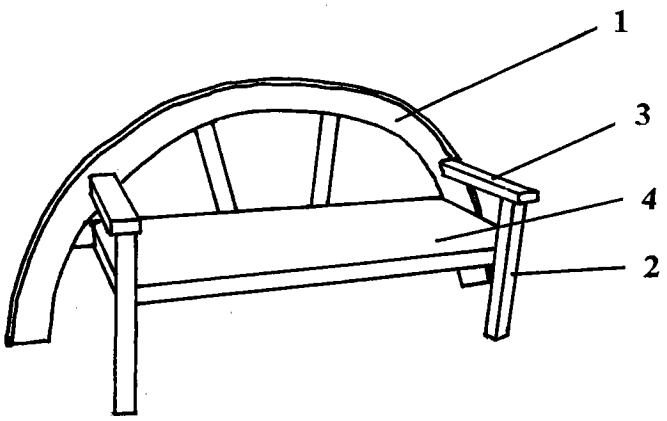

图 1