(19) RÉPUBLIQUE FRANÇAISE

INSTITUT NATIONAL
DE LA PROPRIÉTÉ INDUSTRIELLE

PARIS

(11) N° de publication : **2 587 181**
(à n'utiliser que pour les commandes de reproduction)

(21) N° d'enregistrement national : **85 13667**

(51) Int Cl⁴ : A 45 D 44/00.

(12) DEMANDE DE BREVET D'INVENTION A1

(22) **Date de dépôt :** 16 septembre 1985.

(30) **Priorité :**

(43) **Date de la mise à disposition du public de la demande :** BOPI « Brevets » n° 12 du 20 mars 1987.

(60) **Références à d'autres documents nationaux apparentés :**

(71) **Demandeur(s) :** *BOURDIER Jean-Claude, BOURDIER Claude Hélène, née SERRE, BOURDIER Frédéric Gilbert et BOURDIER Brigitte Elisabeth.* — FR.

(72) **Inventeur(s) :** Jean-Claude Bourdier, Claude Hélène Bourdier, née Serre, Frédéric Gilbert Bourdier et Brigitte Elisabeth Bourdier.

(73) **Titulaire(s) :**

(74) **Mandataire(s) :** Cabinet Viard.

(54) Procédé et dispositif de maquillage.

(57) Procédé de maquillage d'une cliente et dispositif de mise en œuvre du procédé.

Selon l'invention, on procède au maquillage de la projection du portrait de la cliente sur un support apte à recevoir les produits de maquillage tels que fards et crèmes et l'on reporte sur une charte les désignations des produits employés pour réaliser ce maquillage.

Applications : la cliente emmène le support et la charte et peut reproduire facilement le maquillage autant de fois qu'elle le désire.

FR 2 587 181 - A1

Vente des fascicules à l'IMPRIMERIE NATIONALE, 27, rue de la Convention — 75732 PARIS CEDEX 15

PROCEDE ET DISPOSITIF DE MAQUILLAGE.

La présente invention a pour objet un procédé et un dispositif permettant à une cliente de choisir un maquillage facial déterminé ainsi que les produits nécessaires à l'élaboration de celui-ci , un dispositif de mise en oeuvre du procédé ainsi que les supports de projection et chartes de maquillage obtenus conformément au procédé.

On sait qu'un maquillage se prête à de nombreuses variantes permettant de modifier pratiquement à volonté l'aspect du visage notamment en fonction de l'éclairage. C'est ainsi, par exemple qu'un maquillage de jour sera généralement différent d' un maquillage de soirée.

La cliente trouve à sa disposition dans le commerce un grand nombre de produits entre lesquels elle choisit selon des critères généralement arbitraires. Elle peut, pour certaines occasions faire appel à une esthéticienne pour réaliser un maquillage déterminé, mais, elle éprouve de grandes difficultés pour reproduire ensuite chez elle un tel maquillage.

Un objet de la présente invention est de lui permettre d'avoir recours aux services d'un maquilleur ou esthéticienne conseil qui réalisera un maquillage personnalisé que la cliente pourra reproduire très simplement.

Un autre objet de l'invention est un procédé qui permette de guider la cliente dans le choix des produits les plus adaptés à la conformation de son visage , à sa carnation , aux caractéristiques de sa peau et aux couleurs de ses yeux et de ses cheveux.

Elle est basée sur le fait qu'un maquillage nécessite des informations sur les produits et leurs teintes exactes et sur la configuration des plages de produits.

Selon la présente invention, le procédé de maquillage est caractérisé en ce qu'il consiste à former une image d'un visage d'une cliente sur un support opaque propre à recevoir les fards et à restituer leurs nuances exactes lorsqu'ils sont appliqués sur la peau et à appliquer sur cette projection les fards aux endroits convenables pour réaliser un maquillage personnalisé que la cliente pourra ensuite reproduire aisément.

Il est essentiel selon l'invention de travailler par réflexion comme celà est le cas d'un maquillage ordinaire et non par transmission. Ainsi, la cliente pourra repartir du lieu de maquillage en emmenant un support représentant la configuration des fards et les teintes de ceux-ci et reproduire le maquillage créé à son intention. Selon l'invention, on travaille en effet sur les produits eux-mêmes et non pas sur des couleurs qui ne sont généralement qu'approchantes.

Selon une autre caractéristique du procédé, l'image du visage est obtenue par projection sur un support adapté d'une diapositive surexposée.

On sait qu'il est maintenant possible d'obtenir une photographie sous forme de diapositive par une prise de vue avec un appareil "Polaroïd" (Marque Déposée). Cette facilité permet de projeter immédiatement les contours d'un visage qui serviront de repères pour l'application de fards, crèmes ou analogue.

On sait que lorsqu'elle entre dans un magasin, la cliente est généralement maquillée et la surexposition est un moyen permettant d'éviter qu'elle ait à se démaquiller avant le commencement des opérations. La surexposition permet en quelque sorte d'effacer le maquillage porté pour réaliser, sur le support, un maquillage nouveau. On pourrait penser à réaliser le maquillage sur un support photographique, mais la nature de ces supports s'oppose à l'obtention du résultat recherché.

Dès que la projection aura été interrompue, il ne restera sur la feuille que la disposition des couleurs sur le visage avec leur répartition, le maquilleur pouvant, sans difficultés, esquisser les contours du visage de la cliente. Par support adapté, on entendra un support, en matière plastique ou analogue ayant une teinte rose,chair (ou éventuellement neutre, du gris par exemple, si l'on désire accentuer l'effet de détourage dû à la surexposition), le support présentant un état de surface tel que les fards puissent être appliqués dans les mêmes conditions que sur la peau.

Alors que précédement, l'esthéticienne procédait au maquillage directement sur le visage de la cliente, elle va, selon le procédé de l'invention, maquiller une reproduction fugitive du visage de la cliente, seule la palette du maquillage sur le support demeurant permanente.

Selon une autre caractéristique de l'invention, la projection est effectuée sur un support comprenant une charte des produits et couleurs disponibles.

Lorsqu'elle procède au maquillage d'une partie du visage projeté sur la feuille correspondante du support, par exemple les lèvres, l'esthéticienne reporte sur une région du support formant palette qui peut être, soit le bord inférieur de la feuille sur laquelle est projeté le portrait, soit sur une feuille adjacente au support,le rouge à lèvres utilisé sous forme d'un trait formant échantillon, avec sa référence.

Dans un second mode de réalisation, le procédé de maquillage est caractérisé en ce qu'il consiste à:

- prendre deux photographies successives du visage de la cliente, le second portrait étant surexposé;
- à projeter côte à côte les deux portraits , le portrait superposé étant filtré de manière à ce que les teintes soient les mêmes;
- à procéder au maquillage du portrait surexposé.

Le premier portrait va servir de référence permanente alors que le travail sera effectué sur le portrait surexposé.

L'invention vise également un dispositif permettant la mise en oeuvre du procédé ainsi que les planches de maquillage obtenues selon ce procécé.

D'autres caractéristiques et avantages de l'invention apparaîtront au cours de la description qui va suivre d'un mode particulier de réalisation donné uniquement à titre d' exemple non limitatif en regard des dessins qui représentent :

- La Fig.1, une vue en perspective d'une cabine de maquillage permettant la mise en oeuvre du procédé selon l'invention;
- La Fig.2, un schéma montrant en vue par-dessus le déroulement d'une opération;
-la Fig.3, une vue de la partie gauche du support de travail destinée à recevoir la projection du portrait;
- La Fig.4, une vue de la palette des produits employés aux endroits qui peuvent être maquillés.

Sur la Fig.1, on distingue une cabine de maquillage 4 fermée par un toit 5 portant un projecteur 6 auquel peut être annexé un carrousel de diapositives 7. En regard du projecteur 6 est disposé un écran qui est constitué par la partie gauche 1 (sur la Fig.1) d'un support, la partie 1 étant reliée ou non à une partie droite 2. Les deux feuilles 1 et 2 du support sont disposées sur un pupitre 3 orthogonal à l'axe de la lanterne 6. Sur la droite du pupitre 3 est prévue une table 8 sur laquelle l'esthéticienne disposera l'ensemble des produits qui peuvent lui être nécessaires pour réaliser différents maquillages. Un projecteur supplémentaire ou une partie du faisceau du projecteur 6 éclaire la feuille 2, en lumière du type lumière du jour. En effet, selon l'invention, on travaille toujours avec les produits réels et en lumière naturelle.

La présence d'une cabine 4 est justifiée par la nécessité de disposer d'une zone à luminosité atténuée pour que la projection puisse être observée dans de bonnes conditions. Mais bien entendu, il est possible d'opérer directement dans une pièce suffisamment sombre.

Comme celà apparaît sur la Fig.2, au cours d'une opération, la cliente C est assise à côté de l'esthéticienne E. Celle-ci commence le maquillage de la planche 1 sur laquelle est projetée le portrait surexposé de la cliente qui peut dialoguer avec la maquilleuse E au cours du maquillage de la planche 1.

Si le résultat n'est pas satisfaisant, il est possible de jeter la partie 1 et/ou 2 du support puis de recommencer les opérations jusqu'à satisfaction réciproque. La cliente peut ainsi suivre l'évolution du maquillage avec les produits qu'elle utilisera. Il est également possible de projeter, à l'aide du carrousel 7, sur la planche 2 un modèle de visage duquel se rapproche celui de la cliente. Dans ce cas, l'esthéticienne peut donner à la cliente un cours de maquillage adapté à son cas et lui indiquer comment remédier à certains défauts éventuels.

On arrive ainsi à la disposition de la Fig.3, les contours 10 projetés du visage de la cliente ayant été représentés en traits pointillés alors que les zones de maquillage 11 sont en traits pleins.

Lorsque ce résultat est atteint, l'esthéticienne E porte sur la charte ou palette 2 qui est préimprimée comme celà apparaît sur la Fig.4, la mention et les références des produits utilisés pour réaliser ce maquillage spécifique ou coche simplement des cases préimprimées. Sur la Fig.4, la feuille ou partie de feuille 2 porte préimprimé un dessin d'une moitié de visage de femme. Sur ce dessin sont également préimprimées les zones 13 qu'il est d'usage de maquiller telle que les lèvres par exemple, ainsi que des rectangles 12 de référence reliées aux zones de maquillage par des flèches. L'esthéticienne porte dans les cases 12 la désignation des produits et toutes les références désirables. Ainsi la cliente emportera chez elle les feuilles 1 et 2, comme aide-mémoire, tant pour les produits que pour leur disposition sur son visage. Elle saura ainsi quels produits elle utilisera et comment elle les utilisera pour reconstituer le maquillage élaboré par l'esthéticienne.

Dans un autre mode de réalisation de l'invention (non représenté), au lieu de prendre une seule image surexposée, on prend simultanément une image normale. Les deux images sont ensuite projetées côte à côte, un filtre étant disposé sur le trajet lumineux de l'image surexposée de manière à ce que l'on obtienne une même densité lumineuse des deux images dans le plan de projection.

La cliente peut ainsi comparer son maquillage actuel et celui qu'elle obtiendra avec les produits proposés organisés selon la configuration qui est analogue à celle de la Fig.3, dans l'exemple précédent. Bien entendu, dans ce mode de réalisation, la feuille 2 n'existe plus puisqu'elle est remplacée par le portrait actuel. L'esthéticienne porte alors sur la feuille 1 la mention des produits utilisés, cette feuille servant,comme précédemment d'aide mémoire.

Il va de soi que de nombreuses variantes peuvent être apportées, notamment par substitution de moyens techniquement équivalents, par exemple en prenant le portrait de la cliente à l'aide d'une caméra de télévision et en restituant cette image à l'aide d'un projecteur à trois canons sur un support opaque, sans sortir pour celà du cadre de l'invention.

REVENDICATIONS

1° Procédé de maquillage d'une cliente caractérisé en ce qu'il consiste à former par projection une image d'un visage sur un support (1) opaque, propre à recevoir les fards et à restituer leurs nuances exactes lorsqu'ils sont appliqués sur la peau , et à disposer sur cette projection les fards correspondant à un maquillage déterminé aux endroits convenables.

2° Procédé selon la revendication 1, caractérisé en ce que l'image du visage est obtenue par projection sur le support (1) d'une diapositive surexposée ne restituant que les traits principaux (10) du visage.

3° Procédé selon l'une des revendications 1 ou 2, caractérisé en ce qu' une charte (2) est annexée à la surface de projection (1), la charte (2) permettant l'inscription des informations relatives aux produits employés et l'apposition d' échantillons de produits.

4° Procédé selon la revendication 3, caractérisé en ce que la charte (2) porte, préimprimés une esquisse de visage de femme sur laquelle ont été déterminées les zones maquillables (13) ainsi qu'une liste de tous les produits disponibles pour réaliser un tel maquillage.

5° Procédé de maquillage selon la revendication 1, caractérisé en ce qu'il consiste à:

- prendre deux photographies successives du visage de la cliente, le second portrait étant surexposé;
- à projeter côte à côte les deux portraits , le portrait superposé étant filtré de manière à ce que les teintes soient les mêmes;
- à procéder au maquillage du portrait surexposé.
- à porter sur le support de projection les indications relatives aux produits employés.

6° Cabine de maquillage pour la mise en oeuvre du procédé selon l'une quelconque des revendications précédentes, caractérisée en ce qu'elle comprend, sur sa partie supérieure (5) un appareil de projection (6) et un pupitre (3) dont la surface est orthogonale à l'axe de projection.

7° Charte préimprimée pour la mise en oeuvre du procédé selon l'une des revendications 1 à 5.

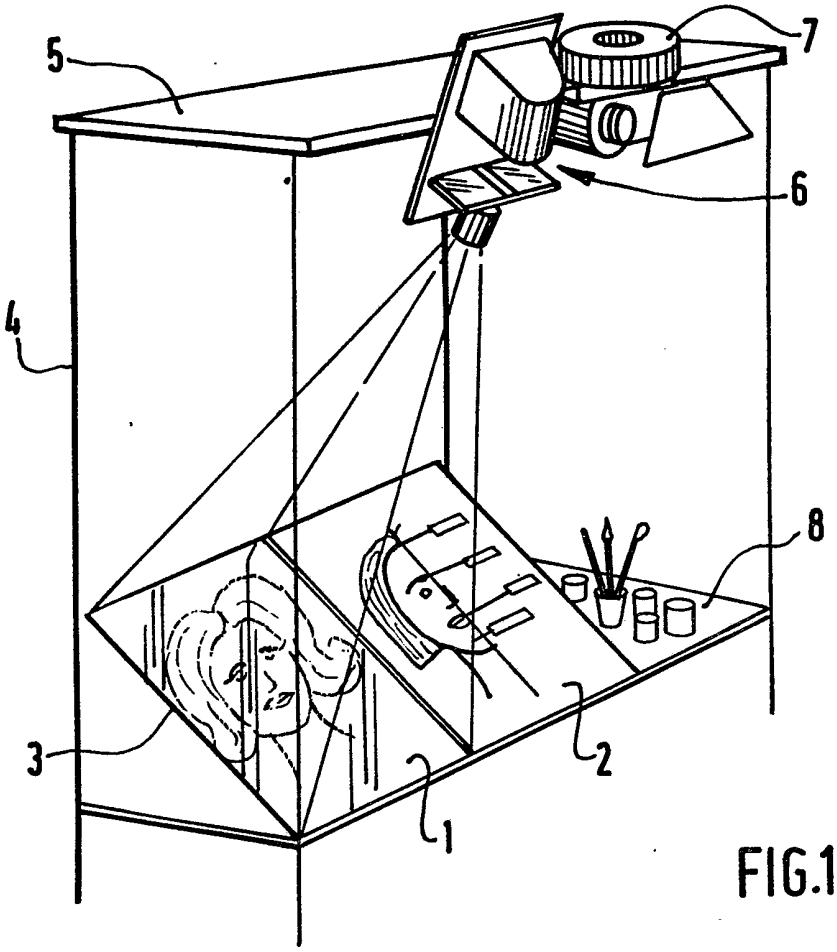

FIG.1

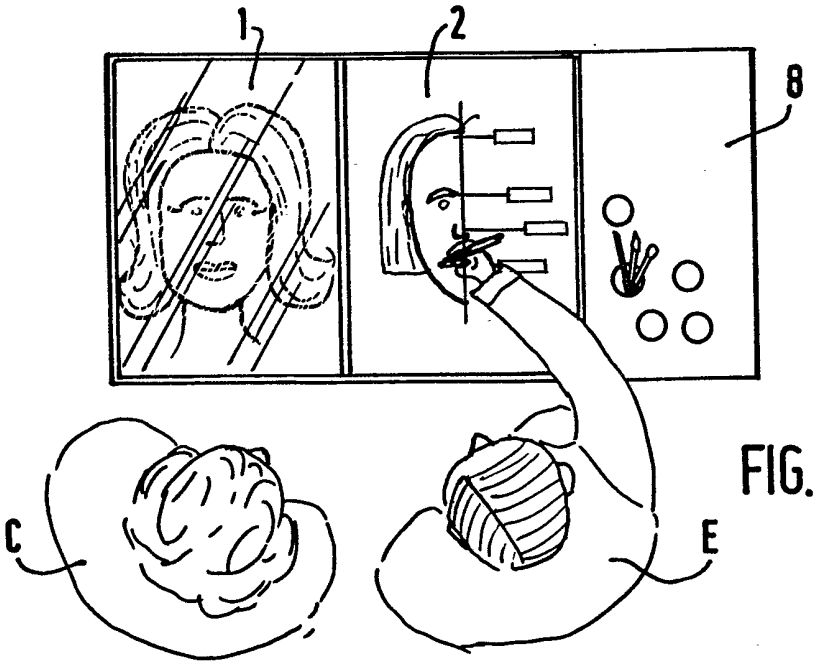

FIG.2



FIG.3

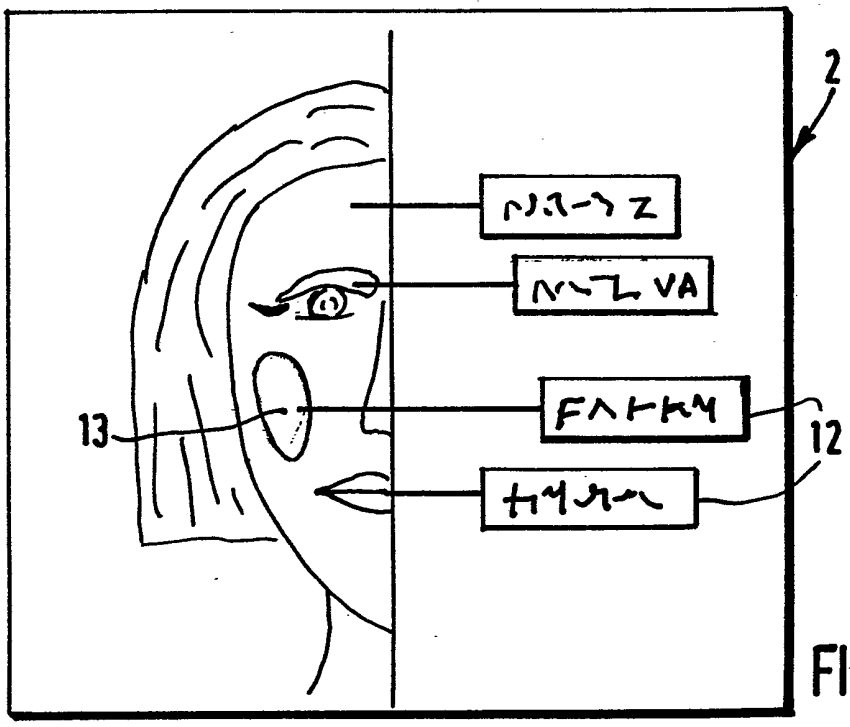

FIG.4