(19)国家知识产权局

(12)实用新型专利

(10)授权公告号 CN 221469350 U
(45)授权公告日 2024.08.06

(21)申请号 202323114387.7
(22)申请日 2023.11.18
(73)专利权人 唐山鼎科装饰有限公司
地址 063000 河北省唐山市丰南区润钢木材市场2号门-1
(72)发明人 孙建强 肖建国 孙云飞
(74)专利代理机构 杭州信义达专利代理事务所(普通合伙) 33305
专利代理师 陶静
(51)Int.Cl.
A47B 21/04(2006.01)
A47B 3/00(2006.01)
A47B 83/04(2006.01)
A47B 63/00(2006.01)
A47B 51/00(2006.01)
A47B 96/00(2006.01)

权利要求书1页 说明书4页 附图4页

(54)实用新型名称

一种方便收纳的办公桌

(57)摘要

本实用新型属于办公桌技术领域,具体涉及一种方便收纳的办公桌,所述桌面底部滑动连接有抽屉,所述桌面四周固定安装有桌腿,所述桌面底部固定安装有机箱放置板,所述桌面顶部滑动连接有收纳结构,所述收纳结构后侧滑动连接有平整盖板,所述收纳结构顶部固定安装有书本收纳架,所述平整盖板转动连接在桌面顶部。该方便收纳的办公桌,通过转动控制握把带动转动主轴,同时带动传动齿条进行转动,进而带动以移动转轴进行转动,进而带动移动齿轴转动,通过移动齿轴转动沿着固定齿板外壁齿槽要移动,通过弹簧拉杆对传动齿条进行拉紧作用,便于保持以移动齿轴持续移动,便于对书本收纳架进行收纳,提高桌面使用面积,提高实用效果。

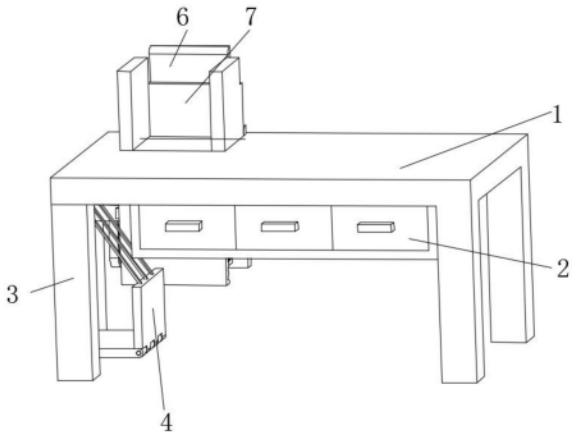

CN 221469350 U

1.一种方便收纳的办公桌,包括桌面(1)、抽屉(2)、桌腿(3),书本收纳架(7),其特征在于:所述桌面(1)底部滑动连接有抽屉(2),所述桌面(1)四周固定安装有桌腿(3),所述桌面(1)底部固定安装有机箱放置板(4),所述桌面(1)顶部滑动连接有收纳结构(5),所述收纳结构(5)后侧滑动连接有平整盖板(6),所述收纳结构(5)顶部固定安装有书本收纳架(7),所述平整盖板(6)转动连接在桌面(1)顶部,所述收纳结构(5)包括;

转动主轴(51),所述转动主轴(51)固定安转在桌面(1)左侧底部,所述转动主轴(51)前端固定连接有控制握把(52);

传动齿条(53),所述传动齿条(53)顶部内壁与转动主轴(51)中部外壁传动连接,所述传动齿条(53)中部外壁滑动连接有弹簧拉杆(54);

限位滑杆(55),所述限位滑杆(55)固定安装在桌腿(3)中部外壁,所述限位滑杆(55)前端外壁滑动连接在弹簧拉杆(54)左侧内壁;

移动转轴(56),所述移动转轴(56)固定安装在书本收纳架(7)底部,所述移动转轴(56)右端固定安转有移动齿轴(57)。

2.根据权利要求1所述的一种方便收纳的办公桌,其特征在于:所述桌面(1)底部固定安装有固定齿板(11),所述固定齿板(11)后端齿槽与移动齿轴(57)外壁啮合。

3.根据权利要求1所述的一种方便收纳的办公桌,其特征在于:所述传动齿条(53)顶部内壁与转动主轴(51)中部主轴外壁传动连接,所述传动齿条(53)底部内壁与移动转轴(56)中部转轴外壁传动连接。

4.根据权利要求3所述的一种方便收纳的办公桌,其特征在于:所述弹簧拉杆(54)设置在传动齿条(53)中部前端,所述弹簧拉杆(54)后部固定安装有弹簧。

5.根据权利要求2所述的一种方便收纳的办公桌,其特征在于:所述机箱放置板(4)右侧底部固定安装有角度限位块(41),所述机箱放置板(4)底部转动连接有放置底板(42),所述放置底板(42)右侧转动连接有放置侧板(43),所述放置侧板(43)顶部固定安装有固定拉绳(44)。

6.根据权利要求5所述的一种方便收纳的办公桌,其特征在于:所述固定齿板(11)左端顶部转动连接有传动齿轮(45),所述机箱放置板(4)后端顶部转动连接有拉绳收纳齿杆(46),所述固定拉绳(44)顶端固定在拉绳收纳齿杆(46)外壁。

一种方便收纳的办公桌

技术领域

[0001] 本实用新型涉及办公桌技术领域,具体为一种方便收纳的办公桌。

背景技术

[0002] 办公桌是指日常生活工作和社会活动中为工作方便而配备的桌子,办公桌也是为了方便日常生活和工作的办公家具之一,也是现在公司不可或缺的家具。

[0003] 目前,许多的办公桌不能根据需要对办公桌进行调节,导致摆放办公用品时许多物品出现摆放占用空间大或者摆放空间不够的情况,从而降低实用效果,鉴于此,我们提出一种方便收纳的办公桌。

实用新型内容

[0004] 本实用新型的主要目的是提供一种方便收纳的办公桌,能够解决上述背景技术中所提出的问题。

[0005] 为实现上述目的,本实用新型提出的一种方便收纳的办公桌,包括桌面、抽屉、桌腿,书本收纳架,所述桌面底部滑动连接有抽屉,所述桌面四周固定安装有桌腿,所述桌面底部固定安装有机箱放置板,所述桌面顶部滑动连接有收纳结构,所述收纳结构后侧滑动连接有平整盖板,所述收纳结构顶部固定安装有书本收纳架,所述平整盖板转动连接在桌面顶部,所述收纳结构包括;

[0006] 转动主轴,所述转动主轴固定安转在桌面左侧底部,所述转动主轴前端固定连接有控制握把;

[0007] 传动齿条,所述传动齿条顶部内壁与转动主轴中部外壁传动连接,所述传动齿条中部外壁滑动连接有弹簧拉杆;

[0008] 限位滑杆,所述限位滑杆固定安装在桌腿中部外壁,所述限位滑杆前端外壁滑动连接在弹簧拉杆左侧内壁;

[0009] 移动转轴,所述移动转轴固定安装在书本收纳架底部,所述移动转轴右端固定安转有移动齿轴。

[0010] 优选的,所述桌面底部固定安装有固定齿板,所述固定齿板后端齿槽与移动齿轴外壁啮合,通过固定齿板的设置,便与对移动齿轴进行移动,提高对办公桌的收纳便捷性,提高实用效果。

[0011] 优选的,所述传动齿条顶部内壁与转动主轴中部主轴外壁传动连接,所述传动齿条底部内壁与移动转轴中部转轴外壁传动连接,通过传动齿条的设置,方便控制书本收纳架进行下降收纳,提高桌面使用面积。

[0012] 优选的,所述弹簧拉杆设置在传动齿条中部前端,所述弹簧拉杆后部固定安装有弹簧,通过弹簧拉杆的设置,保持装置的持续转动,对办公桌进行收纳,提高办工作实用效果。

[0013] 优选的,所述机箱放置板右侧底部固定安装有角度限位块,所述机箱放置板底部

转动连接有放置底板,所述放置底板右侧转动连接有放置侧板,所述放置侧板顶部固定安装有固定拉绳,通过机箱放置板的设置,增加办公桌使用面积,进一步提高办工作实用效果。

[0014] 优选的,所述固定齿板左端顶部转动连接有传动齿轮,所述机箱放置板后端顶部转动连接有拉绳收纳齿杆,所述固定拉绳顶端固定在拉绳收纳齿杆外壁,通过拉绳收纳齿杆的设置,便于对书本收纳架与机箱放置板进行同时收纳,提高办工作实用效果。

[0015] 本实用新型提供了一种方便收纳的办公桌。具备以下有益效果:

[0016] (1)、该方便收纳的办公桌的使用,通过转动控制握把带动转动主轴,同时带动传动齿条进行转动,进而带动以移动转轴进行转动,进而带动移动齿轴转动,通过移动齿轴转动沿着固定齿板外壁齿槽要移动,通过弹簧拉杆对传动齿条进行拉紧作用,便于保持以移动齿轴持续移动,便于对书本收纳架进行收纳,提高桌面使用面积,提高实用效果。

[0017] (2)、该方便收纳的办公桌的使用,通过传动齿条带动传动齿轮进行转动,进而带动拉绳收纳齿杆进行转动,通过拉绳收纳齿杆带动固定拉绳进行收纳,从而带动放置侧板上升,进而带动放置底板上升,对放置侧板与放置底板进行折叠收纳,提高办公桌底部放置面积,进一步提高办公桌实用效果。

附图说明

[0018] 为了更清楚地说明本实用新型实施例或现有技术中的技术方案,下面将对实施例或现有技术描述中所需要使用的附图作简单地介绍,显而易见地,下面描述中的附图仅仅是本实用新型的一些实施例,对于本领域普通技术人员来讲,在不付出创造性劳动的前提下,还可以根据这些附图示出的结构获得其他的附图。

[0019] 图1为本实用新型主体结构示意图;

[0020] 图2为本实用新型左视拆解结构示意图;

[0021] 图3为本实用新型主体部分结构示意图;

[0022] 图4为本实用新型图3中A结构示意图。

[0023] 附图标号说明:

[0024] 1、桌面;11、固定齿板;2、抽屉;3、桌腿;4、机箱放置板;41、角度限位块;42、放置底板;43、放置侧板;44、固定拉绳;45、传动齿轮;46、拉绳收纳齿杆;5、收纳结构;51、转动主轴;52、控制握把;53、传动齿条;54、弹簧拉杆;55、限位滑杆;56、移动转轴;57、移动齿轴;6、平整盖板;7、书本收纳架。

[0025] 本实用新型目的的实现、功能特点及优点将结合实施例,参照附图做进一步说明。

具体实施方式

[0026] 下面将结合本实用新型实施例中的附图,对本实用新型实施例中的技术方案进行清楚、完整地描述,显然,所描述的实施例仅仅是本实用新型一部分实施例,而不是全部的实施例。基于本实用新型中的实施例,本领域普通技术人员在没有做出创造性劳动前提下所获得的所有其他实施例,都属于本实用新型保护的范围。

[0027] 请参阅图1-图4,本实用新型提出一种方便收纳的办公桌,包括桌面1、抽屉2、桌腿3,书本收纳架7,所述桌面1底部滑动连接有抽屉2,所述桌面1四周固定安装有桌腿3,所述

桌面1底部固定安装有机箱放置板4,所述桌面1顶部滑动连接有收纳结构5,所述收纳结构5后侧滑动连接有平整盖板6,所述收纳结构5顶部固定安装有书本收纳架7,所述平整盖板6转动连接在桌面1顶部,所述收纳结构5包括转动主轴51,通过收纳结构5的设置,便于对桌面1顶部的书本收纳架7,进行降低收纳,从而提高桌面1使用面积,提高办公桌的实用效果,所述转动主轴51固定安转在桌面1左侧底部,所述转动主轴51前端固定连接有控制握把52,所述传动齿条53顶部内壁与转动主轴51中部外壁传动连接,所述传动齿条53中部外壁滑动连接有弹簧拉杆54,所述限位滑杆55固定安装在桌腿3中部外壁,所述限位滑杆55前端外壁滑动连接在弹簧拉杆54左侧内壁,所述移动转轴56固定安装在书本收纳架7底部,所述移动转轴56右端固定安转有移动齿轴57,通过转动控制握把52带动转动主轴51,同时带动传动齿条53进行转动,进而带动以移动转轴56进行转动,进而带动移动齿轴57转动,通过移动齿轴57转动沿着固定齿板11外壁齿槽要移动,通过弹簧拉杆54对传动齿条53进行拉紧作用,便于保持以移动齿轴57持续移动,便于对书本收纳架7进行收纳,提高桌面1使用面积,提高实用效果。

[0028] 在本实用新型的实施例中,为了能够书本收纳架7进行收纳,提高桌面1使用面积,具体的,桌面1底部固定安装有固定齿板11,所述固定齿板11后端齿槽与移动齿轴57外壁啮合,通过固定齿板11的设置,便与对移动齿轴57进行移动,提高对办公桌的收纳便捷性,提高实用效果,传动齿条53顶部内壁与转动主轴51中部主轴外壁传动连接,所述传动齿条53底部内壁与移动转轴56中部转轴外壁传动连接,通过传动齿条53的设置,便于通过转动主轴51对移动转轴56进行传动控制,方便控制书本收纳架7进行下降收纳,提高桌面1使用面积,弹簧拉杆54设置在传动齿条53中部前端,所述弹簧拉杆54后部固定安装有弹簧,通过弹簧拉杆54的设置,便于对传动齿条53进行拉紧,保持装置的持续转动,对办公桌进行收纳,提高办工作实用效果。

[0029] 进一步的,为了能够对机箱放置板4进行收纳,提高后续办桌使用效果,具体的,机箱放置板4右侧底部固定安装有角度限位块41,所述机箱放置板4底部转动连接有放置底板42,所述放置底板42右侧转动连接有放置侧板43,所述放置侧板43顶部固定安装有固定拉绳44,通过机箱放置板4的设置,便于电脑机箱进行放置,同时便于进行收纳,增加办公桌使用面积,进一步提高办工作实用效果,固定齿板11左端顶部转动连接有传动齿轮45,所述机箱放置板4后端顶部转动连接有拉绳收纳齿杆46,所述固定拉绳44顶端固定在拉绳收纳齿杆46外壁,通过拉绳收纳齿杆46的设置,便于对书本收纳架7与机箱放置板4进行同时收纳,提高办工作使用面积。

[0030] 使用时,通过转动控制握把52带动转动主轴51,同时带动传动齿条53进行转动,进而带动以移动转轴56进行转动,进而带动移动齿轴57转动,通过移动齿轴57转动沿着固定齿板11外壁齿槽要移动,通过弹簧拉杆54对传动齿条53进行拉紧作用,便于保持以移动齿轴57持续移动,便于对书本收纳架7进行收纳,通过传动齿条53带动传动齿轮45进行转动,进而带动拉绳收纳齿杆46进行转动,通过拉绳收纳齿杆46带动固定拉绳44进行收纳,从而带动放置侧板43上升,进而带动放置底板42上升,对放置侧板43与放置底板42进行折叠收纳。

[0031] 以上所述仅为本实用新型的优选实施例,并非因此限制本实用新型的专利范围,凡是在本实用新型的发明构思下,利用本实用新型说明书及附图内容所作的等效结构变

换,或直接/间接运用在其他相关的技术领域均包括在本实用新型的专利保护范围内。

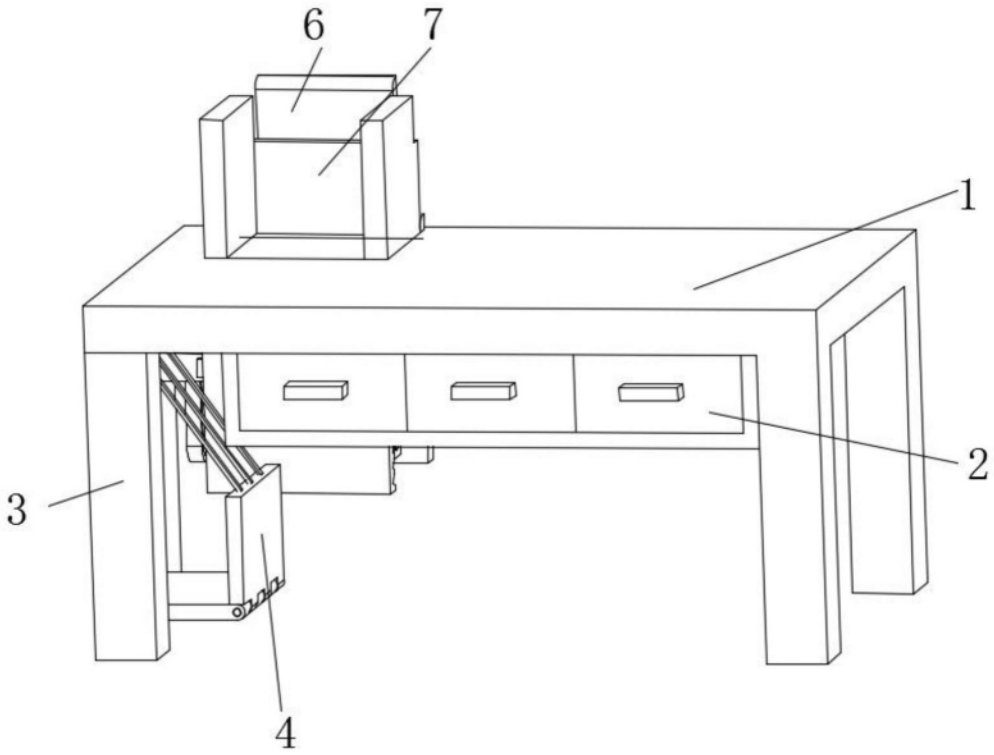

图1

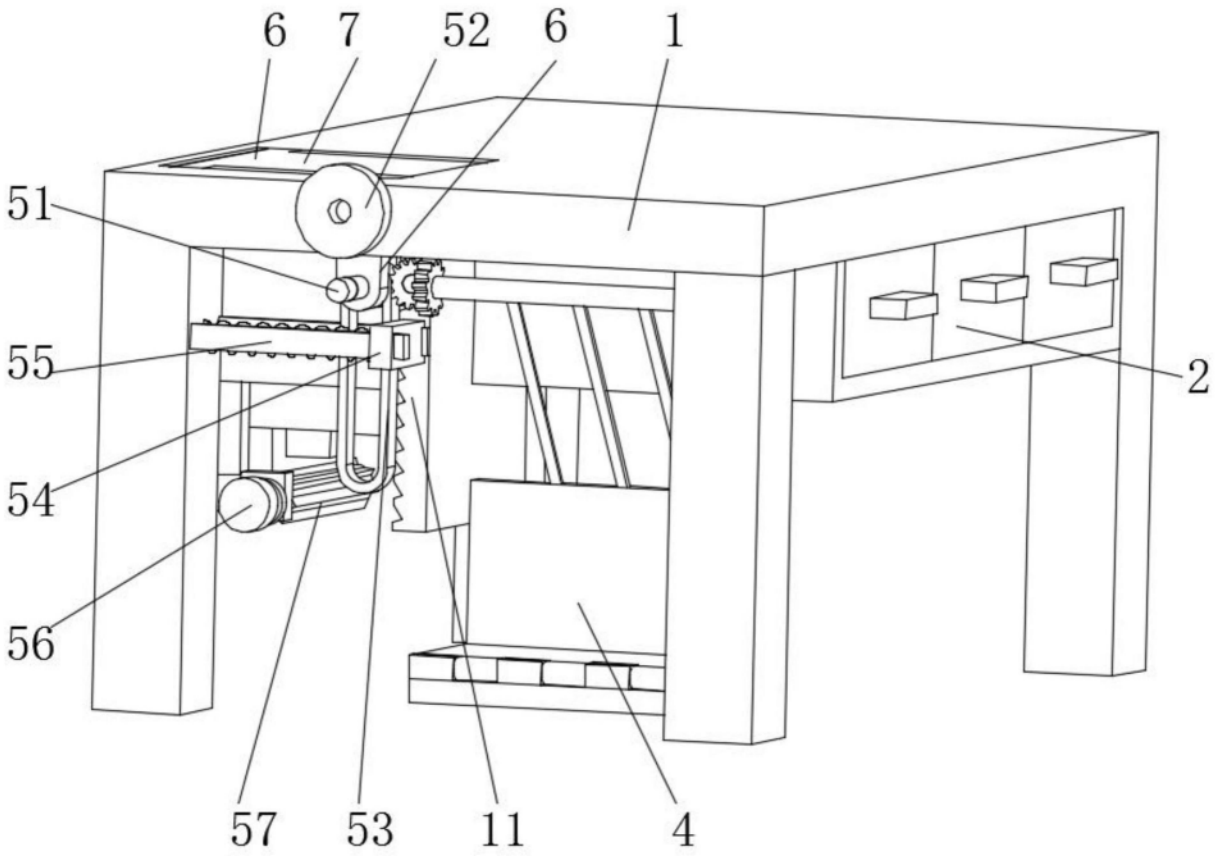

图2

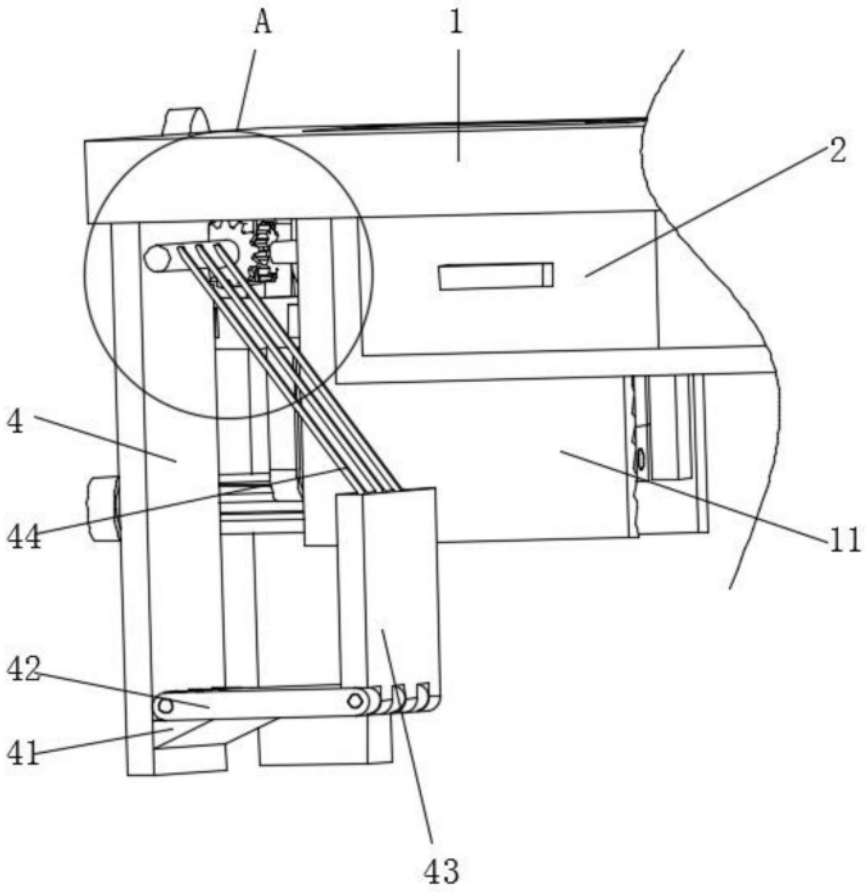

图3

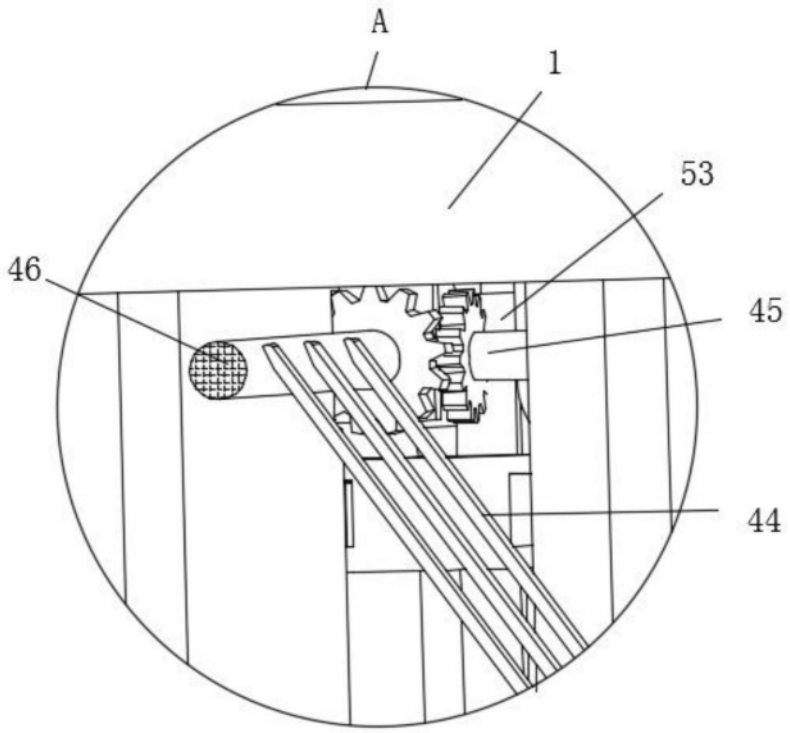

图4