(19)国家知识产权局

(12)实用新型专利

(10)授权公告号 CN 222426025 U
(45)授权公告日 2025.02.07

(21)申请号 202420885692.1

(22)申请日 2024.04.26

(73)专利权人 广州医科大学附属第一医院(广州呼吸中心)
地址 510120 广东省广州市沿江路151号

(72)发明人 苏小玲 邓英 刘雨琪 苏靖梓 吴瀚颖

(74)专利代理机构 广东省畅欣知识产权代理事务所(普通合伙) 44631
专利代理师 耿佳

(51)Int.Cl.
A61B 5/153(2006.01)

权利要求书1页 说明书3页 附图2页

(54)实用新型名称

一种针管回缩式静脉采血留置针

(57)摘要

本实用新型涉及医疗器械技术领域,具体是一种针管回缩式静脉采血留置针,包括导向筒、导管座和导管,所述导向筒与导管座一端连通,所述导管座另一端与导管连通,其特征在于,还包括滑套和穿刺钢针,所述穿刺钢针与滑套连接,所述滑套与导向筒套接,所述穿刺钢针在导向筒、导管座和导管内滑动;所述导向筒上开设有导向孔,所述滑套可沿着导向孔滑动;所述导向筒一端开设有卡槽,所述滑套内侧设有与卡槽配合的弹片;所述导管座上设有无菌敷贴。本实用新型在采血结束后,穿刺钢针回缩,避免针头裸露在外,避免针刺伤发生;导管上设置的无菌敷贴用于贴到病人皮肤上,方便采血时固定,防止针头移位和脱出,同时防止穿破患者血管和针刺伤;穿刺钢针针头端稍粗设计,便于采血时候引流,避免因采血引起假性溶血、血钾高的问题;采血结束后,可以进行静脉输液治疗。

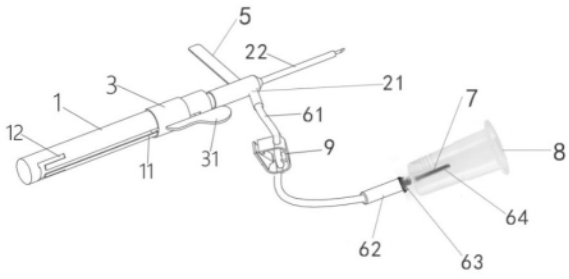

CN 222426025 U

1.一种针管回缩式静脉采血留置针,包括导向筒(1)、导管座(21)和导管(22),所述导向筒(1)与导管座(21)一端连通,所述导管座(21)另一端与导管(22)连通,其特征在于,还包括滑套(3)和穿刺钢针(4),所述穿刺钢针(4)与滑套(3)连接,所述滑套(3)与导向筒(1)套接,所述穿刺钢针(4)在导向筒(1)、导管座(21)和导管(22)内滑动;所述导向筒(1)上开设有导向孔(11),所述滑套(3)可沿着导向孔(11)滑动;所述导向筒(1)一端开设有卡槽(12),所述滑套(3)内侧设有与卡槽(12)配合的弹片;所述导管座(21)上设有无菌敷贴(5)。

2.根据权利要求1所述的一种针管回缩式静脉采血留置针,其特征在于,所述导管座(21)一侧连接有延长管(61),所述延长管(61)一端依次连接有透明连接座(62)和针座(63);所述针座(63)一端连接有采血针(7)、胶套(64)和保护罩(8),所述针座(63)与透明连接座(62)为可拆卸连接,所述胶套(64)设于采血针(7)外周,所述保护罩(8)套设于采血针(7)外周。

3.根据权利要求2所述的一种针管回缩式静脉采血留置针,其特征在于,所述保护罩(8)的长度为5-7cm,所述保护罩(8)的长度比采血针(7)的长度至少长1cm;所述保护罩(8)的直径大于2cm,所述保护罩(8)为透明材质。

4.根据权利要求2所述的一种针管回缩式静脉采血留置针,其特征在于,所述延长管(61)上设有封管夹(9)。

5.根据权利要求1所述的一种针管回缩式静脉采血留置针,其特征在于,所述滑套(3)上设有蝶形翼(31)。

6.根据权利要求1所述的一种针管回缩式静脉采血留置针,其特征在于,所述导管(22)公称外径为0.8mm。

一种针管回缩式静脉采血留置针

技术领域

[0001] 本实用新型涉及医疗器械技术领域,具体是一种针管回缩式静脉采血留置针。

背景技术

[0002] 静脉采血技术在临床医学中有着广泛的应用,通过静脉采血技术可以获取人体血液中的各种成分,帮助医生判断患者的病情和制定方案等。目前本院使用的多是分体式(导管)静脉采血针, 由护帽、穿刺针、针座(兼单翼片手柄)、导管、连接座、集血针座、集血针、阻血套组成。

[0003] 目前,采血针在采血结束时拔针后穿刺钢针直接裸露在外,大大增加了针刺伤他人的风险,也增加血源性疾病感染与传播的风险。

[0004] 临床上经常患者需要静脉采血和静脉输液两项操作一起执行,用采血针和留置针分开操作,需要穿刺患者静脉血管两次,增加患者痛苦。用留置针采血又经常有溶血、留置针采血针头过细也会导致假性血钾高等问题。

实用新型内容

[0005] 本实用新型所要解决的技术问题是提供一种针管回缩式静脉采血留置针,可以有效解决上述背景技术中提出的问题。

[0006] 为解决上述问题,本实用新型所采取的技术方案是:一种针管回缩式静脉采血留置针,包括导向筒、导管座和导管,所述导向筒与导管座一端连通,所述导管座另一端与导管连通,其特征在于,还包括滑套和穿刺钢针,所述穿刺钢针与滑套连接,所述滑套与导向筒套接,所述穿刺钢针在导向筒、导管座和导管内滑动;所述导向筒上开设有导向孔,所述滑套可沿着导向孔滑动;所述导向筒一端开设有卡槽,所述滑套内侧设有与卡槽配合的弹片;所述导管座上设有无菌敷贴。

[0007] 优选的,所述导管座一侧连接有延长管,所述延长管一端依次连接有透明连接座和针座;所述针座一端连接有采血针、胶套和保护罩,所述针座与透明连接座为可拆卸连接,所述胶套设于采血针外周,所述保护罩套设于采血针外周。

[0008] 优选的,所述保护罩的长度为5-7cm,所述保护罩的长度比采血针的长度至少长1cm;所述保护罩的直径大于2cm,所述保护罩为透明材质。

[0009] 优选的,所述延长管上设有封管夹。

[0010] 优选的,所述滑套上设有蝶形翼。

[0011] 优选的,所述导管公称外径为0.8mm。

[0012] 与现有技术相比,本实用新型提供了一种针管回缩式静脉采血留置针,具备以下有益效果:

[0013] 本实用新型在采血结束后,穿刺钢针回缩,避免针头裸露在外,避免针刺伤发生;

[0014] 导管座上设置的无菌敷贴用于贴到病人皮肤上,方便采血时固定,防止针头移位和脱出,同时防止穿破患者血管和针刺伤;

[0015] 穿刺钢针针头端稍粗设计,便于采血时候引流,避免因采血引起假性溶血、血钾高的问题;

[0016] 可根据患者具体情况,通过透明连接座可为患者静脉采血或静脉补液,避免二次穿刺增加患者痛苦。

附图说明

[0017] 图1为本实用新型的部分结构示意图;

[0018] 图2为本实用新型的结构示意图;

[0019] 图3为本实用新型部分结构的拆解示意图;

[0020] 图4为本实用新型的部分结构剖面图。

[0021] 其中:1、导向筒,11、导向孔,12、卡槽,21、导管座,22、导管,3、滑套,31、蝶形翼,4、穿刺钢针,5、无菌敷贴,61、延长管,62、透明连接座,63、针座,64、胶套,7、采血针,8、保护罩,9、封管夹。

具体实施方式

[0022] 下面将结合本实用新型实施例中的附图,对本实用新型实施例中的技术方案进行清楚、完整地描述,显然,所描述的实施例仅仅是本实用新型一部分实施例,而不是全部的实施例。

[0023] 参照图1-4,本实用新型提供一种针管回缩式静脉采血留置针,包括导向筒1、导管座21和导管22,所述导向筒1与导管座21一端连通,所述导管座21另一端与导管22连通,其特征在于,还包括滑套3和穿刺钢针4,所述穿刺钢针4与滑套3连接,所述滑套3与导向筒1套接,所述穿刺钢针4在导向筒1、导管座21和导管22内滑动;所述导向筒1上开设有导向孔11,所述滑套3可沿着导向孔11滑动;所述导向筒1一端开设有卡槽12,所述滑套3内侧设有与卡槽12配合的弹片;所述导管座21上设有无菌敷贴5。

[0024] 无菌敷贴5设于导管座21一侧,无菌敷贴5是折叠的,当揭掉无菌敷贴5下面的敷料衬底,使其粘性表面暴露出来,无菌敷贴5就能平展开来,将采血针固定到病人皮肤上,防止针头移位和脱出,同时防止穿破患者血管和针刺伤;导管22公称外径为0.8mm,避免因采血引起假性溶血、血钾高等问题。

[0025] 优选的,所述导管座21一侧连接有延长管61,所述延长管61一端依次连接有透明连接座62和针座63;所述针座63一端连接有采血针7、胶套64和保护罩8,所述针座63与透明连接座62为可拆卸连接,所述胶套64设于采血针7外周,所述保护罩8套设于采血针7外周。

[0026] 采血针7与针座63、胶套64和保护罩8连接成一个整体,可在采血后,将针座63从透明连接座62上分离,针座63、胶套64和保护罩8一起分离丢弃;分离后,透明连接座62的接口端可直接连接正压接头或静脉输液器。

[0027] 优选的,所述保护罩8的长度为6cm,所述保护罩8的长度比采血针7的长度至少长1cm;所述保护罩8的直径大于2cm,所述保护罩8为透明材质。

[0028] 优选的,所述延长管61上设有封管夹9。

[0029] 优选的,所述滑套3上设有蝶形翼31。

[0030] 优选的,所述导管22公称外径为0.8mm。

[0031] 作为本实用新型的一个具体实施例:

[0032] 采血针7通过针座63、透明连接座62、延长管61、导管座21和导向筒1与穿刺钢针4连接成一个整体,穿刺钢针4用于穿刺病人静脉血管,采血针7用于连接采血管,使用时,通过穿刺钢针4进行穿刺,穿刺血管完毕后,往导管22后端滑动滑套3,滑套3带动穿刺钢针4回缩到导管22、导管座21或导向筒1内;若第一次没穿刺好血管,可重新推送滑套3,将穿刺钢针4送出导管22再次穿刺,当确认穿刺血管成功后,滑动滑套3到导向筒1的末端,当滑套3内侧的弹片卡合在导向筒1的卡槽12上时,会听到咔哒一声,此时滑套3和穿刺钢针4就不能再前后滑动了,此时穿刺钢针4全部退回到导向筒1内,当丢弃留置针时,就不会因穿刺钢针4裸露在外而刺伤他人,降低血源性疾病感染与传播的风险。

[0033] 参照2,从院感和费用的角度出发,本申请由原来的双腔改为单腔,即改进后单腔只需接一个接头,维护只需冲一个腔。

[0034] 以上实施例仅用以说明本实用新型的技术方案,而非对其限制;尽管参照前述实施例对本实用新型进行了详细的说明,本领域的普通技术人员应当理解:其依然可以对前述实施例所记载的技术方案进行修改,或者对其中部分技术特征进行等同替换;而这些修改或者替换,并不使相应技术方案的本质脱离本实用新型实施例技术方案的精神和范围。

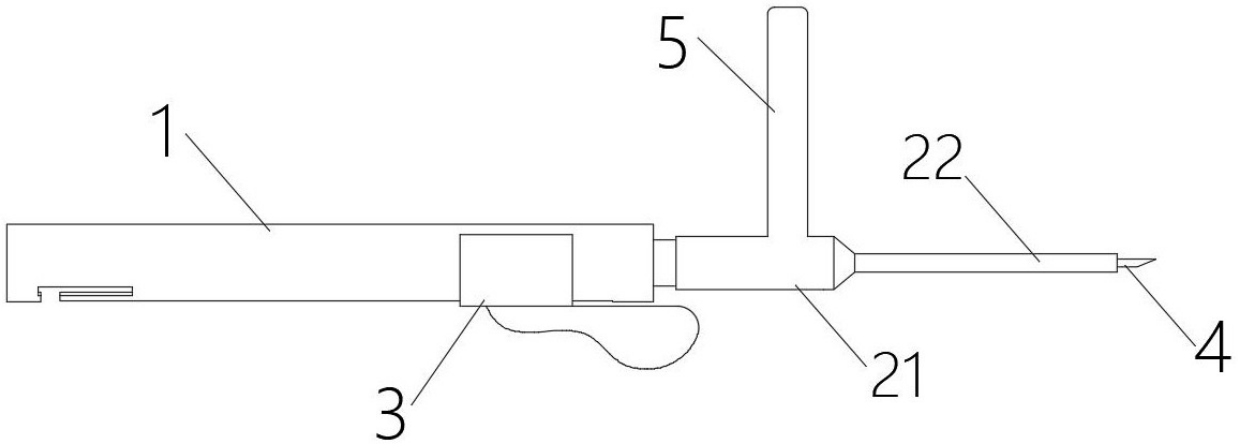

图 1

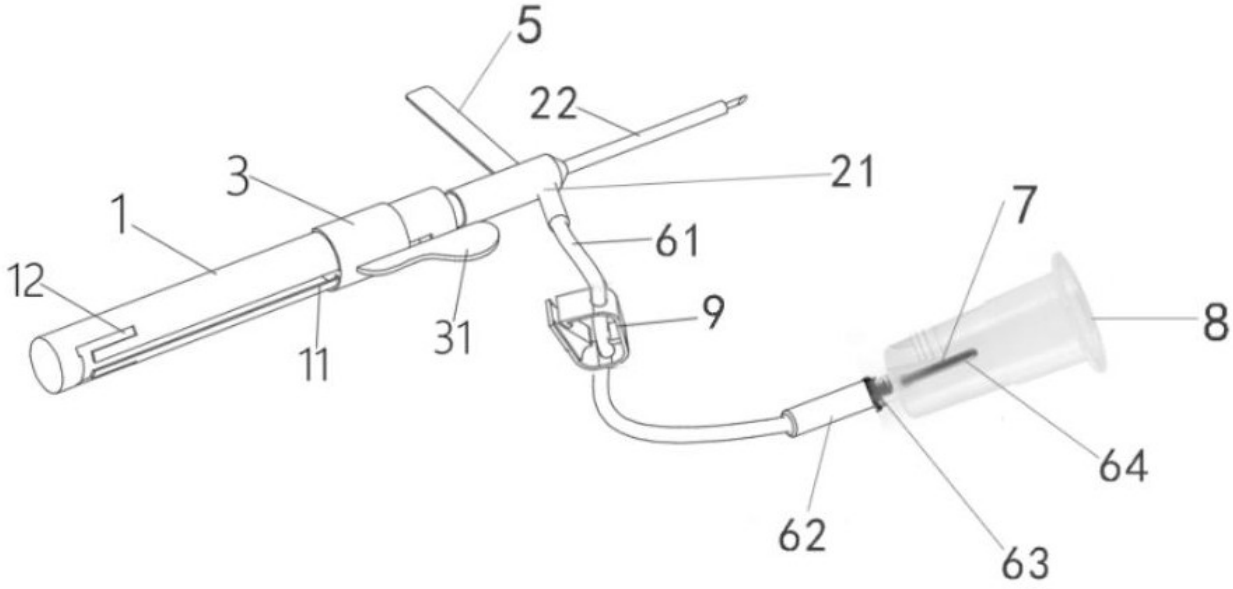

图 2

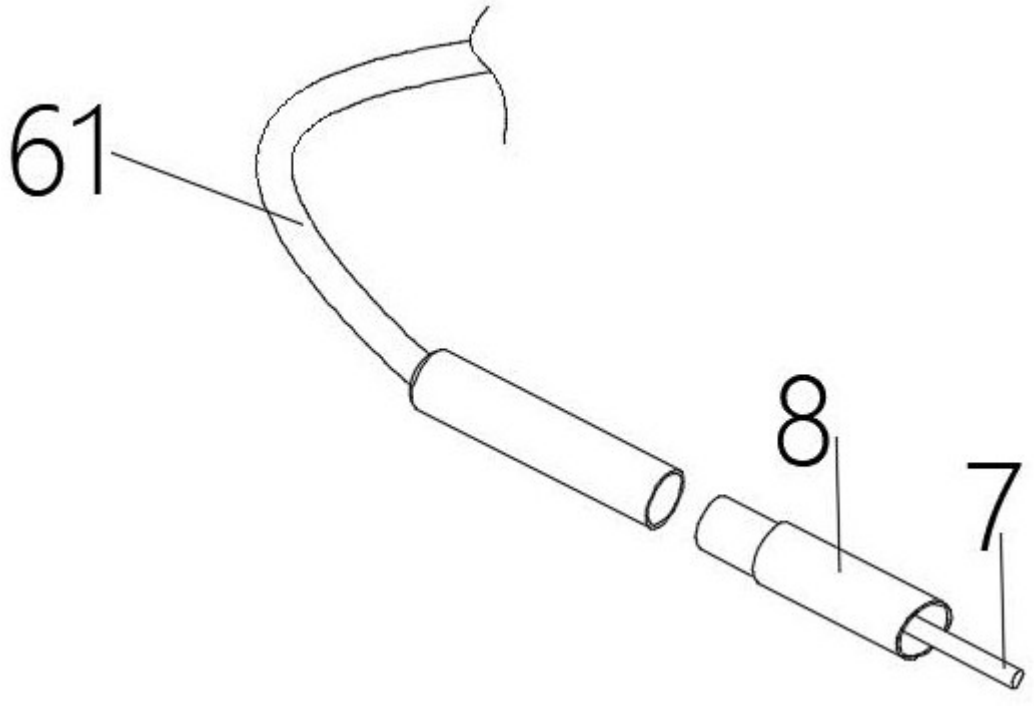

图 3

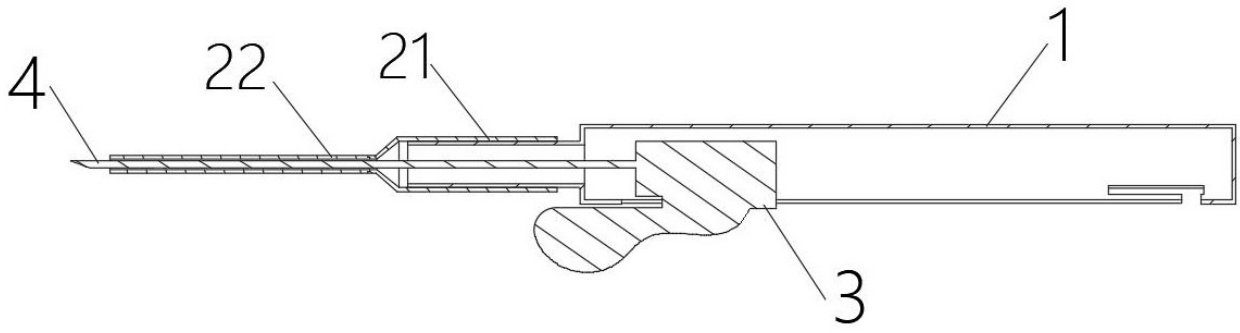

图 4