(19)中华人民共和国国家知识产权局

(12)实用新型专利

(10)授权公告号 CN 210991465 U
(45)授权公告日 2020.07.14

(21)申请号 201921645788.6

(22)申请日 2019.09.29

(73)专利权人 贵州省人民医院
地址 550002 贵州省贵阳市中山东路83号

(72)发明人 马骏 杨恒 张勇

(74)专利代理机构 北京盛凡智荣知识产权代理有限公司 11616
代理人 郑丰平

(51)Int.Cl.
A61G 13/00(2006.01)
A61G 13/12(2006.01)
A61G 13/10(2006.01)

权利要求书1页 说明书3页 附图1页

(54)实用新型名称

一种神经外科手术床

(57)摘要

本实用新型公开了一种神经外科手术床，包括床板，所述床板顶部左端竖向设置有头枕，所述床板右端中部竖直开设有矩形移动槽，所述床板右端中部与矩形移动槽水平连通开设有第一螺纹孔，所述第一螺纹孔水平向左贯穿螺纹连接有调节螺纹杆。本实用新型通过设置矩形管、矩形插接块和调节螺栓，便于对头枕进行稳定的升降高度，从而适应不同身高和体型的患者，提高手术时的舒适性，由于在床板右端中部竖直开设有带有矩形移动槽的腿腕支撑垫，在矩形移动槽内设置矩形管，并且在床板右端设置第一螺纹孔和调节螺纹杆，便于根据不同腿长的患者，将矩形移动槽在床板上移动到适应患者腿腕的位置，提高便携性和实用性，较为实用，适合广泛推广与使用。

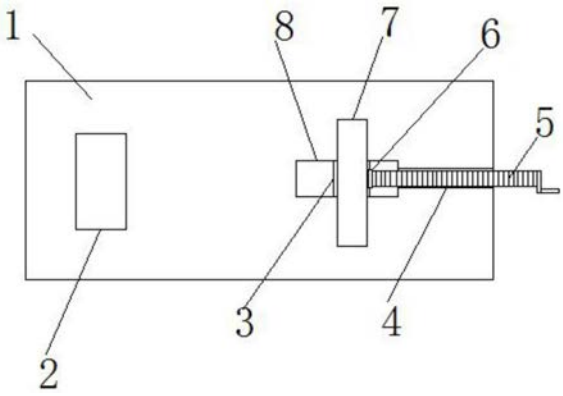

CN 210991465 U

1.一种神经外科手术床,包括床板(1),其特征在于:所述床板(1)顶部左端竖向设置有头枕(2),所述床板(1)右端中部竖直开设有矩形移动槽(8),所述床板(1)右端中部与矩形移动槽(8)水平连通开设有第一螺纹孔(4),所述第一螺纹孔(4)水平向左贯穿螺纹连接有调节螺纹杆(5),所述矩形移动槽(8)内垂直插接有矩形管(3),所述调节螺纹杆(5)左端通过轴承(6)与矩形管(3)右侧中部转动连接,所述矩形管(3)顶部竖向固定连接有腿腕支撑垫(7),所述矩形管(3)底部右端固定连接有安装架(10),所述安装架(10)底部竖直向上固定连接有推杆电机(11),所述推杆电机(11)顶部竖直连接有推送杆(12),所述矩形管(3)内竖直置有矩形插接块(13),所述床板(1)左端竖直开设有矩形穿孔(14),所述头枕(2)底端中部垂直固定连接有矩形支杆(19),所述床板(1)底部左右两端均垂直焊接有支腿(9),所述床板(1)左端底部固定焊接有倒L型架(16),所述倒L型架(16)底端中部竖直开设有第二螺纹孔(18),所述第二螺纹孔(18)竖直向上螺纹贯穿连接有调节螺栓(17)。

2.根据权利要求1所述的神经外科手术床,其特征在于:所述推送杆(12)顶部与矩形插接块(13)底部固定连接。

3.根据权利要求1所述的神经外科手术床,其特征在于:所述矩形支杆(19)贯穿于矩形穿孔(14)。

4.根据权利要求1所述的神经外科手术床,其特征在于:所述矩形移动槽(8)与头枕(2)在水平方向对齐。

5.根据权利要求1所述的神经外科手术床,其特征在于:所述调节螺栓(17)顶部通过旋转轴(15)与矩形支杆(19)底部转动连接。

一种神经外科手术床

技术领域

[0001] 本实用新型涉及神经外科领域，特别涉及一种神经外科手术床。

背景技术

[0002] 目前，神经外科是外科学中的一个分支，是在外科学以手术为主要治疗手段的基础上，应用独特的神经外科学研究方法，研究人体神经系统，如脑、脊髓和周围神经系统，以及与之相关的附属机构，如颅骨、头皮、脑血管脑膜等结构的损伤、炎症、肿瘤、畸形和某些遗传代谢障碍或功能紊乱疾病。神经外科手术是较为精细的手术，患者平躺着手术对手术医生来说是一种极为苛刻的手术要求，患者头部不能调整角度，平躺时头部处于略下垂角度，在做脑部神经手术时，该角度使得医生的视觉、身体姿势处于极为别扭的状态，长时间手术后对主刀医生的身体健康产生极为不利的影响，也存在一定的安全隐患。并且现有的神经外科手术床不能够对患者腿腕处进行支撑的支撑垫导致患者在手术时的舒适度降低。因此，我们提出一种神经外科手术床。

实用新型内容

[0003] 本实用新型的主要目的在于提供一种神经外科手术床，可以有效解决背景技术中的问题。

[0004] 为实现上述目的，本实用新型采取的技术方案为：

[0005] 一种神经外科手术床，包括床板，所述床板顶部左端竖向设置有头枕，所述床板右端中部竖直开设有矩形移动槽，所述床板右端中部与矩形移动槽水平连通开设有第一螺纹孔，所述第一螺纹孔水平向左贯穿螺纹连接有调节螺纹杆，所述矩形移动槽内垂直插接有矩形管，所述调节螺纹杆左端通过轴承与矩形管右侧中部转动连接，所述矩形管顶部竖向固定连接有腿腕支撑垫，所述矩形管底部右端固定连接有安装架，所述安装架底部竖直向上固定连接有推杆电机，所述推杆电机顶部竖直连接有推送杆，所述矩形管内竖直置有矩形插接块，所述床板左端竖直开设有矩形穿孔，所述头枕底端中部垂直固定连接有矩形支杆，所述床板底部左右两端均垂直焊接有支腿，所述床板左端底部固定焊接有倒L型架，所述倒L型架底端中部竖直开设有第二螺纹孔，所述第二螺纹孔竖直向上螺纹贯穿连接有调节螺栓。

[0006] 进一步的，所述推送杆顶部与矩形插接块底部固定连接。

[0007] 进一步的，所述矩形支杆贯穿于矩形穿孔。

[0008] 进一步的，所述矩形移动槽与头枕在水平方向对齐。

[0009] 进一步的，所述调节螺栓顶部通过旋转轴与矩形支杆底部转动连接。

[0010] 与现有技术相比，本实用新型具有如下有益效果：

[0011] 1.本实用新型的神经外科手术床，通过设置矩形管、矩形插接块和调节螺栓，便于对头枕进行稳定的升降高度，从而适应不同身高和体型的患者，提高手术时的舒适性。

[0012] 2.本实用新型的神经外科手术床，由于在床板右端中部竖直开设有带有矩形移动

槽的腿腕支撑垫，在矩形移动槽内设置矩形管，并且在床板右端设置第一螺纹孔和调节螺纹杆，便于根据不同腿长的患者，将矩形移动槽在床板上移动到适应患者腿腕的位置，提高便携性和实用性。

[0013] 3.本实用新型的神经外科手术床，由于在矩形管内设置矩形插接块，通过设置推杆电机的推送杆与矩形插接块连接，便于根据不同体型的患者进行升降腿腕支撑垫来调整更好的舒适性。

附图说明

[0014] 图1为本实用新型神经外科手术床的俯视结构示意图；

[0015] 图2为本实用新型神经外科手术床的头枕和腿腕支撑垫在床板上前视剖面结构示意图。

[0016] 图中：1、床板；2、头枕；3、矩形管；4、第一螺纹孔；5、调节螺纹杆；6、轴承；7、腿腕支撑垫；8、矩形移动槽；9、支腿；10、安装架；11、推杆电机；12、推送杆；13、矩形插接块；14、矩形穿孔；15、旋转轴；16、倒L型架；17、调节螺栓；18、第二螺纹孔；19、矩形支杆。

具体实施方式

[0017] 为使本实用新型实现的技术手段、创作特征、达成目的与功效易于明白了解，下面结合具体实施方式，进一步阐述本实用新型。

[0018] 如图1-2所示，一种神经外科手术床，包括床板1，所述床板1顶部左端竖向设置有头枕2，所述床板1右端中部竖直开设有矩形移动槽8，所述床板1右端中部与矩形移动槽8水平连通开设有第一螺纹孔4，所述第一螺纹孔4水平向左贯穿螺纹连接有调节螺纹杆5，所述矩形移动槽8内垂直插接有矩形管3，所述调节螺纹杆5左端通过轴承6与矩形管3右侧中部转动连接，所述矩形管3顶部竖向固定连接有腿腕支撑垫7，所述矩形管3底部右端固定连接有安装架10，所述安装架10底部竖直向上固定连接有推杆电机11，所述推杆电机11顶部竖直连接有推送杆12，所述矩形管3内竖直置有矩形插接块13，所述床板1左端竖直开设有矩形穿孔14，所述头枕2底端中部垂直固定连接有矩形支杆19，所述床板1底部左右两端均垂直焊接有支腿9，所述床板1左端底部固定焊接有倒L型架16，所述倒L型架16底端中部竖直开设有第二螺纹孔18，所述第二螺纹孔18竖直向上螺纹贯穿连接有调节螺栓17。

[0019] 其中，所述推送杆12顶部与矩形插接块13底部固定连接。

[0020] 其中，所述矩形支杆19贯穿于矩形穿孔14。

[0021] 其中，所述矩形移动槽8与头枕2在水平方向对齐。

[0022] 其中，所述调节螺栓17顶部通过旋转轴15与矩形支杆19底部转动连接。

[0023] 工作原理：使用时，根据患者体型和需要的舒适度，转动调节螺栓17通过第二螺纹孔18和旋转轴15带动矩形支杆19在床板1的矩形穿孔14内进行升降高度，从而带动头枕2对患者进行保持一个良好的舒适性，根据患者的腿长和腿腕的具体位置，转动调节螺纹杆5通过第一螺纹孔4和轴承6带动矩形管3在床板1的矩形移动槽8内进行左右移动，当矩形管3顶部的腿腕支撑垫7与患者的腿腕处竖直对齐时，再根据患者的体型和腿部弯曲度，推杆电机11通过推送杆12带动矩形插接块13在矩形管3内带动腿腕支撑垫7升降到与患者腿腕适应的高度。

[0024] 以上显示和描述了本实用新型的基本原理和主要特征和本实用新型的优点。本行业的技术人员应该了解，本实用新型不受上述实施例的限制，上述实施例和说明书中描述的只是说明本实用新型的原理，在不脱离本实用新型精神和范围的前提下，本实用新型还会有各种变化和改进，这些变化和改进都落入要求保护的本实用新型范围内。本实用新型要求保护范围由所附的权利要求书及其等效物界定。

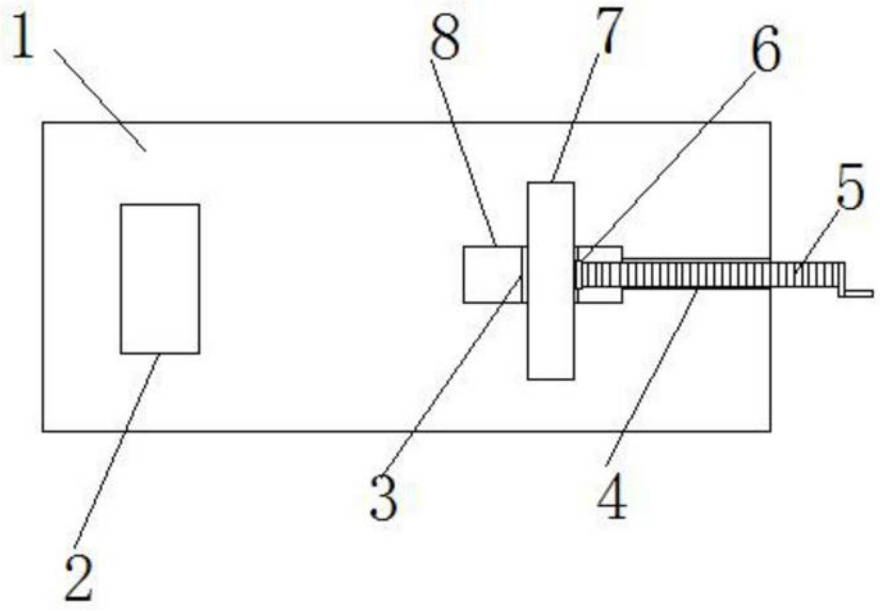

图1

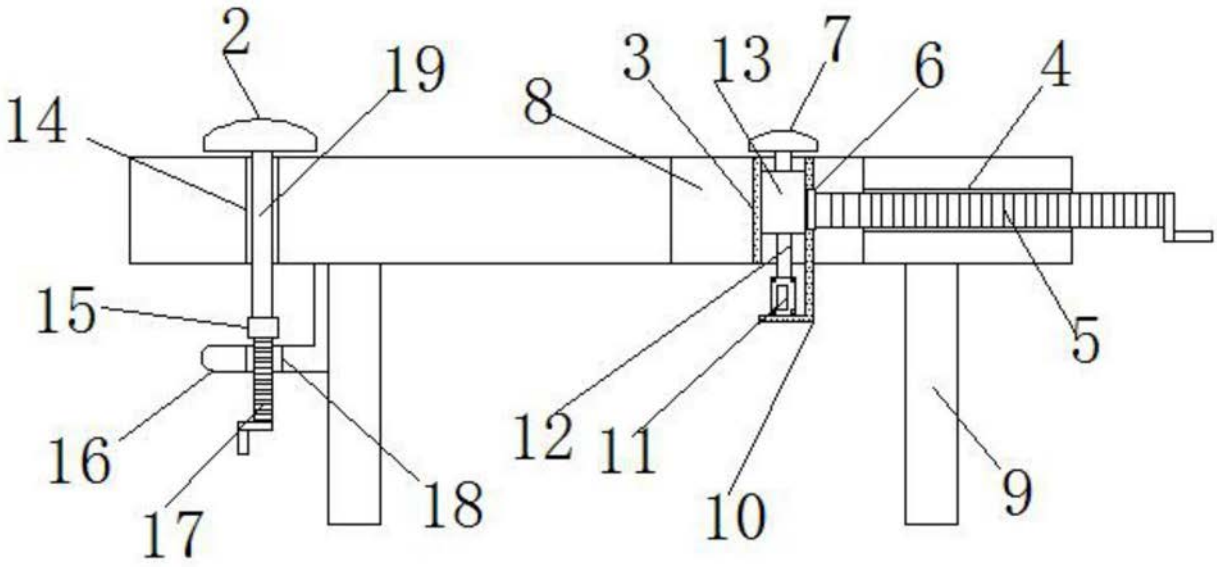

图2